# Cilindro de membrana, Serie 102

**1025100000**



- Rosca estándar
- Vástago de émbolo: rosca exterior
- De efecto simple, retraído sin presión

## Cilindro de membrana AVENTICS serie 102

El AVENTICS serie 102 es una solución rentable para generar grandes fuerzas para aplicaciones de prensas, por ejemplo.



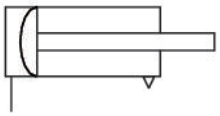

## Datos técnicos

| | |
|---|---|
| Sector | Industria |
| Ø del émbolo | 80 mm |
| Carrera | 40 mm |
| Orificios | G 1/4 |
| Principio activo | De efecto simple, retraído sin presión |
| Tipo de rosca de vástago de émbolo | rosca exterior |
| Rosca del vástago de émbolo | M12 |
| Presión para determinar las fuerzas de émbolo | 6 bar |
| Fuerza de émbolo durante extracción | 3000 N |
| Temperatura ambiente mín. | -20 °C |
| Temperatura ambiente máx. | 70 °C |
| Presión de funcionamiento mín. | 2 bar |
| Presión de funcionamiento máx. | 8 bar |
| Fuerza del muelle mín. | 100 N |
| Fuerza del muelle máx. | 300 N |
| Peso | 2.8 kg |
| Fluido | Aire comprimido |
| Temperatura del medio mín. | -20 °C |
| Temperatura del medio máx. | 70 °C |

| | |
|---|---|
| Tamaño de partículas máx. | 50 µm |
| Contenido de aceite del aire comprimido min. | 0 mg/m³ |
| Contenido de aceite del aire comprimido máx. | 5 mg/m³ |

## Material

| | |
|---|---|
| Vástago | Acero, cromado |
| Material juntas | Caucho de acrilnitrilo butadieno |
| Material de la tapa frontal | Acero, cromado |
| Tubo de cilindro | Acero, cromado |
| N° de material | 1025100000 |

## Información técnica

Las carreras de los cilindros de membrana dependen de las tolerancias.

Tolerancia con carrera 40 mm, 50 mm, 80 mm: ± 3 mm

El punto de condensación de presión se debe situar como mínimo 15 °C por debajo de la temperatura ambiental y del medio, y debe ser como máx. de 3 °C .

El contenido de aceite del aire comprimido debe permanecer constante durante toda la vida útil.

Utilice solo aceites permitidos por AVENTICS. Encontrará más información en el documento “Información técnica” (disponible en el https://www.emerson.com/en-us/support).

## Dimensiones

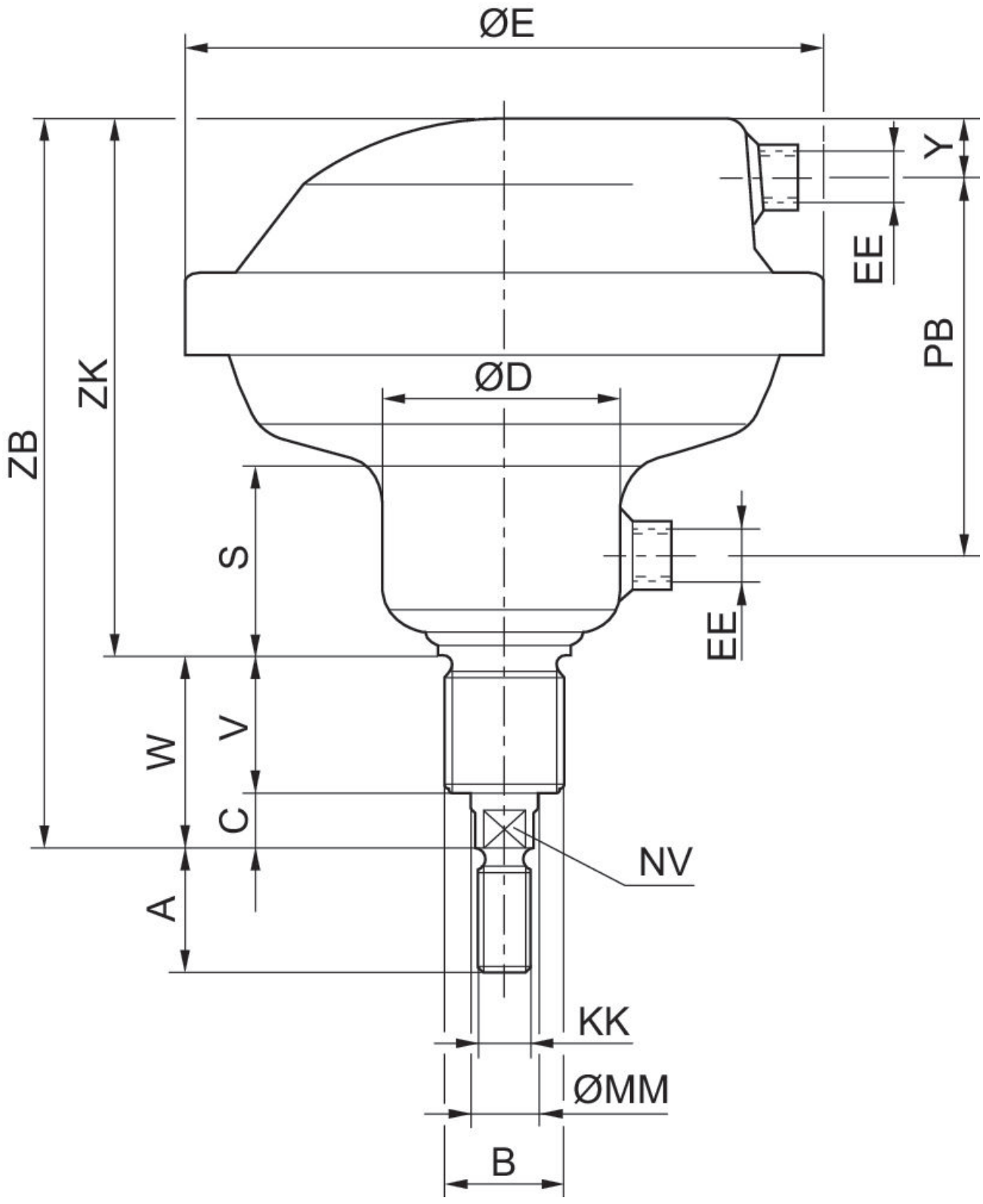

| Ø del émbolo | N° de material | A | B | C | D | E | S | V | W |
|---|---|---|---|---|---|---|---|---|---|
| 80 | 1025100000 | 24 | M24x2 | 14 | 55 | 150 | 48 | 38 | 52 |
| 113 | 1025200000 | 32 | M36x3 | 20 | 71 | 195 | 55 | 38 | 58 |
| 160 | 1025300000 | 40 | M36x3 | 20 | 88 | 261 | 58 | 45 | 65 |

| Ø del émbolo | Y | EE | KK | MM | NV | PB | ZB | ZK |
|---|---|---|---|---|---|---|---|---|
| 80 | 15 | G 1/4 | M12 | 16 | 13 | 90 | 183 | 131 |
| 113 | 15 | G 1/4 | M16 | 20 | 17 | 107 | 212 | 154 |
| 160 | 26 | G 1/2 | M20 | 25 | 22 | 117 | 243 | 178 |

## Plano de vista general

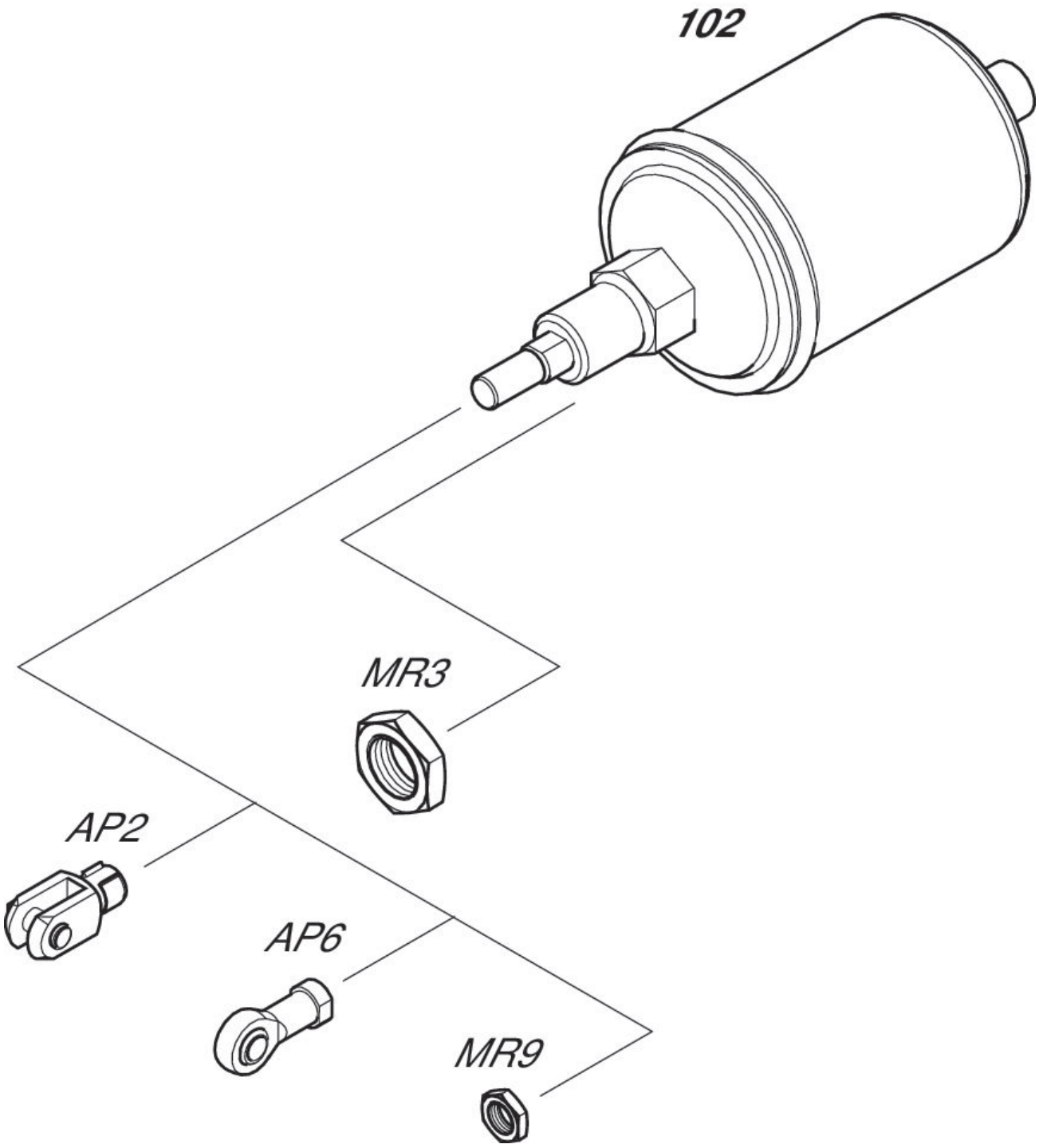


INDICACIÓN: Este plano de vista general sirve como orientación para saber en qué lugares pueden fijarse al cilindro los diferentes accesorios. Para ello se ha simplificado la representación. En consecuencia, no está permitido hacer deducciones concretas sobre datos de medidas.