Cilindro compatto, Serie KPZ

0822393910

Cilindri compatti serie KPZ AVENTICS

La serie KPZ AVENTICS è costituita da cilindri compatti basati sullo standard NFE 49 004 ampiamente diffuso. Tale serie offre un'ampia gamma di varianti ed è adatta a una moltitudine di applicazioni grazie alle diverse misure.

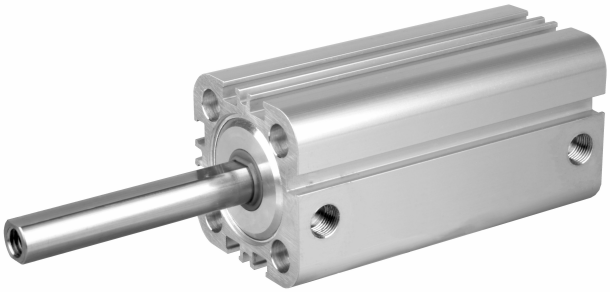

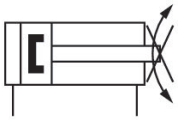

Dati tecnici

Settore	Industria
Norme	NFE 49004
Ø pistone	32 mm
Corsa	100 mm
Raccordi	G 1/8
Principio attivo	a doppio effetto
Ammortizzamento	ammortizzamento elastico
Pistone magnetico	Pistone con magnete
Requisiti ambientali	Standard industriale opzionalmente in ATEX
Filettatura asta pistone - tipo	Filettatura interna
Filettatura asta pistone	M8
Asta pistone	con dispositivo antirotazione, diedro
Raschia-asta	Raschia-asta industriale standard
Pressione per determinare le forze del pistone	6,3 bar
Forza del pistone in entrata	435 N
Forza del pistone in uscita	507 N
Temperatura ambiente min.	-20 °C
Temperatura ambiente max.	80 °C
Pressione di esercizio min.	0.6 bar

Pressione di esercizio max	10 bar
Energia d'urto	0.5 J
Coppia per dispositivo antitorsione, max.	0.75 Nm
Corsa max.	300 mm
Fluido	Aria compressa
Temperatura del fluido min.	-20 °C
Temperatura del fluido max.	80 °C
Dimensione max. particella	50 µm
Contenuto di olio dell'aria compressa min.	0 mg/m³
Contenuto di olio dell'aria compressa max.	5 mg/m³

Materiale

Asta pistone	Acciaio inox
Materiale raschia-asta	Poliuretano
Materiale guarnizioni	Poliuretano
Materiale coperchio anteriore	Alluminio
Canna del cilindro	Alluminio
Coperchio terminale	Alluminio
Codice	0822393910

Informazioni tecniche

Servirsi del nostro configuratore Internet per ordinare varianti con filettatura esterna.

Il punto di rugiada in pressione deve essere inferiore alla temperatura ambiente e a quella del fluido di almeno 15 °C e non superare il valore di 3 °C .

Il contenuto di olio dell'aria compressa deve rimanere costante per tutta la durata.

Utilizzare esclusivamente oli omologati da AVENTICS. Per maggiori informazioni consultare il documento “Informazioni tecniche” (disponibile nel https://www.emerson.com/en-us/support).

Dimensioni

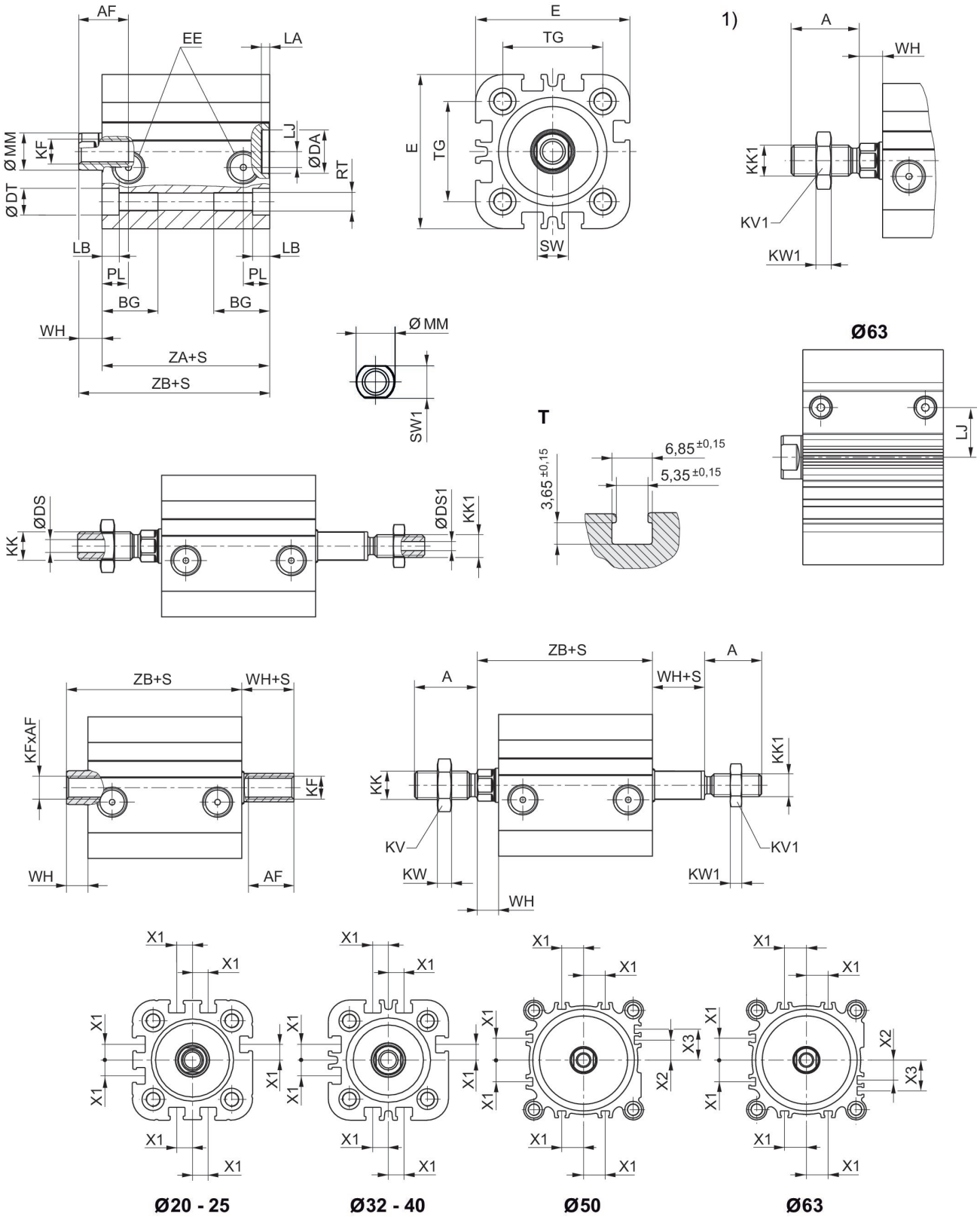

S = corsa
T = vista della scanalatura sensore
1) filettatura esterna

Servirsi del nostro configuratore Internet per ordinare varianti con filettatura esterna.

Disegno di riepilogo

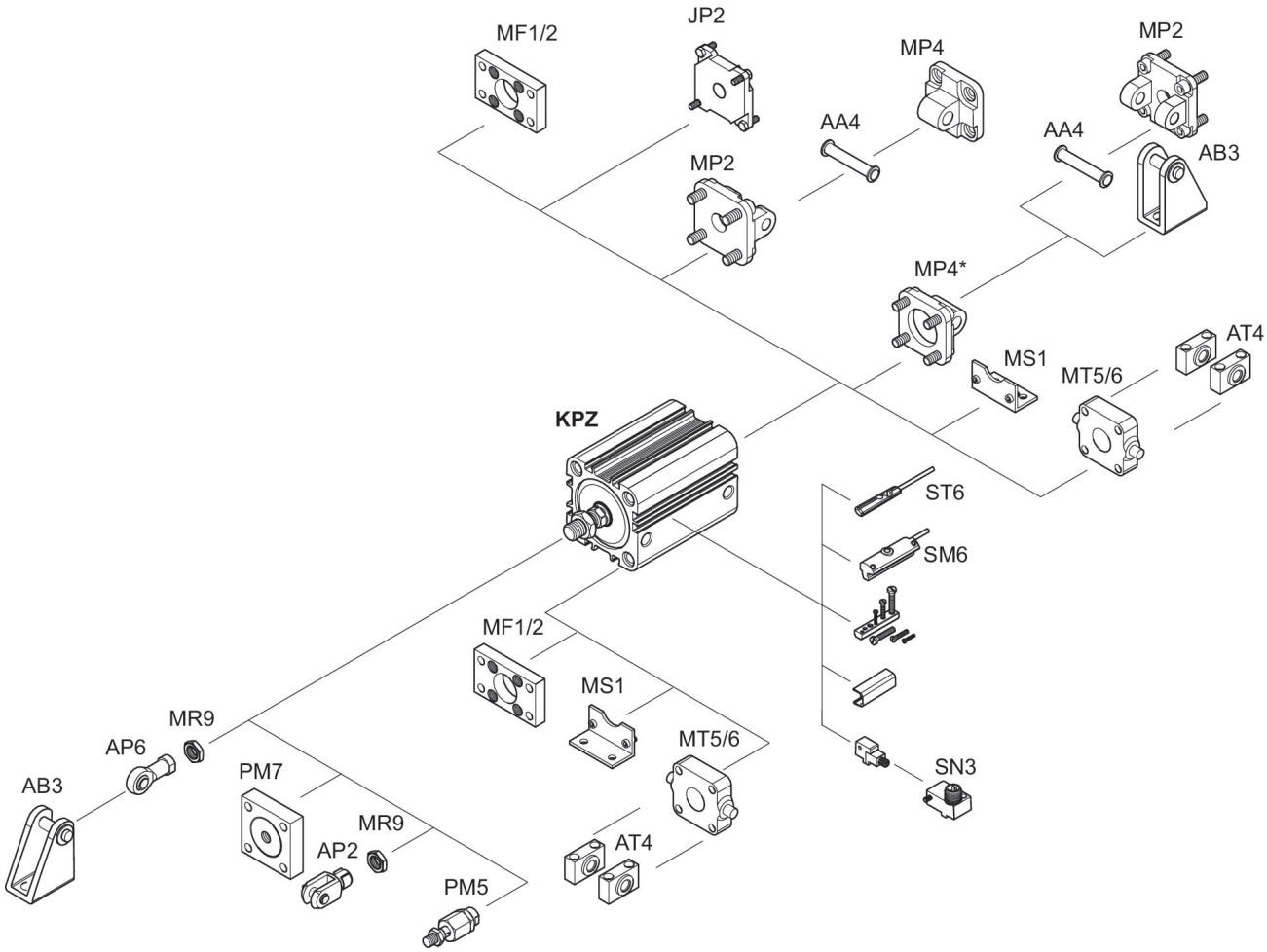

* Disponibile per il montaggio a KPZ per diametro cilindri 16 - 25 mm
NOTA: Questo disegno di riepilogo serve da orientamento per il punto di fissaggio dei diversi accessori al cilindro. Per questo l'illustrazione è stata semplificata. Non sono consentite deduzioni concrete di dati di misurazione.

Forza laterale max. consentita
statica

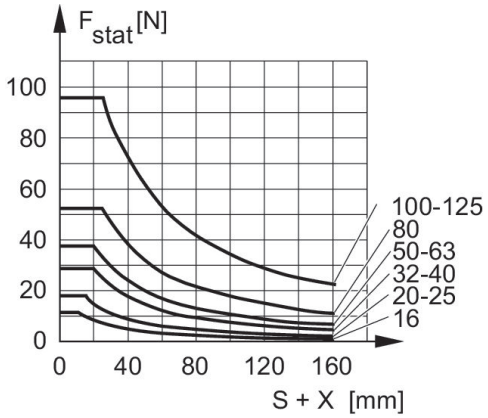

F stat. = forza laterale statica
X = X = distanza tra forza e testata del cilindro
S = corsa

Forza laterale max. consentita
statica

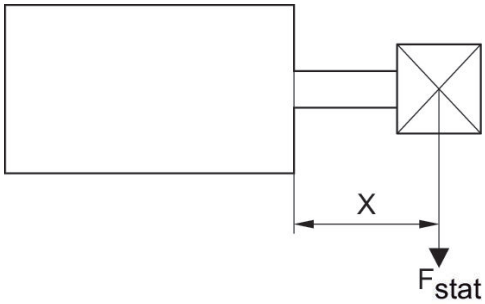

F stat. = forza laterale statica
X = X = distanza tra forza e testata del cilindro

Forza laterale max. consentita
dinamico

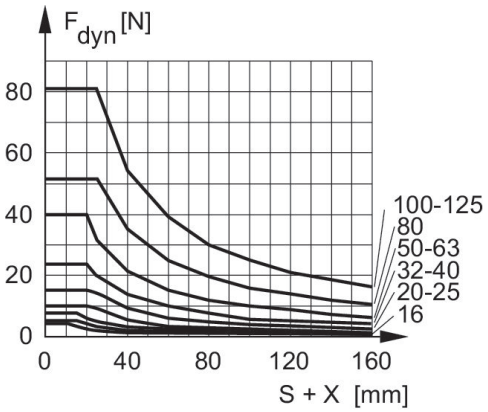

F dyn. = forza laterale dinamica
X = X = distanza tra forza e testata del cilindro
S = corsa

Forza laterale max. consentita
dinamico

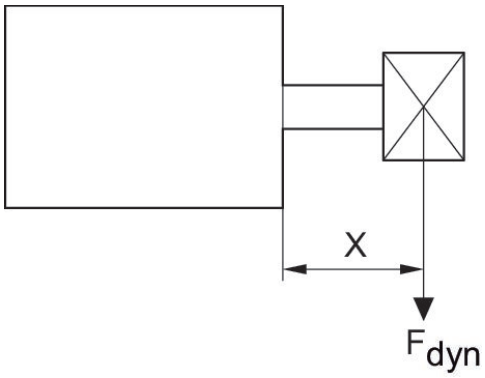

F dyn. = forza laterale dinamica
X = X = distanza tra forza e testata del cilindro
S = corsa

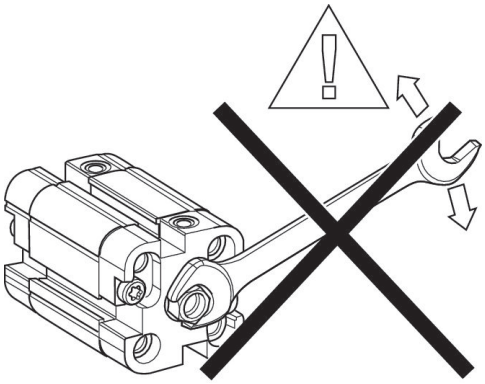

Ø pistone	A	AF min. opzione: asta pistone cava	BG min.	Ø DA H11	Ø DS	Ø DS1	Ø DT H13	E	EE	KF
20	22	12 10: S<3 mm 2)	15,5	12	3	-	7,5	36	M5	M6
25	22	12 10: S<3 mm 2)	15,5	12	3	-	8	40	M5	M6
32	22	12	18	14	4,5	3	8,6	50	G 1/8	M8
40	22	12	18	14	4,5	3	9	58	G 1/8	M8
50	24	16 12: S<4 mm 2)	24	18	6	6	11	68	G 1/8	M10
63	24	16 12: S<4 mm 2)	24	18	6	6	11	80	G 1/8	M10

Ø pistone	KK	KK1	KV	KV1	KW	KW1	LA	LB	LJ	LW
20	M10x1,25	M8x1,25	16	13	5	4	2,5	4,5	4,5	3,7
25	M10x1,25	M8x1,25	16	13	5	4	2,5	4,4	5	3,7
32	M10x1,25	M8x1,25	16	13	5	4	2,5	5,5	5,1	5
40	M10x1,25	M8x1,25	16	13	5	4	2,5	5,5	9,6	5
50	M12x1,25	M10x1,25	18	16	6	5	2,5	2	8,5	5,7
63	M12x1,25	M10x1,25	18	16	6	5	2,5	2	17,8	5,7

Ø pistone	MM f8	PL	RT	SW	SW1	TG	WH	X1	X2	X3
20	10	7,5	M5	8	8	22 ±0,4	5	4,2	-	-
25	10	7,5	M5	8	8	26 ±0,4	5,5	4,5	-	-
32	12	8,5	M6	10	10	32 ±0,5	7	6,5	-	-
40	12	8,5	M6	10	10	42 ±0,5	7	11	-	-
50	16	8,5	M8	13	13	50 ±0,6	7,5	13	4	13
63	16	8,5	M8	13	13	62 ±0,7	8	18	12	21

Ø pistone	ZA + corsa	ZB + corsa
20	38	43 0/+1,4
25	39	44,5 0/ +1,6
32	44	51 0/+1,6
40	45	52 0/+1,6
50	45,5	53 0/+1,6
63	49	57 ±2