Unité de guidage GH2, Série CG1

0821401312

Unités de guidage AVENTICS

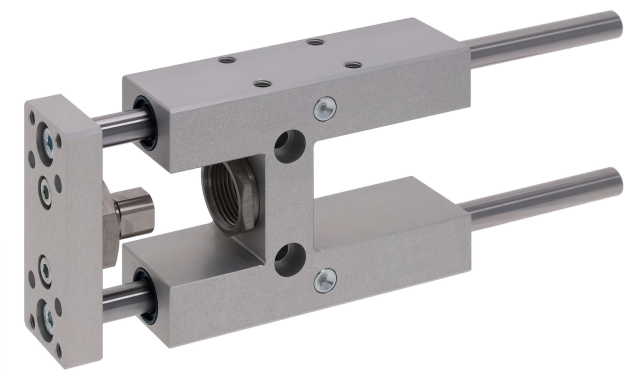

Données techniques

Secteur	Industrie
Ø du piston	25 mm
Course	250 mm
Type de palier	Roulement à billes linéaire
Pour vérin standard	ISO 6432
Température ambiante min.	-20 °C
Température ambiante max.	80 °C
Poids 0 mm course	0.73 kg
Poids +10 mm course	0.012 kg

Matériau

Logements de palier	Aluminium
Surface Logements de palier	anodisé incolore
Type de palier	Acier, chromé
Plaque support	Aluminium
Surface Plaque support	anodisé incolore
Matériau Accouplement compensateur angulaire dans plaque-support	Acier inoxydable
Matériau Tiges de guidage	Acier amélioré trempé

Unité de guidage GH2, Série CG1

0821401312

Référence	0821401312

Informations techniques

Unités de guidage pour vérin Ø 12 appropriées également pour vérin Ø 16

Dimensions

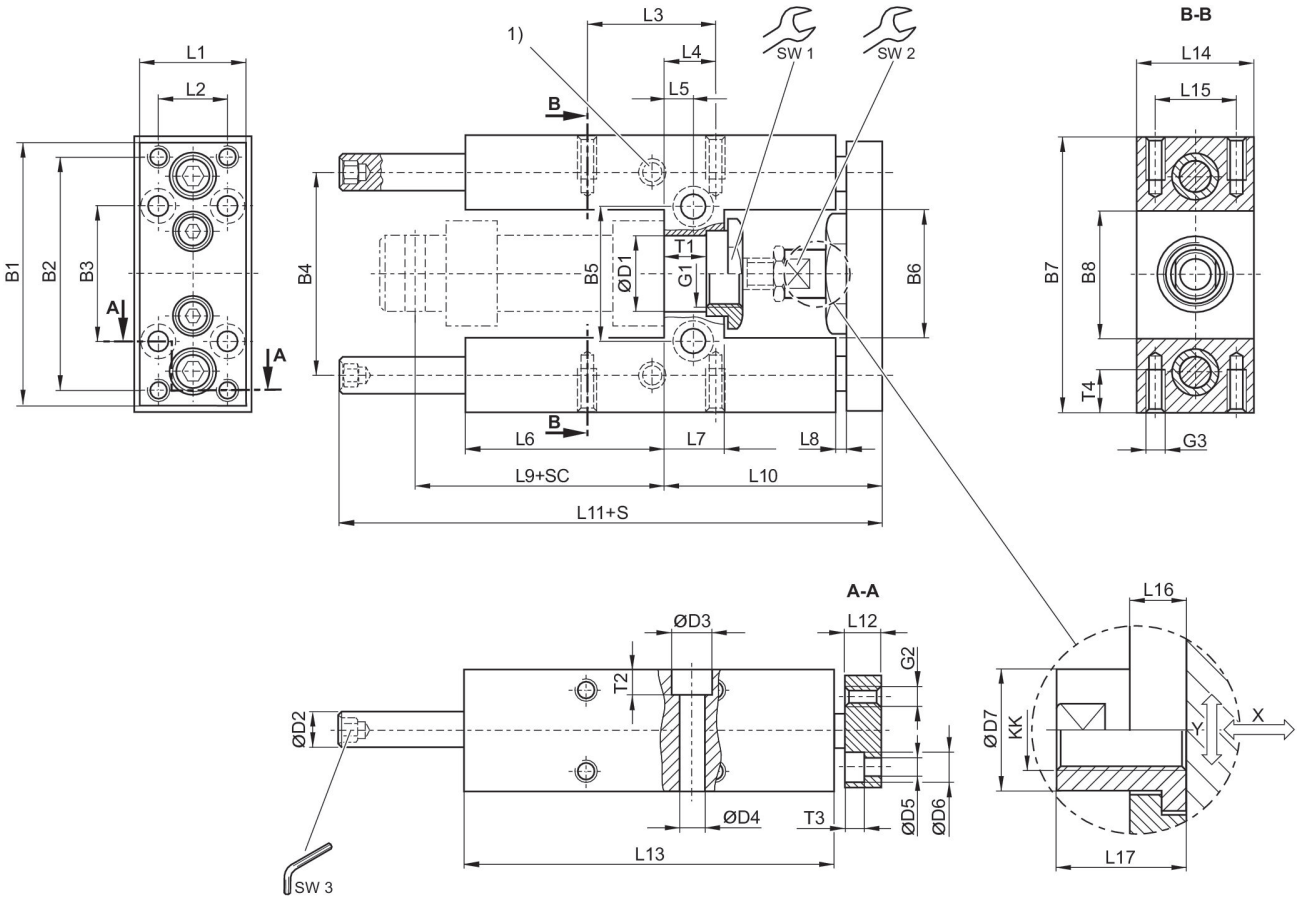

1) Graisseur
S = course
SC = course du vérin
X = jeu maxi (axial)
Y = jeu mini (radial)
Six pans dans la tige de guidage

Unité de guidage GH2, Série CG1

0821401312

Ø du piston	Référence	B1	B2	B3	B4	B5	B6	B7	B8	D1
12	0821401395	63	54	32	46	24	27	65	27	16 H7
20	0821401300	76	68	40	58	38	37	79	37	22 H7
25	0821401310	76	68	40	58	38	37	79	37	22 H7

Ø du piston	D2	D3	D4	D5	D6	D7	G1	G2	G3	KK
12	8	–	5.5	4.5	8	10	M16x1,5	M4	M4	M6
20	10	11	6.6	5.5	10.5	14.5	M22x1,5	M5	M6	M8
25	10	11	6.6	5.5	10.5	14.5	M22x1,5	M5	M6	M10x1,25

Ø du piston	L1	L2	L3	L4	L5	L6	L7	L8	L9	L10
12	27	15	32.5	11	6.5	37	13	3	52.6	51
20	32	20	32.5	15	8.5	58	17	3	71	65
25	32	20	32.5	15	8.5	58	17	3	76	65

Ø du piston	L11	L12	L13	L14	L15	L16	L17	SW1	SW2	SW3
12	133	10	75	30	22	7	18	19	8	4
20	160.5	12	108	34	23	6	22	27	13	5
25	160.5	12	108	34	23	6	17	27	13	5

Ø du piston	T1	T2	T3	T4
12	10.6	–	4.6	8
20	11	7	5.7	14
25	11	7	5.7	14

Charge utile

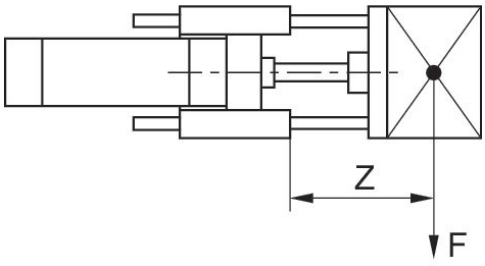

F = Charge utile, Z = Saillie

Charge utile

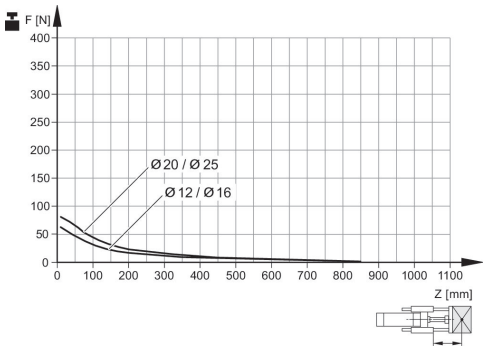

Durée de vie 5x10⁶ m
F = Charge utile, Z = Saillie

Flexion avec charge interne

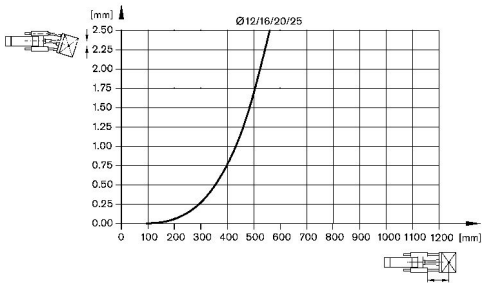

Flexion avec charge 10 N

