Unidade de guia GH2, Série CG1

0821401310

AVENTICS Unidades guia

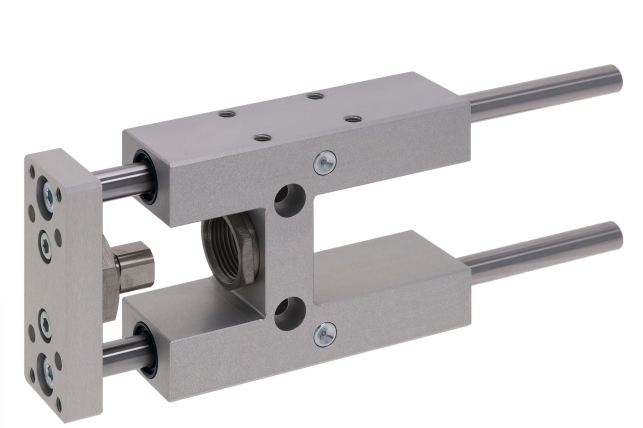

Dados técnicos

Setor	Indústria
Ø De pistão	25 mm
Curso	50 mm
Modelo de mancal	Mancal esférico linear
Para cilindro padronizado	ISO 6432
Temperatura ambiente mín.	-20 °C
Temperatura ambiente máx.	80 °C
Peso 0 mm curso	0.73 kg
Peso +10 mm curso	0.012 kg

Material

Carcaças de rolamentos	Alumínio
Superfície Carcaças de rolamentos	preto Incolor
Modelo de mancal	Aço, cromado
placa de suporte	Alumínio
Superfície placa de suporte	preto Incolor
Material Acoplamento de compensação em placa de suporte	Aço inoxidável
Material barras guia	aço de tratamento temperado

Unidade de guia GH2, Série CG1

0821401310

N° de material	0821401310

Informações técnicas

unidades de guia para clindros Ø 12 servem também para cilindros Ø 16

Dimensões

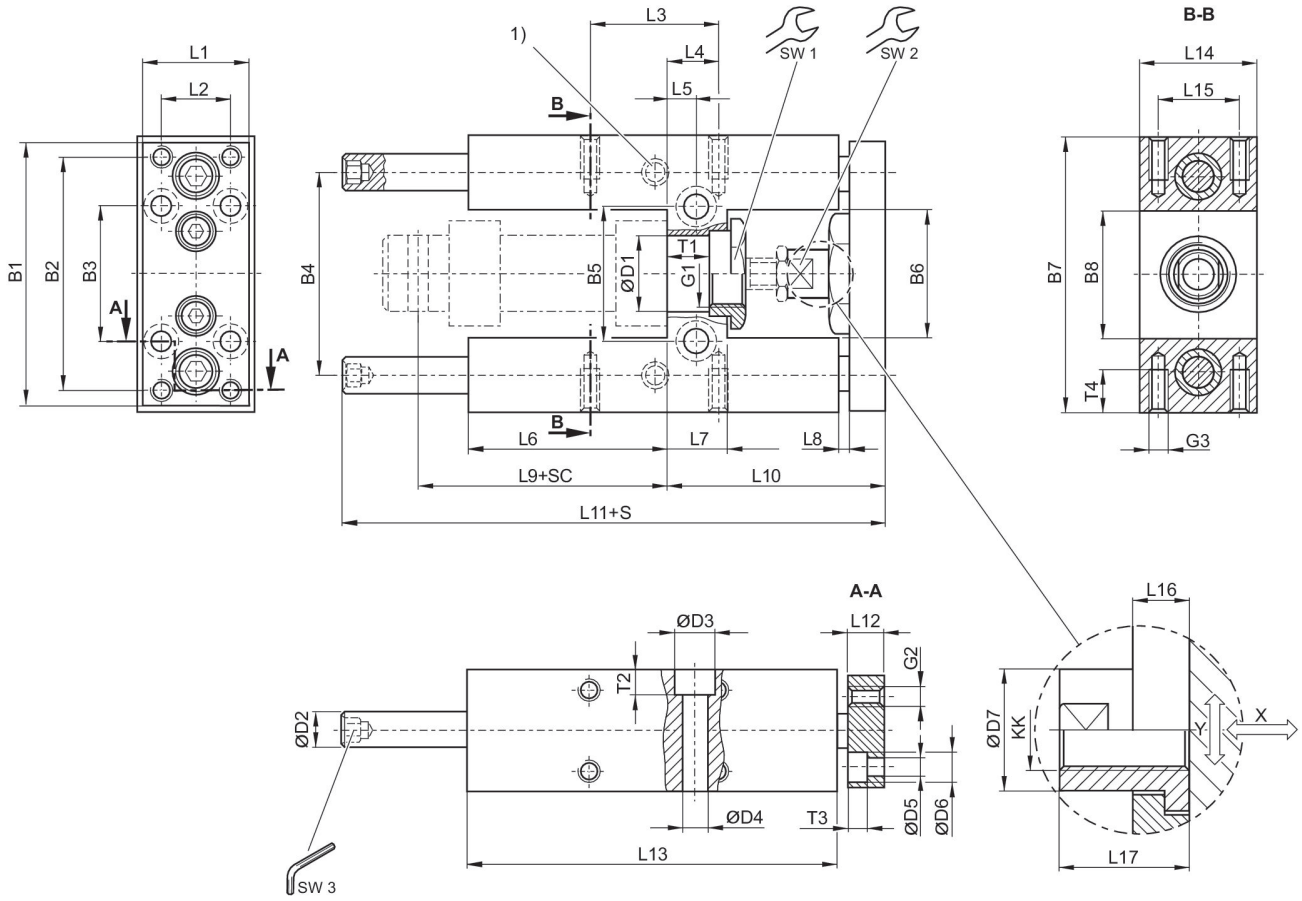

1) Bocal de lubrificação
S = curso
SC = curso do cilindro
X = jogo máx. (axial)
Y = jogo mín. (radial)
Sextavado na barra de guia

Ø De pistão	N° de material	B1	B2	B3	B4	B5	B6	B7	B8
12	0821401395	63	54	32	46	24	27	65	27
20	0821401300	76	68	40	58	38	37	79	37
25	0821401310	76	68	40	58	38	37	79	37

Unidade de guia GH2, Série CG1

0821401310

Ø De pistão	D1	D2	D3	D4	D5	D6	D7	G1	G2
12	16 H7	8	–	5.5	4.5	8	10	M16x1,5	M4
20	22 H7	10	11	6.6	5.5	10.5	14.5	M22x1,5	M5
25	22 H7	10	11	6.6	5.5	10.5	14.5	M22x1,5	M5

Ø De pistão	G3	KK	L1	L2	L3	L4	L5	L6	L7
12	M4	M6	27	15	32.5	11	6.5	37	13
20	M6	M8	32	20	32.5	15	8.5	58	17
25	M6	M10x1,25	32	20	32.5	15	8.5	58	17

Ø De pistão	L8	L9	L10	L11	L12	L13	L14	L15	L16
12	3	52.6	51	133	10	75	30	22	7
20	3	71	65	160.5	12	108	34	23	6
25	3	76	65	160.5	12	108	34	23	6

Ø De pistão	L17	SW1	SW2	SW3	T1	T2	T3	T4
12	18	19	8	4	10.6	–	4.6	8
20	22	27	13	5	11	7	5.7	14
25	17	27	13	5	11	7	5.7	14

carga útil

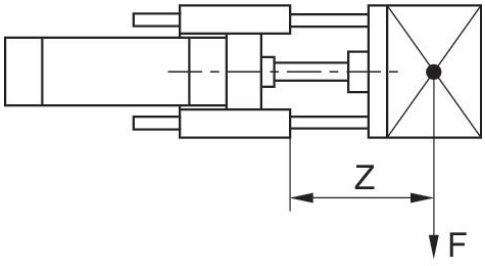

F = Carga útil, Z = Avanço

flexão por carga 10 N

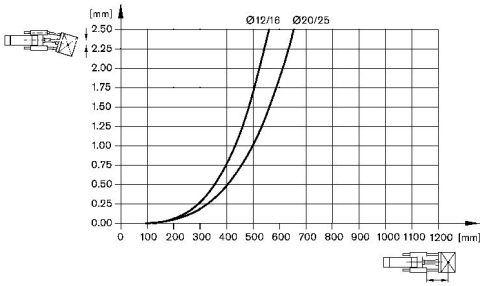

flexão por carga própria

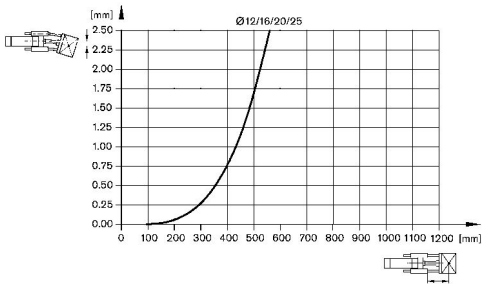

carga útil

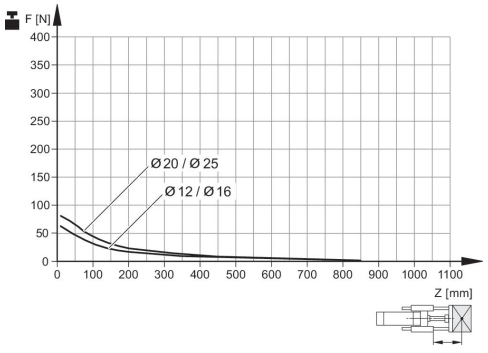

Vida útil $5x10^6$ m
F = Carga útil, Z = Avanço