# Unità di guida GH2, Serie CG1

**0821401305**

## Unità di guida AVENTICS

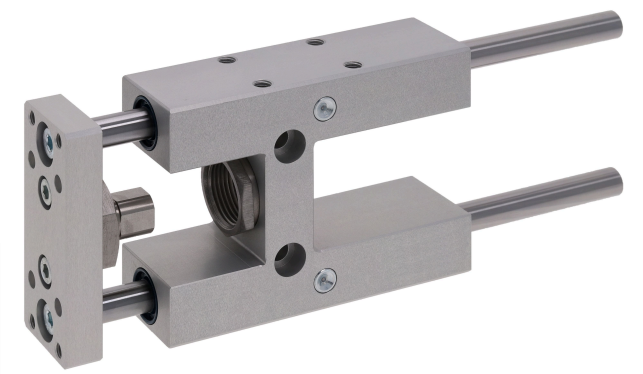

## Dati tecnici

| | |
|---|---|
| Settore | Industria |
| Ø pistone | 20 mm |
| Corsa | 800 mm |
| Tipo di cuscinetto | Cuscinetto a sfera lineare |
| Per cilindri a norma | ISO 6432 |
| Temperatura ambiente min. | -20 °C |
| Temperatura ambiente max. | 80 °C |
| Peso corsa da 0 mm | 0.73 kg |
| Peso corsa da +10 mm | 0.012 kg |

## Materiale

| | |
|---|---|
| Corpo del cuscinetto | Alluminio |
| Superficie Corpo del cuscinetto | anodizzato incolore |
| Tipo di cuscinetto | Acciaio, cromato |
| piastra di supporto | Alluminio |
| Superficie piastra di supporto | anodizzato incolore |
| Materiale Giunto di compensazione nella piastra di supporto | Acciaio inox |
| Materiale Aste di guida | acciaio temprato |

# Unità di guida GH2, Serie CG1

0821401305

| | |
|---|---|
| Codice | 0821401305 |

## Informazioni tecniche

Le unità di guida per cilindri Ø 12 si adattano anche ai cilindri Ø 16.

## Dimensioni

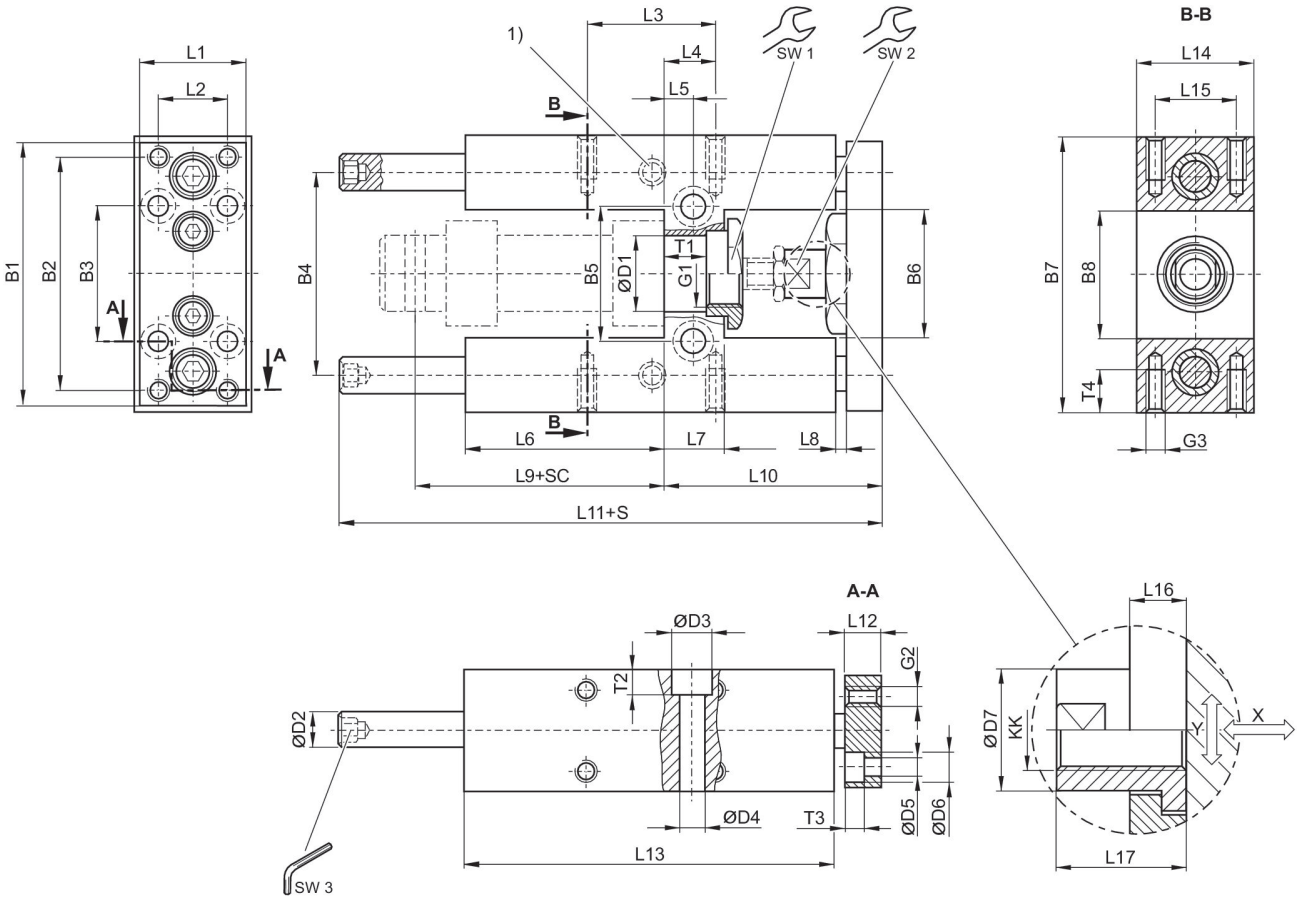


1) Nipplo di lubrificazione
S = corsa
SC = corsa cilindro
X = gioco max. (assiale)
Y = gioco min. (radiale)
esagono nell'asta di guida

# Unità di guida GH2, Serie CG1

0821401305

| Ø pistone | Codice | B1 | B2 | B3 | B4 | B5 | B6 | B7 | B8 | D1 |
|---|---|---|---|---|---|---|---|---|---|---|
| 12 | 0821401395 | 63 | 54 | 32 | 46 | 24 | 27 | 65 | 27 | 16 H7 |
| 20 | 0821401300 | 76 | 68 | 40 | 58 | 38 | 37 | 79 | 37 | 22 H7 |
| 25 | 0821401310 | 76 | 68 | 40 | 58 | 38 | 37 | 79 | 37 | 22 H7 |

| Ø pistone | D2 | D3 | D4 | D5 | D6 | D7 | G1 | G2 | G3 | KK |
|---|---|---|---|---|---|---|---|---|---|---|
| 12 | 8 | – | 5.5 | 4.5 | 8 | 10 | M16x1,5 | M4 | M4 | M6 |
| 20 | 10 | 11 | 6.6 | 5.5 | 10.5 | 14.5 | M22x1,5 | M5 | M6 | M8 |
| 25 | 10 | 11 | 6.6 | 5.5 | 10.5 | 14.5 | M22x1,5 | M5 | M6 | M10x1,25 |

| Ø pistone | L1 | L2 | L3 | L4 | L5 | L6 | L7 | L8 | L9 | L10 |
|---|---|---|---|---|---|---|---|---|---|---|
| 12 | 27 | 15 | 32.5 | 11 | 6.5 | 37 | 13 | 3 | 52.6 | 51 |
| 20 | 32 | 20 | 32.5 | 15 | 8.5 | 58 | 17 | 3 | 71 | 65 |
| 25 | 32 | 20 | 32.5 | 15 | 8.5 | 58 | 17 | 3 | 76 | 65 |

| Ø pistone | L11 | L12 | L13 | L14 | L15 | L16 | L17 | SW1 | SW2 | SW3 |
|---|---|---|---|---|---|---|---|---|---|---|
| 12 | 133 | 10 | 75 | 30 | 22 | 7 | 18 | 19 | 8 | 4 |
| 20 | 160.5 | 12 | 108 | 34 | 23 | 6 | 22 | 27 | 13 | 5 |
| 25 | 160.5 | 12 | 108 | 34 | 23 | 6 | 17 | 27 | 13 | 5 |

| Ø pistone | T1 | T2 | T3 | T4 |
|---|---|---|---|---|
| 12 | 10.6 | – | 4.6 | 8 |
| 20 | 11 | 7 | 5.7 | 14 |
| 25 | 11 | 7 | 5.7 | 14 |

## carico utile

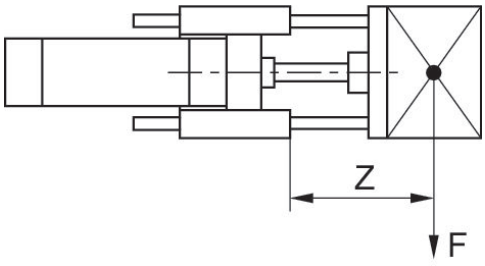


F = Carico utile, Z = Sporgenza

## carico utile

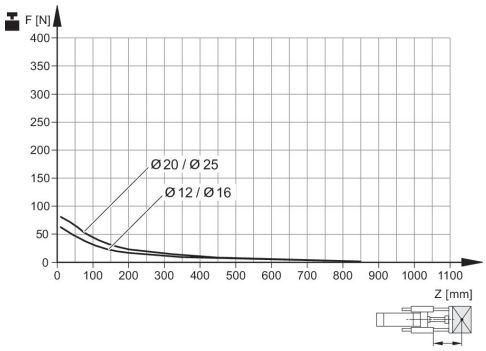


Durata 5x10⁶ m
F = Carico utile, Z = Sporgenza

## flessione tramite carico fisso

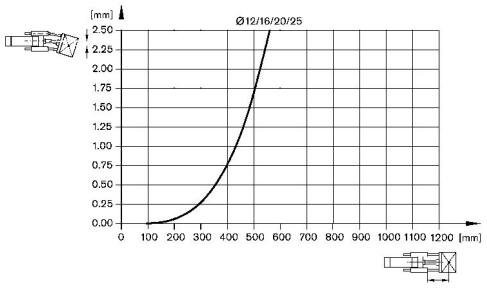


## flessione tramite carico 10 N

