Unidad de guía GH2, Serie CG1

0821401303

Unidades de guíado AVENTICS

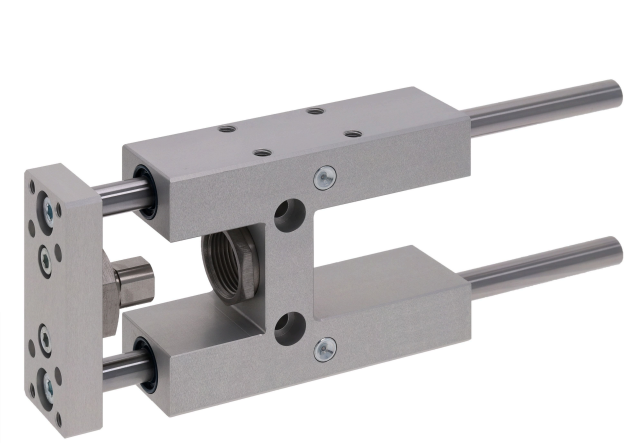

Datos técnicos

Sector	Industria
Ø del émbolo	20 mm
Carrera	400 mm
Tipo de cojinetes	Cojinete de bolas lineal
Para cilindro estandarizado	ISO 6432
Temperatura ambiente mín.	-20 °C
Temperatura ambiente máx.	80 °C
Peso 0 mm de carrera	0.73 kg
Peso +10 mm de carrera	0.012 kg

Material

Carcasas de cojinete	Aluminio
Superficie Carcasas de cojinete	anodizado incoloro
Tipo de cojinetes	Acero, cromado
placa de soporte	Aluminio
Superficie placa de soporte	anodizado incoloro
Material Acoplamiento de compensación en placa de apoyo	Acero inoxidable
Material Vástagos guía	Acero templado endurecido

Unidad de guía GH2, Serie CG1

0821401303

N° de material	0821401303

Información técnica

Unidades de guía para cilindro Ø 12 también encajan en el cilindro Ø 16

Dimensiones

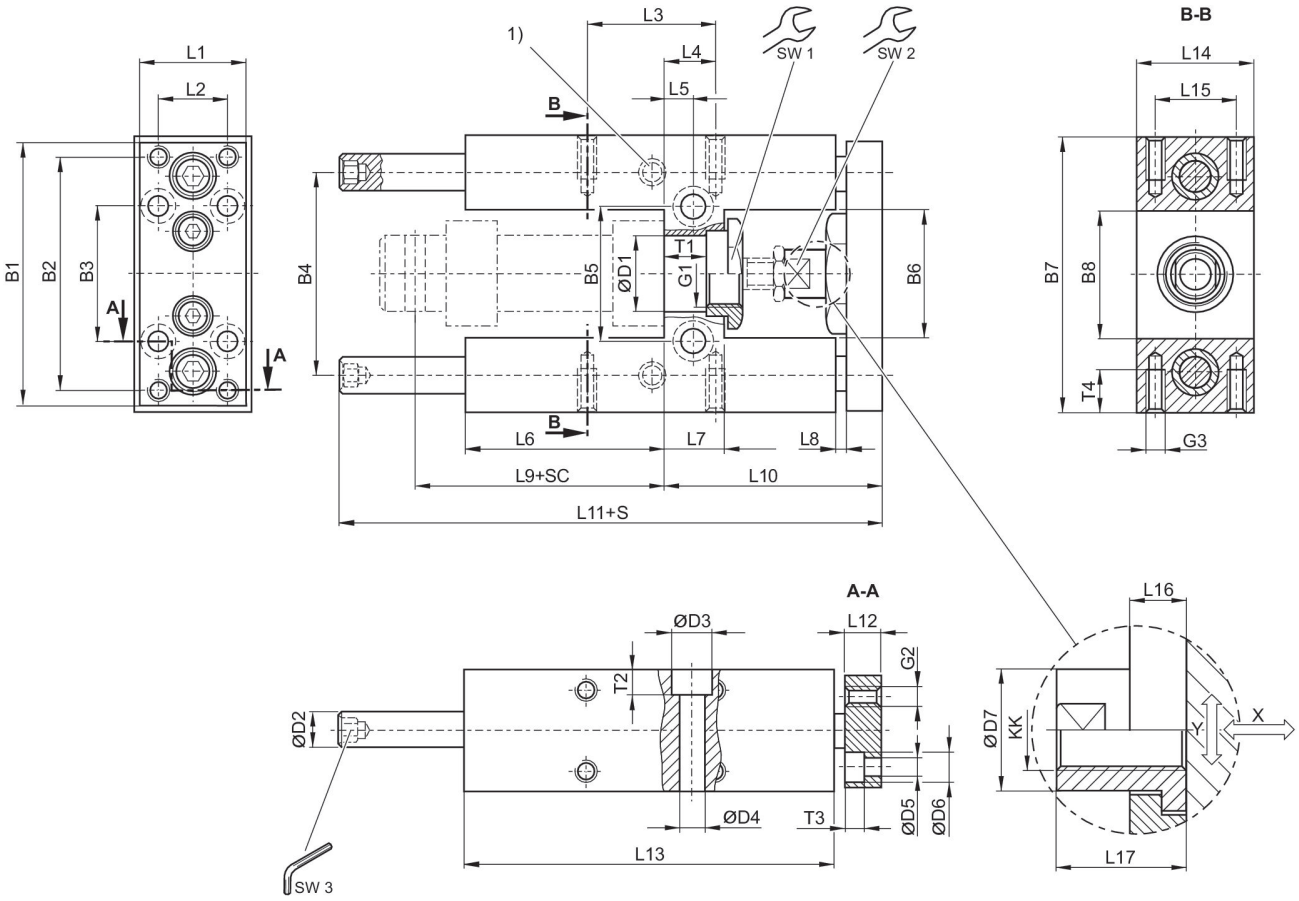

1) Lubricador
S = carrera
SC = carrera de cilindro
X = juego máx. (axial)
Y = juego mín. (radial)
hexágono en vástago de guía

Ø del émbolo	N° de material	B1	B2	B3	B4	B5	B6	B7	B8
12	0821401395	63	54	32	46	24	27	65	27
20	0821401300	76	68	40	58	38	37	79	37
25	0821401310	76	68	40	58	38	37	79	37

Unidad de guía GH2, Serie CG1

0821401303

Ø del émbolo	D1	D2	D3	D4	D5	D6	D7	G1	G2
12	16 H7	8	–	5.5	4.5	8	10	M16x1,5	M4
20	22 H7	10	11	6.6	5.5	10.5	14.5	M22x1,5	M5
25	22 H7	10	11	6.6	5.5	10.5	14.5	M22x1,5	M5

Ø del émbolo	G3	KK	L1	L2	L3	L4	L5	L6	L7
12	M4	M6	27	15	32.5	11	6.5	37	13
20	M6	M8	32	20	32.5	15	8.5	58	17
25	M6	M10x1,25	32	20	32.5	15	8.5	58	17

Ø del émbolo	L8	L9	L10	L11	L12	L13	L14	L15	L16
12	3	52.6	51	133	10	75	30	22	7
20	3	71	65	160.5	12	108	34	23	6
25	3	76	65	160.5	12	108	34	23	6

Ø del émbolo	L17	SW1	SW2	SW3	T1	T2	T3	T4
12	18	19	8	4	10.6	–	4.6	8
20	22	27	13	5	11	7	5.7	14
25	17	27	13	5	11	7	5.7	14

carga útil

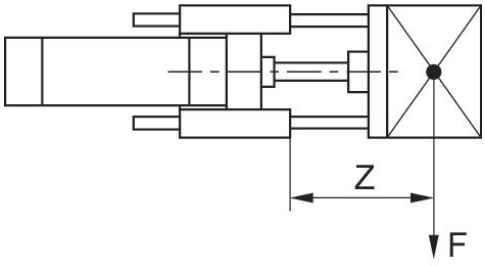

F = Carga útil, Z = Saliente

flexión por carga 10 N

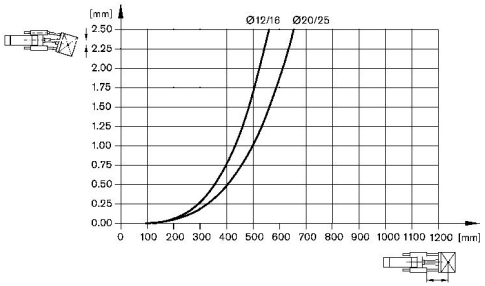

flexión por carga propia

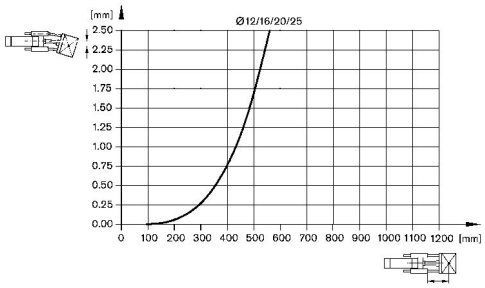

carga útil

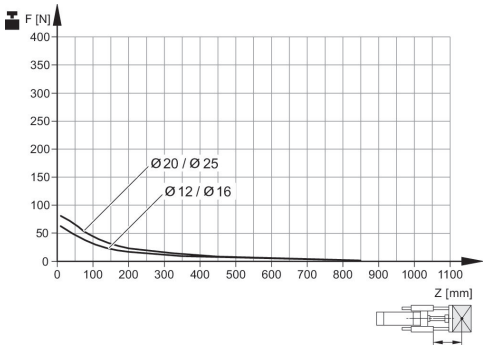

Vida útil $5x10^6$ m
F = Carga útil, Z = Saliente