Unità di guida GH1, Serie CG1

0821401215

Unità di guida AVENTICS

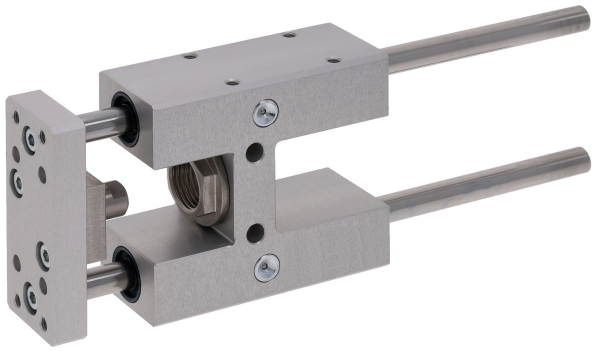

Dati tecnici

Settore	Industria
Ø pistone	25 mm
Corsa	400 mm
Tipo di cuscinetto	bronzina
Per cilindri a norma	ISO 6432
Temperatura ambiente min.	-20 °C
Temperatura ambiente max.	80 °C
Peso corsa da 0 mm	0.73 kg
Peso corsa da +10 mm	0.0122 kg

Materiale

Corpo del cuscinetto	Alluminio
Superficie Corpo del cuscinetto	anodizzato incolore
Tipo di cuscinetto	bronzo sinterizzato
piastra di supporto	Alluminio
Superficie piastra di supporto	anodizzato incolore
Materiale Giunto di compensazione nella piastra di supporto	Acciaio inox
Materiale Aste di guida	acciaio temprato

Unità di guida GH1, Serie CG1

0821401215

Superficie Aste di guida	rettificato
Codice	0821401215

Informazioni tecniche

Le unità di guida per cilindri Ø 12 si adattano anche ai cilindri Ø 16.

Dimensioni

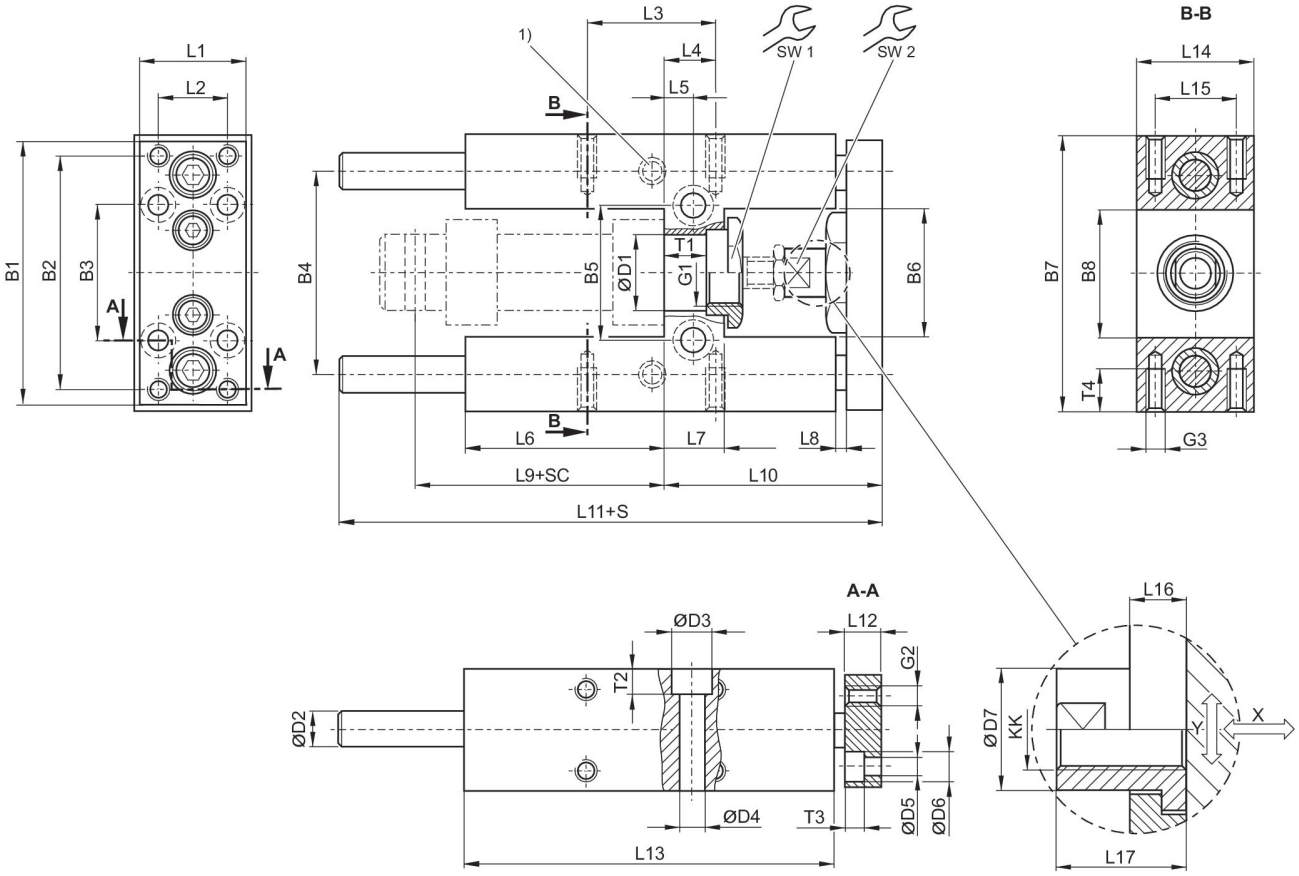

1) Nipplo di lubrificazione
S = corsa
SC = corsa cilindro
X = gioco max. (assiale)
Y = gioco min. (radiale)

Unità di guida GH1, Serie CG1

0821401215

Ø pistone	Codice	B1	B2	B3	B4	B5	B6	B7	B8	D1
12	0821401295	63	54	32	46	24	27	65	27	16 H7
20	0821401200	76	68	40	58	38	37	79	37	22 H7
25	0821401210	76	68	40	58	38	37	79	37	22 H7

Ø pistone	D2	D3	D4	D5	D6	D7	G1	G2	G3	KK
12	8	–	5.5	4.5	8	10	M16x1,5	M4	M4	M6
20	10	11	6.6	5.5	10.5	14.5	M22x1,5	M5	M6	M8
25	10	11	6.6	5.5	10.5	14.5	M22x1,5	M5	M6	M10x1,25

Ø pistone	L1	L2	L3	L4	L5	L6	L7	L8	L9	L10
12	27	15	32.5	11	6.5	37	13	3	52.6	51
20	32	20	32.5	15	8.5	58	17	3	71	65
25	32	20	32.5	15	8.5	58	17	3	76	65

Ø pistone	L11	L12	L13	L14	L15	L16	L17	SW1	SW2	T1
12	133	10	75	30	22	7	18	19	8	10.6
20	160.5	12	108	34	23	6	22	27	13	11
25	160.5	12	108	34	23	6	17	27	13	11

Ø pistone	T2	T3	T4
12	–	4.6	8
20	7	5.7	14
25	7	5.7	14

carico utile

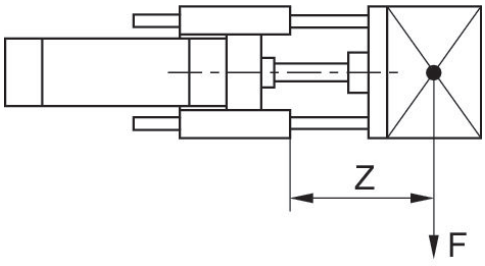

F = Carico utile, Z = Sporgenza

carico utile

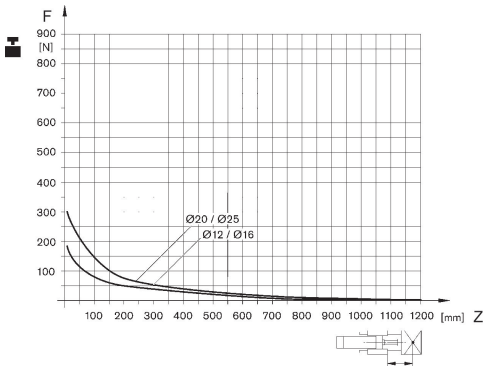

F = Carico utile, Z = Sporgenza

flessione tramite carico fisso

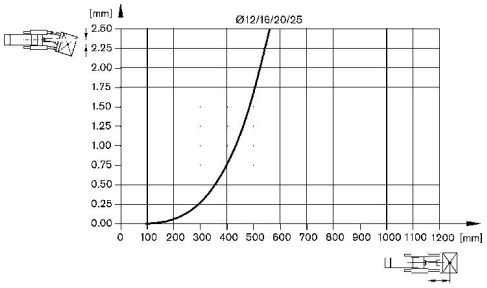

flessione tramite carico 10 N

