# Unidad de guía GH1, Serie CG1

**0821401214**



**Unidades de guíado AVENTICS**

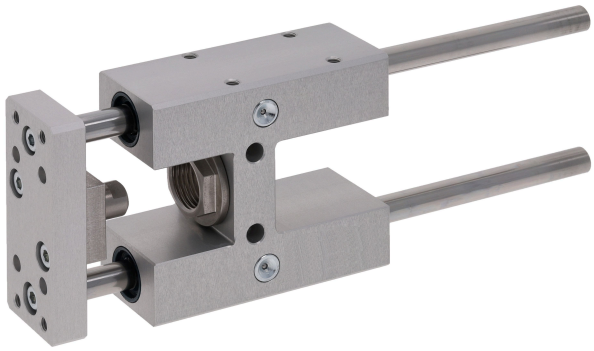

## Datos técnicos

| | |
|---|---|
| Sector | Industria |
| Ø del émbolo | 25 mm |
| Carrera | 250 mm |
| Tipo de cojinetes | cojinete deslizante |
| Para cilindro estandarizado | ISO 6432 |
| Temperatura ambiente mín. | -20 °C |
| Temperatura ambiente máx. | 80 °C |
| Peso 0 mm de carrera | 0.73 kg |
| Peso +10 mm de carrera | 0.0122 kg |

## Material

| | |
|---|---|
| Carcasas de cojinete | Aluminio |
| Superficie Carcasas de cojinete | anodizado incoloro |
| Tipo de cojinetes | bronce sinterizado |
| placa de soporte | Aluminio |
| Superficie placa de soporte | anodizado incoloro |
| Material Acoplamiento de compensación en placa de apoyo | Acero inoxidable |
| Material Vástagos guía | Acero templado endurecido |

# Unidad de guía GH1, Serie CG1

0821401214



| | |
|---|---|
| Superficie Vástagos guía | amolado |
| N° de material | 0821401214 |

## Información técnica

Unidades de guía para cilindro Ø 12 también encajan en el cilindro Ø 16

## Dimensiones

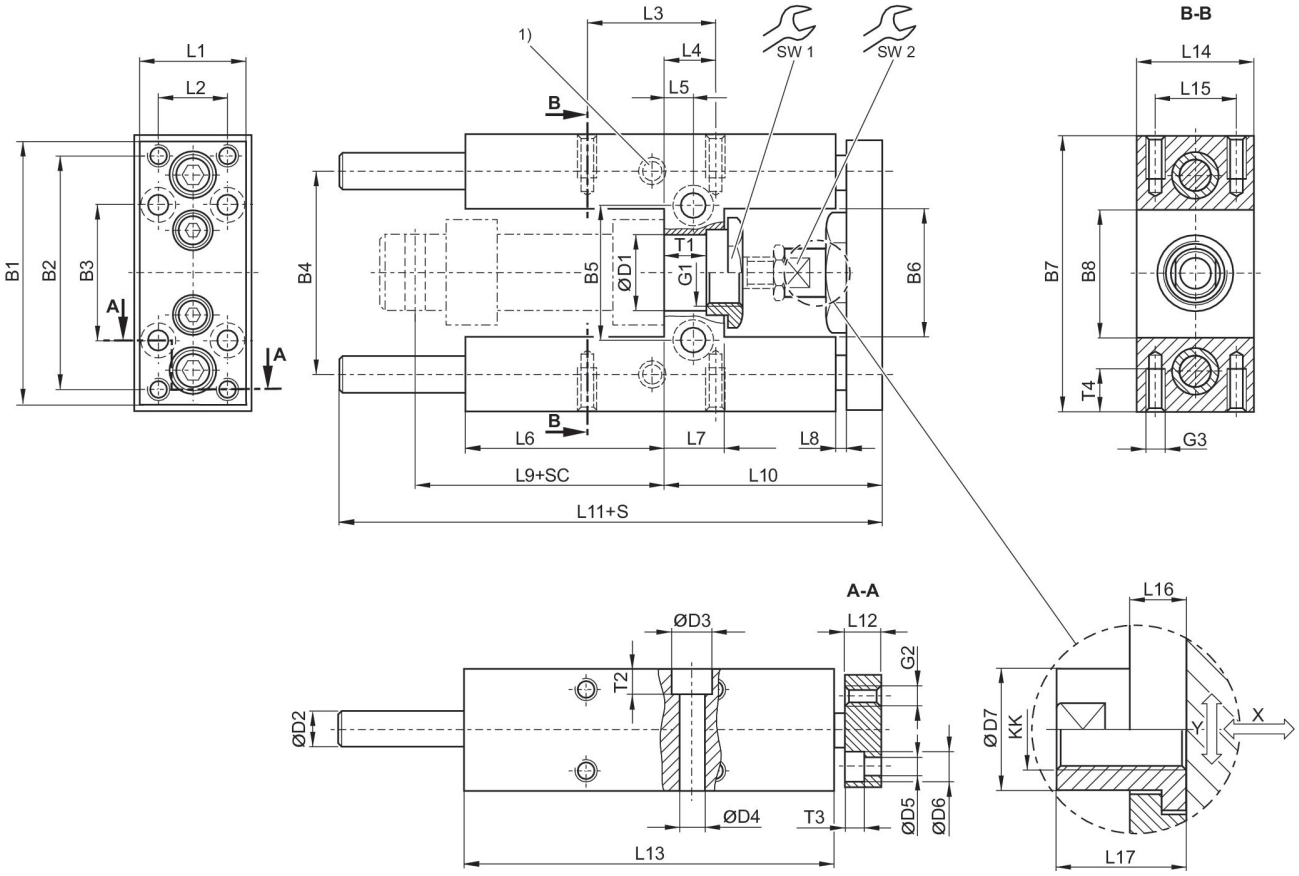


1) Lubricador
S = carrera
SC = carrera de cilindro
X = juego máx. (axial)
Y = juego mín. (radial)

| Ø del émbolo | N° de material | B1 | B2 | B3 | B4 | B5 | B6 | B7 | B8 |
|---|---|---|---|---|---|---|---|---|---|
| 12 | 0821401295 | 63 | 54 | 32 | 46 | 24 | 27 | 65 | 27 |
| 20 | 0821401200 | 76 | 68 | 40 | 58 | 38 | 37 | 79 | 37 |
| 25 | 0821401210 | 76 | 68 | 40 | 58 | 38 | 37 | 79 | 37 |

| Ø del émbolo | D1 | D2 | D3 | D4 | D5 | D6 | D7 | G1 | G2 |
|---|---|---|---|---|---|---|---|---|---|
| 12 | 16 H7 | 8 | – | 5.5 | 4.5 | 8 | 10 | M16x1,5 | M4 |

# Unidad de guía GH1, Serie CG1

0821401214



| Ø del émbolo | D1 | D2 | D3 | D4 | D5 | D6 | D7 | G1 | G2 |
|---|---|---|---|---|---|---|---|---|---|
| 20 | 22 H7 | 10 | 11 | 6.6 | 5.5 | 10.5 | 14.5 | M22x1,5 | M5 |
| 25 | 22 H7 | 10 | 11 | 6.6 | 5.5 | 10.5 | 14.5 | M22x1,5 | M5 |

| Ø del émbolo | G3 | KK | L1 | L2 | L3 | L4 | L5 | L6 | L7 |
|---|---|---|---|---|---|---|---|---|---|
| 12 | M4 | M6 | 27 | 15 | 32.5 | 11 | 6.5 | 37 | 13 |
| 20 | M6 | M8 | 32 | 20 | 32.5 | 15 | 8.5 | 58 | 17 |
| 25 | M6 | M10x1,25 | 32 | 20 | 32.5 | 15 | 8.5 | 58 | 17 |

| Ø del émbolo | L8 | L9 | L10 | L11 | L12 | L13 | L14 | L15 | L16 |
|---|---|---|---|---|---|---|---|---|---|
| 12 | 3 | 52.6 | 51 | 133 | 10 | 75 | 30 | 22 | 7 |
| 20 | 3 | 71 | 65 | 160.5 | 12 | 108 | 34 | 23 | 6 |
| 25 | 3 | 76 | 65 | 160.5 | 12 | 108 | 34 | 23 | 6 |

| Ø del émbolo | L17 | SW1 | SW2 | T1 | T2 | T3 | T4 |
|---|---|---|---|---|---|---|---|
| 12 | 18 | 19 | 8 | 10.6 | – | 4.6 | 8 |
| 20 | 22 | 27 | 13 | 11 | 7 | 5.7 | 14 |
| 25 | 17 | 27 | 13 | 11 | 7 | 5.7 | 14 |

## carga útil

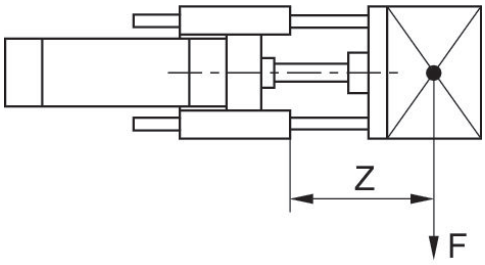


F = Carga útil, Z = Saliente

## carga útil

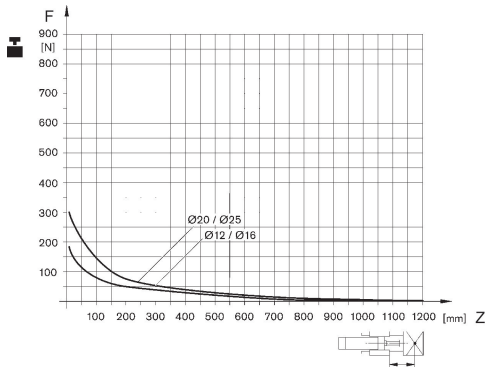


F = Carga útil, Z = Saliente

## flexión por carga 10 N

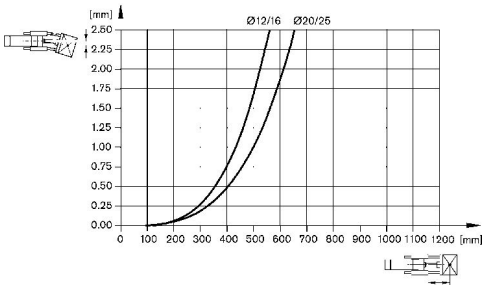


## flexión por carga propia

