Unidade de guia GH1, Série CG1

0821401202

AVENTICS Unidades guia

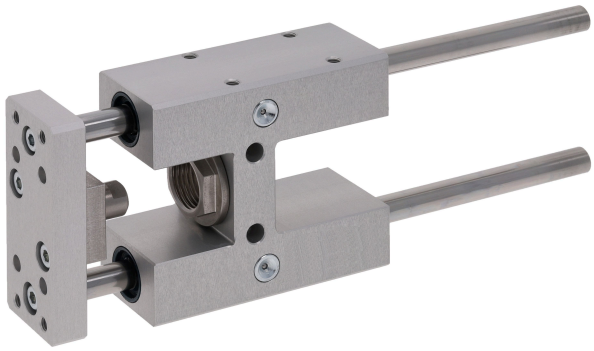

Dados técnicos

Setor	Indústria
Ø De pistão	20 mm
Curso	160 mm
Modelo de mancal	mancal liso
Para cilindro padronizado	ISO 6432
Temperatura ambiente mín.	-20 °C
Temperatura ambiente máx.	80 °C
Peso 0 mm curso	0.73 kg
Peso +10 mm curso	0.0122 kg

Material

Carcaças de rolamentos	Alumínio
Superfície Carcaças de rolamentos	preto Incolor
Modelo de mancal	bronze sintetizado
placa de suporte	Alumínio
Superfície placa de suporte	preto Incolor
Material Acoplamento de compensação em placa de suporte	Aço inoxidável
Material barras guia	aço de tratamento temperado

Unidade de guia GH1, Série CG1

0821401202

Superfície barras guia	polido
N° de material	0821401202

Informações técnicas

unidades de guia para clindros Ø 12 servem também para cilindros Ø 16

Dimensões

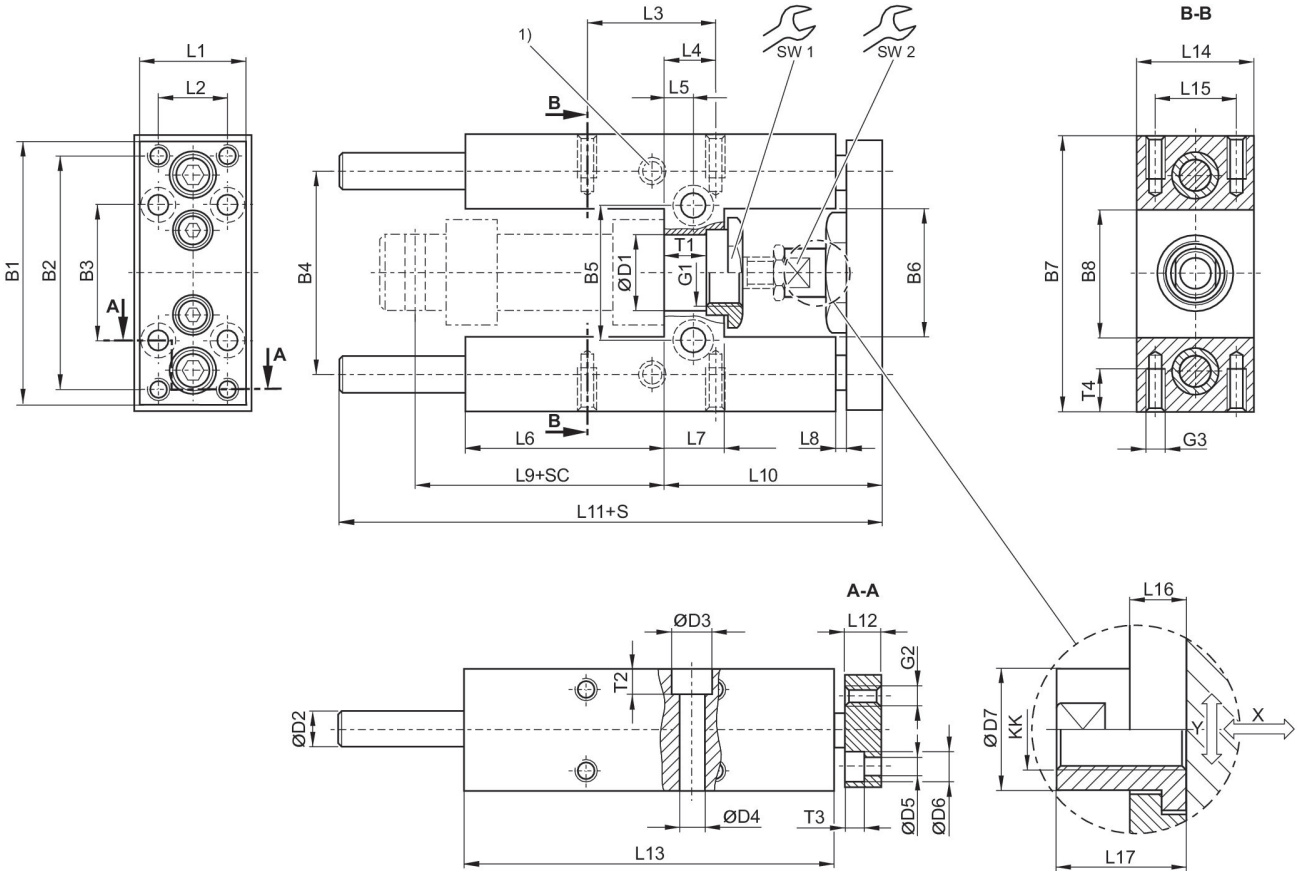

1) Bocal de lubrificação
S = curso
SC = curso do cilindro
X = jogo máx. (axial)
Y = jogo mín. (radial)

Ø De pistão	N° de material	B1	B2	B3	B4	B5	B6	B7	B8
12	0821401295	63	54	32	46	24	27	65	27
20	0821401200	76	68	40	58	38	37	79	37
25	0821401210	76	68	40	58	38	37	79	37

Ø De pistão	D1	D2	D3	D4	D5	D6	D7	G1	G2
12	16 H7	8	–	5.5	4.5	8	10	M16x1,5	M4

Unidade de guia GH1, Série CG1

0821401202

Ø De pistão	D1	D2	D3	D4	D5	D6	D7	G1	G2
20	22 H7	10	11	6.6	5.5	10.5	14.5	M22x1,5	M5
25	22 H7	10	11	6.6	5.5	10.5	14.5	M22x1,5	M5

Ø De pistão	G3	KK	L1	L2	L3	L4	L5	L6	L7
12	M4	M6	27	15	32.5	11	6.5	37	13
20	M6	M8	32	20	32.5	15	8.5	58	17
25	M6	M10x1,25	32	20	32.5	15	8.5	58	17

Ø De pistão	L8	L9	L10	L11	L12	L13	L14	L15	L16
12	3	52.6	51	133	10	75	30	22	7
20	3	71	65	160.5	12	108	34	23	6
25	3	76	65	160.5	12	108	34	23	6

Ø De pistão	L17	SW1	SW2	T1	T2	T3	T4
12	18	19	8	10.6	–	4.6	8
20	22	27	13	11	7	5.7	14
25	17	27	13	11	7	5.7	14

carga útil

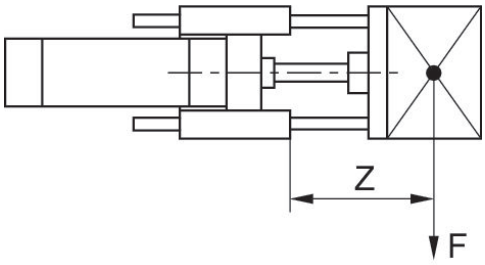

F = Carga útil, Z = Avanço

carga útil

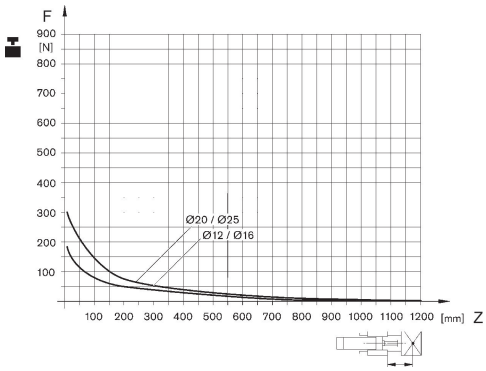

F = Carga útil, Z = Avanço

flexão por carga 10 N

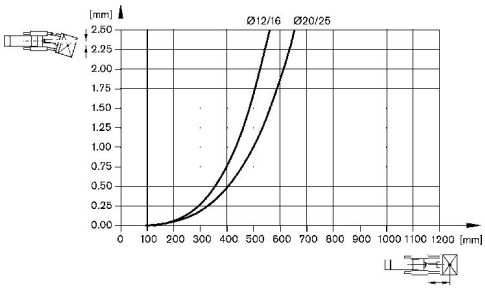

flexão por carga própria

