Filtro muy fino, Serie NL6-FLC

0821303819

Unidades de preparación de aire AVENTICS serie NL6

Las unidades de mantenimiento AVENTICS serie NL son adecuadas para cualquier área: como componentes individuales o como unidades de mantenimiento montadas, para preparación de aire comprimido de forma centralizada o descentralizada, en variantes compactas o potentes, para su uso a altas o a bajas temperaturas. Esta línea ofrece tecnología de preparación de aire comprimido completa y personalizable. Incluye la opción de poder combinar cada componente de la serie con el fin de alcanzar la función deseada, lo que permite ajustar los componentes de forma precisa a la medida de cada aplicación.



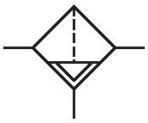

Datos técnicos

Sector	Industria
Componentes	Filtro muy fino
Recipiente	recipiente metálico sin mirilla
Orificio	G 3/4
Eficacia de filtración	0.01 µm
Caudal nominal Qn	2600 l/min
Purga de condensado	completamente automático, abierto sin presión
Presión de funcionamiento mín.	1.5 bar
Presión de funcionamiento máx.	16 bar
Temperatura ambiente mín.	-10 °C
Temperatura ambiente máx.	60 °C
Fluido	Aire comprimido Gases neutros
Máx. clase de aire comprimido que se puede alcanzar según ISO 8573-1:2010	1 : - : 2
Filtro de volumen de recipiente	150 cm³
Elemento filtrante	intercambiable
Filtrado previo recomendado	0.3 µm
Peso	1.66 kg
Posición de montaje	vertical

Tipo	bloqueable

Material

Material carcasa	Zinc fundido a presión
Material placa frontal	Acrilonitrilo butadieno estireno
Material juntas	Caucho de acrilnitrilo butadieno
Material recipiente	Zinc fundido a presión
Material cartucho de filtro	Fibra de vidrio al borosilicato
N° de material	0821303819

Información técnica

El punto de condensación de presión se debe situar como mínimo 15 °C por debajo de la temperatura ambiental y del medio, y debe ser como máx. de 3 °C .

Tenga en cuenta que los recipientes de policarbonato son sensibles a los disolventes, encontrará indicaciones complementarias en "Información para el cliente".

El cambio de la dirección de flujo (desde la alimentación de aire a la izquierda a la alimentación de aire a la derecha) se realiza girando la posición de montaje 180° en el eje vertical. Encontrará más detalles en las instrucciones de servicio.

Recipiente: metal, con cierre de bayoneta

Si se colocan prefiltros/filtros finísimos directamente unos junto a otros, se debe montar entre ellos respecticamente una placa terminal 1827009590 (G3/4) o 1827009591 (G1) con juego de unión NL6 1827009593.

Caudal nominal Qn con presión secundaria p2 = 6 bar y Δp = 0,1 bar

Posibilidad de equipamiento a posteriori de un manómetro de presión diferencial para el control del filtro

Filtro muy fino, Serie NL6-FLC

0821303819

Dimensiones en mm

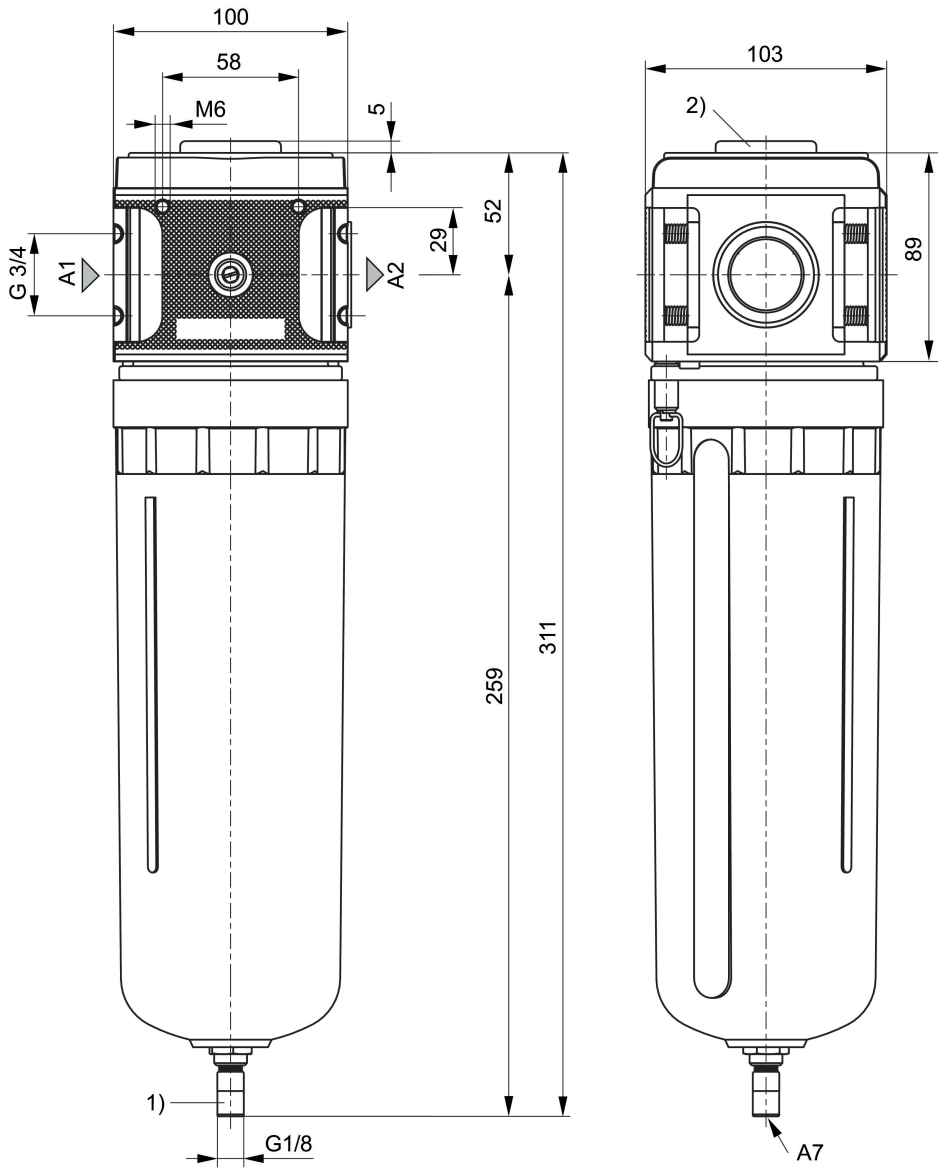

A1 = entrada
A2 = salida
A7 = purga de condensado
1) Purga de condensado automática
2) Conexión de manómetro de presión diferencial

Filtro muy fino, Serie NL6-FLC

0821303819

Característica de caudal, p2 = 0,05 - 7 bar

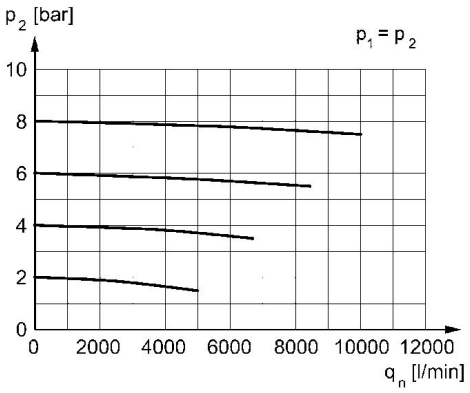

p2 = Presión secundaria
qn = Caudal nominal