Filtro muito fino, Série NL6-FLC

0821303819

Unidades de preparação de ar AVENTICS série NL6

As unidades de manutenção AVENTICS série NL são adequadas para todas as áreas: como componentes individuais ou como unidades de manutenção montadas, para preparação de ar comprimido centralizado ou descentralizado, em versões compactas ou ampliadas, para uso em temperaturas altas ou reduzidas. Esta linha oferece uma tecnologia de preparação de ar comprimido completa e personalizável. Inclui uma opção para combinar todos os componentes da série para alcançar a função desejada, permitindo ajustá-los de forma precisa a fim de atender aos requisitos da aplicação.



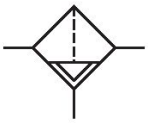

Dados técnicos

Setor	Indústria
Componentes	Filtro muito fino
Recipiente	reservatório de metal sem óculo de inspeção
Conexão	G 3/4
Largura dos poros do filtro	0.01 µm
Fluxo nominal Qn	2600 l/min
Descarga de condensação	totalmente automático, aberto sem pressão
Pressão de operação mín.	1.5 bar
Pressão de operação máx	16 bar
Temperatura ambiente mín.	-10 °C
Temperatura ambiente máx.	60 °C
Fluido	Ar comprimido Gases neutros
Classe de pressão máx. possível, de acordo com a ISO 8573-1:2010	1 : - : 2
Volume de recipiente filtro	150 cm³
Elemento filtrante	substituível
Filtragem prévia recomendada	0.3 µm
Peso	1.66 kg
Local de montagem	vertical

Filtro muito fino, Série NL6-FLC

0821303819

Modelo	bloqueável

Material

Material de caixa	Zinco moldado a pressão
Material placa dianteira	Plástico acrilonitrila-butadieno-estirol
Material de vedações	Borracha de acrilonitrila butadieno
Material recipiente	Zinco moldado a pressão
Material cartucho de filtro	Fibra de vidro boro-silicato
N° de material	0821303819

Informações técnicas

O ponto de condensação de pressão deve ser pelo menos 15 °C abaixo da temperatura ambiente e do fluido e um máximo de 3 °C .

Observe o seguinte: os recipientes em policarbonato são suscetíveis a solventes, consulte as informações complementares em "Informações ao Cliente".

A alteração da direção do fluxo de passagem (da alimentação de ar à esquerda para a alimentação de ar à direita) é feita por uma montagem girada 180º no eixo vertical. Mais informações podem ser obtidas no manual de operação.

Recipiente: metal, com fecho de baioneta

Se o pré-filtro/filtro muito fino/filtro de carvão ativado forem colocados diretamente um ao lado do outro, deve ser montada uma placa de fecho 1827009590 (G3/4) ou 1827009591 (G1) com um kit de bloqueio NL6 1827009593.

Fluxo nominal Qn com pressão secundária p2 = 6 bar e Δp = 0,1 bar

Equipagem posterior possível de um manômetro de pressão diferencial para verificação de filtro

Filtro muito fino, Série NL6-FLC

0821303819

Dimensões em mm

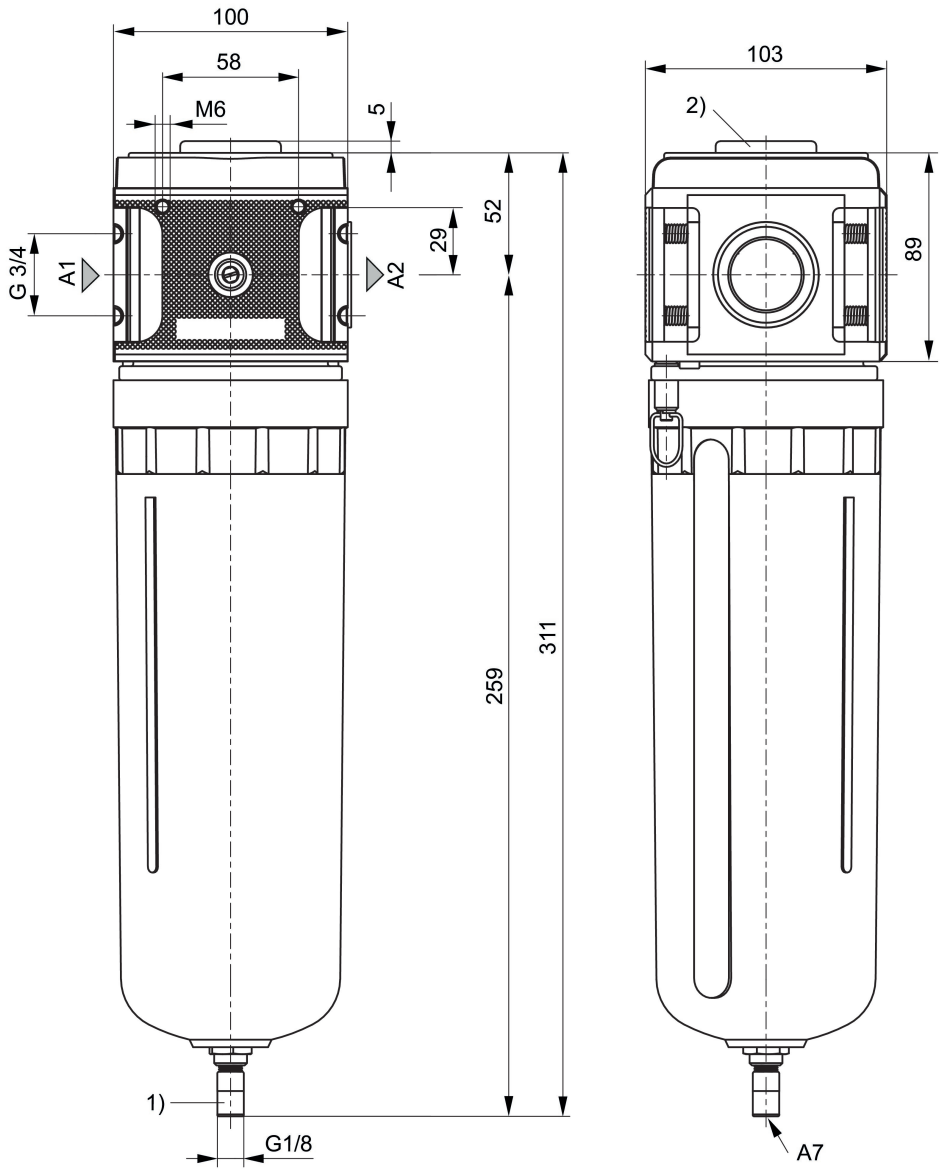

A1 = entrada
A2 = saída
A7 = Descarga de condensado
1) Evacuação de condensado totalmente automática
2) Conexão de manômetro de pressão diferencial

Filtro muito fino, Série NL6-FLC

0821303819

Característica de fluxo, p2 = 0,05 - 7 bar

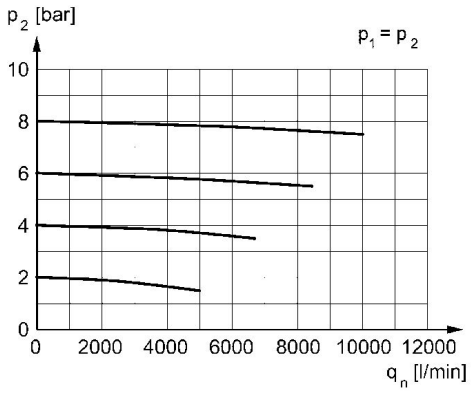

p2 = Pressão secundária
qn = Fluxo nominal