Filtre hyperfin, Série NL6-FLC

0821303819

Unités de traitement de l’air AVENTICS série NL6

Les unités de maintenance série NL sont adaptées à tous les domaines : en tant que composants individuels ou en ensembles montés, pour un traitement centralisé ou décentralisé de l’air comprimé, dans des versions compactes ou puissantes, pour un usage à des températures élevées ou basses. Cette gamme propose une technologie complète et personnalisable de traitement de l’air comprimé. Elle comprend une option permettant de combiner tous les composants de la série afin de réaliser la fonction souhaitée, ce qui permet d’adapter les composants avec précision aux exigences de chaque application.



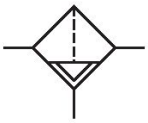

Données techniques

Secteur	Industrie
Composants	Filtre hyperfin
Réservoir	Cuve métal sans voyant
Orifice	G 3/4
Porosité du filtre	0.01 µm
Débit nominal Qn	2600 l/min
Purge	Entièrement automatique, ouvert sans pression
Pression de service min.	1.5 bar
Pression de service maxi	16 bar
Température ambiante min.	-10 °C
Température ambiante max.	60 °C
Fluide	Air comprimé Gaz neutres
Catégorie d’air comprimé max. atteignable selon la norme ISO 8573-1:2010	1 : - : 2
Volume de cuve à filtre	150 cm³
Élément de filtre	remplaçable
Préfiltrage recommandé	0.3 µm
Poids	1.66 kg
Position de montage	Vertical

Type de construction	montage en batterie possible

Matériau

Matériau boîtiers	Zinc coulé sous pression
Matériau plaque frontale	Plastique acrylonitrile-styrène-butadiène
Matériau joints	Caoutchouc nitrile (NBR)
Matériau réservoir	Zinc coulé sous pression
Matériau cartouche de filtre	Fibre de verre borosilicate
Référence	0821303819

Informations techniques

Le point de rosée sous pression doit se situer à au moins 15 °C sous la température ambiante et la température du fluide et peut atteindre max. 3 °C .

A noter : les cuves en polycarbonate sont sensibles aux solvants , vous trouverez des informations complémentaires sur "Informations client".

La modification du sens de débit (d’une alimentation en air comprimé à gauche à une alimentation en air comprimé à droite) s’effectue en tournant le composant de 180° sur l’axe vertical. Pour de plus amples détails, veuillez consulter la notice d’instruction.

Cuve : métal, avec fermeture à baïonnette

Si des préfiltres / filtres fins / filtres à charbon actif sont placés directement côte-à-côte, une plaque d’arrêt 1827009590 (G3/4) ou 1827009591 (G1) avec kit de montage en batterie NL6 1827009593 doit être montée entre eux.

Débit nominal Qn avec pression secondaire p2 = 6 bar et Δp = 0,1 bar

Le montage ultérieur d'un manomètre de pression différentielle est possible pour surveiller le filtre

Filtre hyperfin, Série NL6-FLC

0821303819

Dimensions en mm

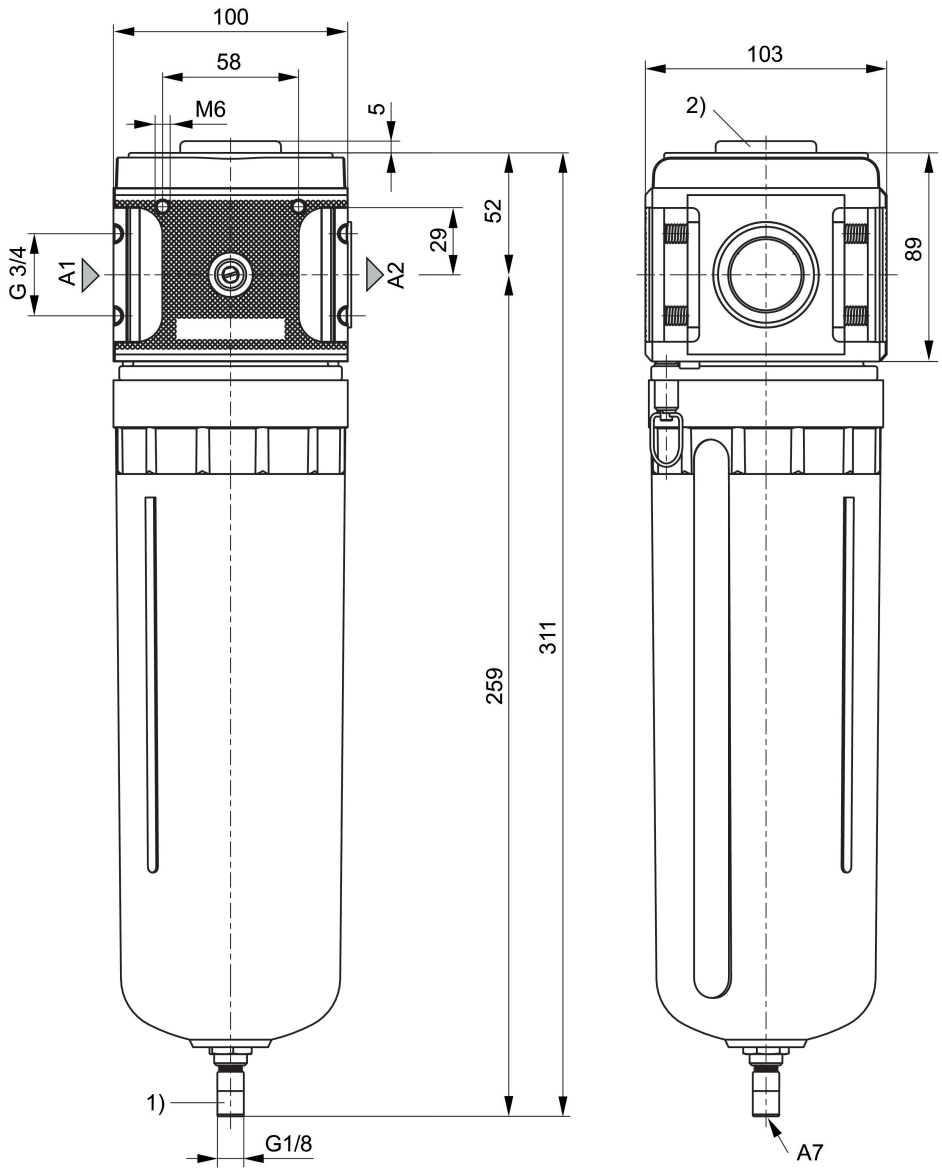

A1 = entrée
A2 = sortie
A7 = purge
1) Purge entièrement automatique
2) Raccordement du manomètre de pression différentielle

Filtre hyperfin, Série NL6-FLC

0821303819

Caractéristiques de débit, p2 = 0,05 - 7 bar

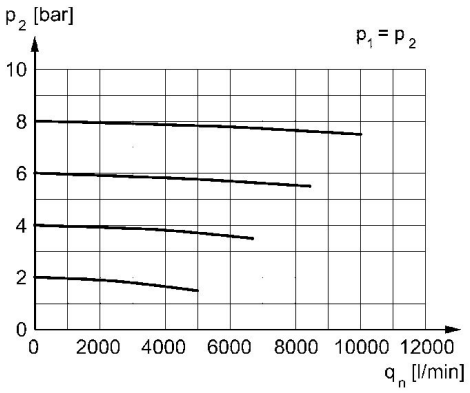

p2 = Pression secondaire
qn = Débit nominal