Microfiltro, Serie NL1-FLC

0821303718

2024-04-23

Unità di trattamento aria AVENTICS Serie NL1

I gruppi di trattamento aria AVENTICS Serie NL sono adatti a qualsiasi area: come componenti singoli o come gruppi assemblati, per il trattamento dell'aria compressa centralizzato o decentrato, in versioni compatte o più potenti, da utilizzare a temperature basse o elevate. Questa linea offre una tecnologia di trattamento dell'aria compressa completa e personalizzabile. Comprende un'opzione per combinare ciascun componente della Serie in modo da ottenere la funzione desiderata, rendendo possibile la regolazione precisa dei componenti in base ai requisiti dell'applicazione.



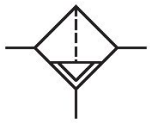

Dati tecnici

Settore	Industria
Componenti	Microfiltro
Contenitore	contenitore in PC senza gabbia di protezione
Raccordo	G 1/4
Grado di filtraggio	0.01 µm
Portata nominale Qn	450 l/min
Scarico di condensa	semiautomatico, aperto senza pressione
Pressione di esercizio min.	1.5 bar
Pressione di esercizio max	16 bar
Temperatura ambiente min.	-10 °C
Temperatura ambiente max.	60 °C
Fluido	Aria compressa Gas neutri
Max. classe dell'aria compressa raggiungibile secondo ISO 8573-1:2010	1 : - : 2
Volume contenitore del filtro	16 cm³
Elemento filtrante	sostituibile
Prefiltraggio consigliato	0.3 µm
Peso	0.23 kg
Posizione di montaggio	verticale

Microfiltro, Serie NL1-FLC

2024-04-23

0821303718

Tipo	montabile in batteria

Materiale

Materiale corpo	Pressofuso di zinco
Materiale piastra frontale	Plastica acrilonitrile-butadiene-stirene
Materiale guarnizioni	Gomma acrilonitrile-butadiene
Materiale boccola filettata	Pressofuso di zinco
Materiale contenitore	Policarbonato
Materiale cartuccia filtro	Fibra di vetro borosilicato
Codice	0821303718

Informazioni tecniche

Il punto di rugiada in pressione deve essere inferiore alla temperatura ambiente e a quella del fluido di almeno 15 °C e non superare il valore di 3 °C .

Nota: i contenitori di policarbonato sono sensibili a solventi, ulteriori indicazioni sono riportate sotto "Informazioni clienti".

Modifica direzione di flusso (da alimentazione aria sinistra a alimentazione aria destra) avviene mediante un montaggio ruotato di 180° sull'asse verticale. Per maggiori dettagli consultare le istruzioni per l'uso.

Portata nominale Qn con pressione secondaria p2 = 6 bar e Δp = 0,1 bar

Microfiltro, Serie NL1-FLC

2024-04-23

0821303718

Dimensioni

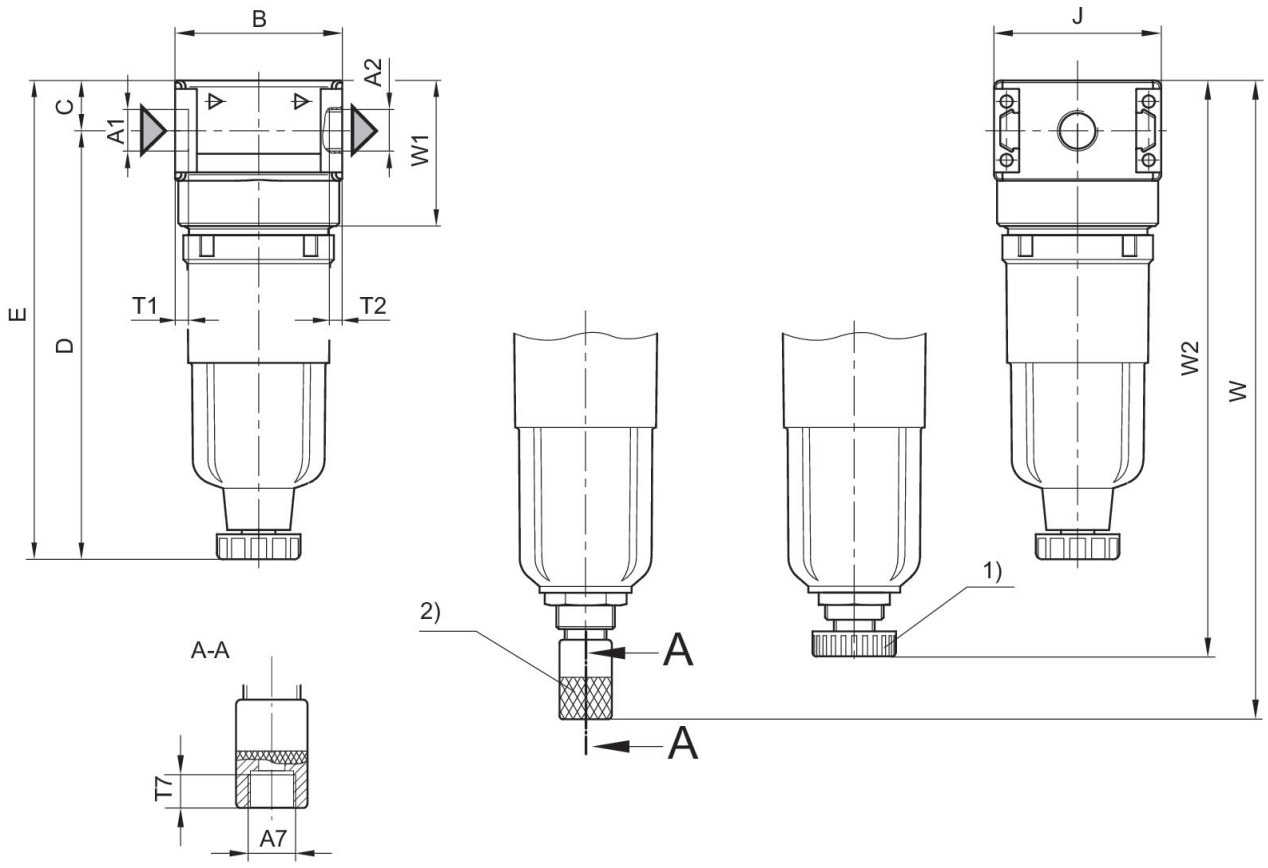

A1 = ingresso A2 = uscita
1) Scarico di condensa semiautomatico 2) scarico di condensa automatico

Dimensioni in mm

Codice	A1	A2	A7	B	C	D	E	J	T1
0821303716	G 1/8	G 1/8	G 1/8	40	12.3	102.5	114.8	40	8
0821303717	G 1/8	G 1/8	G 1/8	40	12.3	102.5	114.8	40	8
0821303718	G 1/4	G 1/4	G 1/8	40	12.3	–	–	40	8

Codice	T2	T7	W	W1	W2
0821303716	8	8.5	153	35.1	–
0821303717	8	8.5	153	35.1	–
0821303718	8	8.5	–	35.1	138

caratteristica della portata G1/4

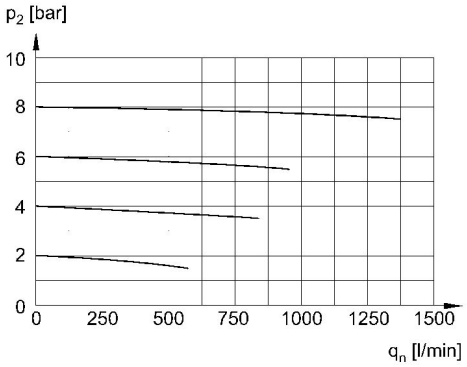

p2 = pressione secondaria qn = portata nominale

caratteristica della portata G1/8

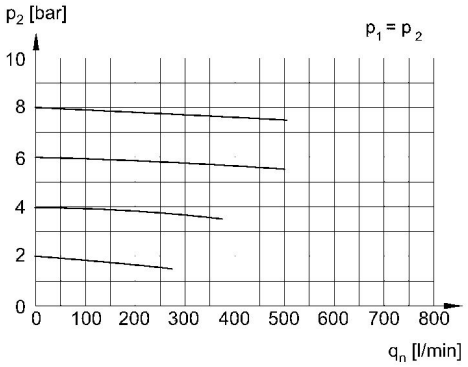

p2 = pressione secondaria qn = portata nominale