Filtre hyperfin, Série NL1-FLC

0821303718

2024-04-23

Unités de traitement de l’air AVENTICS série NL1

Les unités de maintenance série NL sont adaptées à tous les domaines : en tant que composants individuels ou en ensembles montés, pour un traitement centralisé ou décentralisé de l’air comprimé, dans des versions compactes ou puissantes, pour un usage à des températures élevées ou basses. Cette gamme propose une technologie complète et personnalisable de traitement de l’air comprimé. Elle comprend une option permettant de combiner tous les composants de la série afin de réaliser la fonction souhaitée, ce qui permet d’adapter les composants avec précision aux exigences de chaque application.



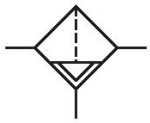

Données techniques

Secteur	Industrie
Composants	Filtre hyperfin
Réservoir	Cuve PC sans capot de protection
Orifice	G 1/4
Porosité du filtre	0.01 µm
Débit nominal Qn	450 l/min
Purge	Semi-automatique, ouvert sans pression
Pression de service min.	1.5 bar
Pression de service maxi	16 bar
Température ambiante min.	-10 °C
Température ambiante max.	60 °C
Fluide	Air comprimé Gaz neutres
Catégorie d’air comprimé max. atteignable selon la norme ISO 8573-1:2010	1 : - : 2
Volume de cuve à filtre	16 cm³
Élément de filtre	remplaçable
Préfiltrage recommandé	0.3 µm
Poids	0.23 kg
Position de montage	Vertical

Type de construction	montage en batterie possible

Matériau

Matériau boîtiers	Zinc coulé sous pression
Matériau plaque frontale	Plastique acrylonitrile-styrène-butadiène
Matériau joints	Caoutchouc nitrile (NBR)
Matériau douille filetée	Zinc coulé sous pression
Matériau réservoir	Polycarbonate
Matériau cartouche de filtre	Fibre de verre borosilicate
Référence	0821303718

Informations techniques

Le point de rosée sous pression doit se situer à au moins 15 °C sous la température ambiante et la température du fluide et peut atteindre max. 3 °C .

A noter : les cuves en polycarbonate sont sensibles aux solvants , vous trouverez des informations complémentaires sur "Informations client".

La modification du sens de débit (d’une alimentation en air comprimé à gauche à une alimentation en air comprimé à droite) s’effectue en tournant le composant de 180° sur l’axe vertical. Pour de plus amples détails, veuillez consulter la notice d’instruction.

Débit nominal Qn avec pression secondaire p2 = 6 bar et Δp = 0,1 bar

Filtre hyperfin, Série NL1-FLC

2024-04-23

0821303718

Dimensions

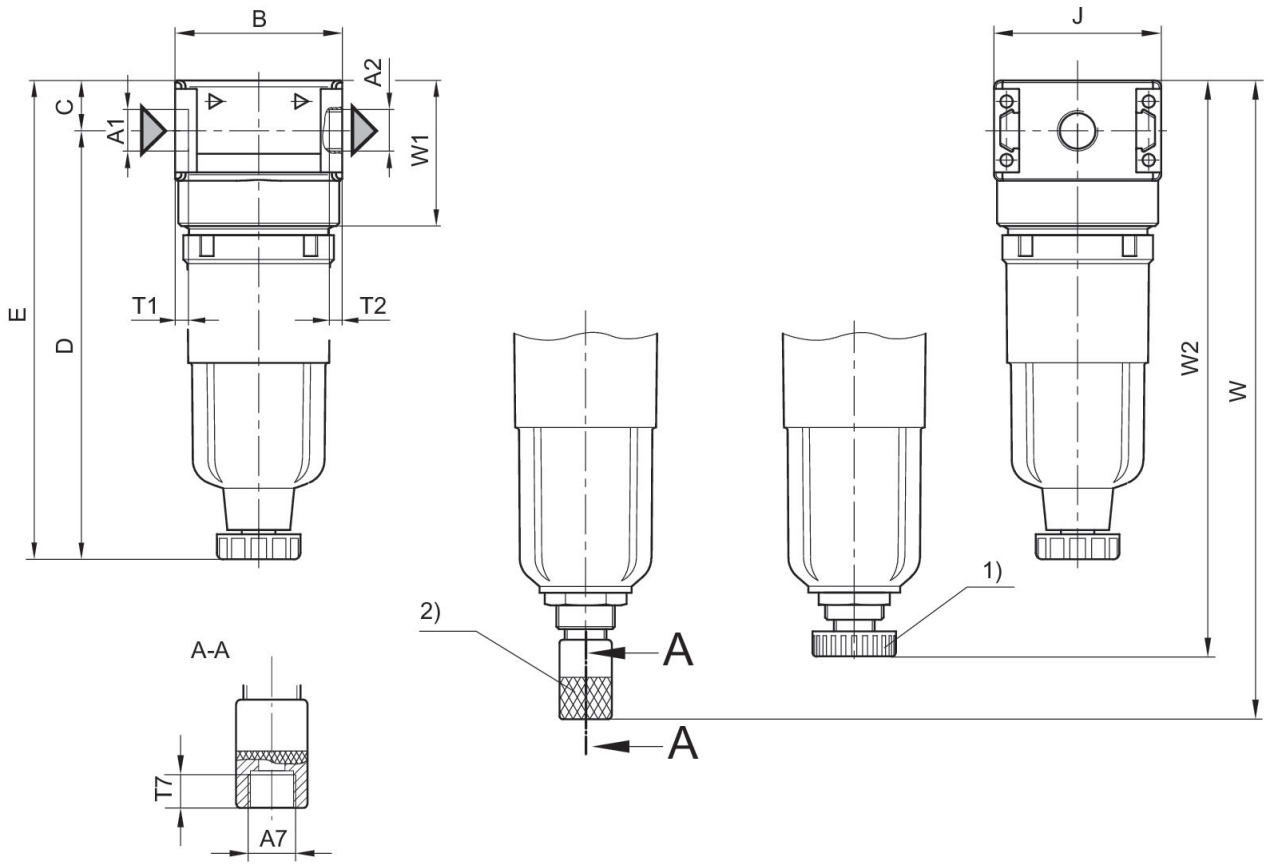

A1 = entrée A2 = sortie
1) Purge semi-automatique 2) Purge entièrement automatique

Dimensions en mm

Référence	A1	A2	A7	B	C	D	E	J	T1
0821303716	G 1/8	G 1/8	G 1/8	40	12.3	102.5	114.8	40	8
0821303717	G 1/8	G 1/8	G 1/8	40	12.3	102.5	114.8	40	8
0821303718	G 1/4	G 1/4	G 1/8	40	12.3	–	–	40	8

Référence	T2	T7	W	W1	W2
0821303716	8	8.5	153	35.1	–
0821303717	8	8.5	153	35.1	–
0821303718	8	8.5	–	35.1	138

Filtre hyperfin, Série NL1-FLC

2024-04-23

0821303718

Caractéristiques de débit G1/4

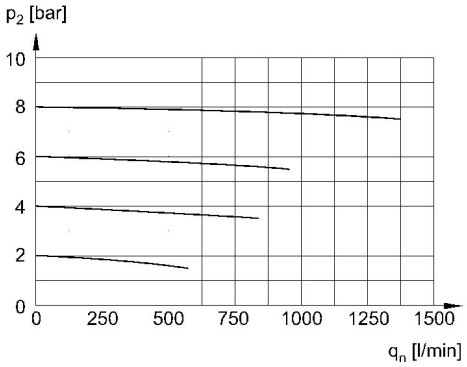

p2 = pression secondaire qn = débit nominal

Caractéristiques de débit G1/8

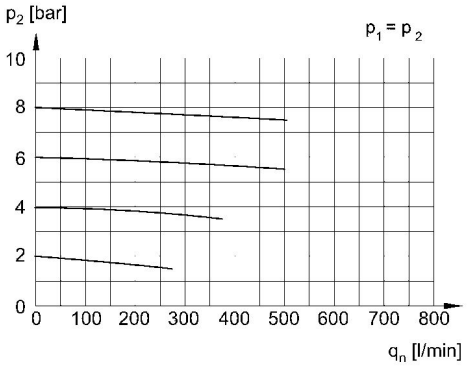

p2 = pression secondaire qn = débit nominal