Filtro muy fino, Serie NL1-FLC

0821303716

2024-04-23

Unidades de preparación de aire AVENTICS serie NL1

Las unidades de mantenimiento AVENTICS serie NL son adecuadas para cualquier área: como componentes individuales o como unidades de mantenimiento montadas, para preparación de aire comprimido de forma centralizada o descentralizada, en variantes compactas o potentes, para su uso a altas o a bajas temperaturas. Esta línea ofrece tecnología de preparación de aire comprimido completa y personalizable. Incluye la opción de poder combinar cada componente de la serie con el fin de alcanzar la función deseada, lo que permite ajustar los componentes de forma precisa a la medida de cada aplicación.



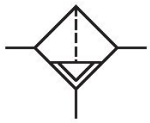

Datos técnicos

Sector	Industria
Componentes	Filtro muy fino
Recipiente	recipiente de PC sin cesta de protección
Orificio	G 1/8
Eficacia de filtración	0.01 µm
Caudal nominal Qn	170 l/min
Purga de condensado	semiautomático, abierto sin presión
Presión de funcionamiento mín.	1.5 bar
Presión de funcionamiento máx.	16 bar
Temperatura ambiente mín.	-10 °C
Temperatura ambiente máx.	60 °C
Fluido	Aire comprimido Gases neutros
Máx. clase de aire comprimido que se puede alcanzar según ISO 8573-1:2010	1 : - : 2
Filtro de volumen de recipiente	16 cm³
Elemento filtrante	intercambiable
Filtrado previo recomendado	0.3 µm
Peso	0.21 kg
Posición de montaje	vertical

Filtro muy fino, Serie NL1-FLC

2024-04-23

0821303716

Tipo	bloqueable

Material

Material carcasa	Zinc fundido a presión
Material placa frontal	Acrilonitrilo butadieno estireno
Material juntas	Caucho de acrilnitrilo butadieno
Material casquillo roscado	Zinc fundido a presión
Material recipiente	Policarbonato
Material cartucho de filtro	Fibra de vidrio al borosilicato
N° de material	0821303716

Información técnica

El punto de condensación de presión se debe situar como mínimo 15 °C por debajo de la temperatura ambiental y del medio, y debe ser como máx. de 3 °C .

Tenga en cuenta que los recipientes de policarbonato son sensibles a los disolventes, encontrará indicaciones complementarias en "Información para el cliente".

El cambio de la dirección de flujo (desde la alimentación de aire a la izquierda a la alimentación de aire a la derecha) se realiza girando la posición de montaje 180° en el eje vertical. Encontrará más detalles en las instrucciones de servicio.

Caudal nominal Qn con presión secundaria p2 = 6 bar y Δp = 0,1 bar

Filtro muy fino, Serie NL1-FLC

2024-04-23

0821303716

Dimensiones

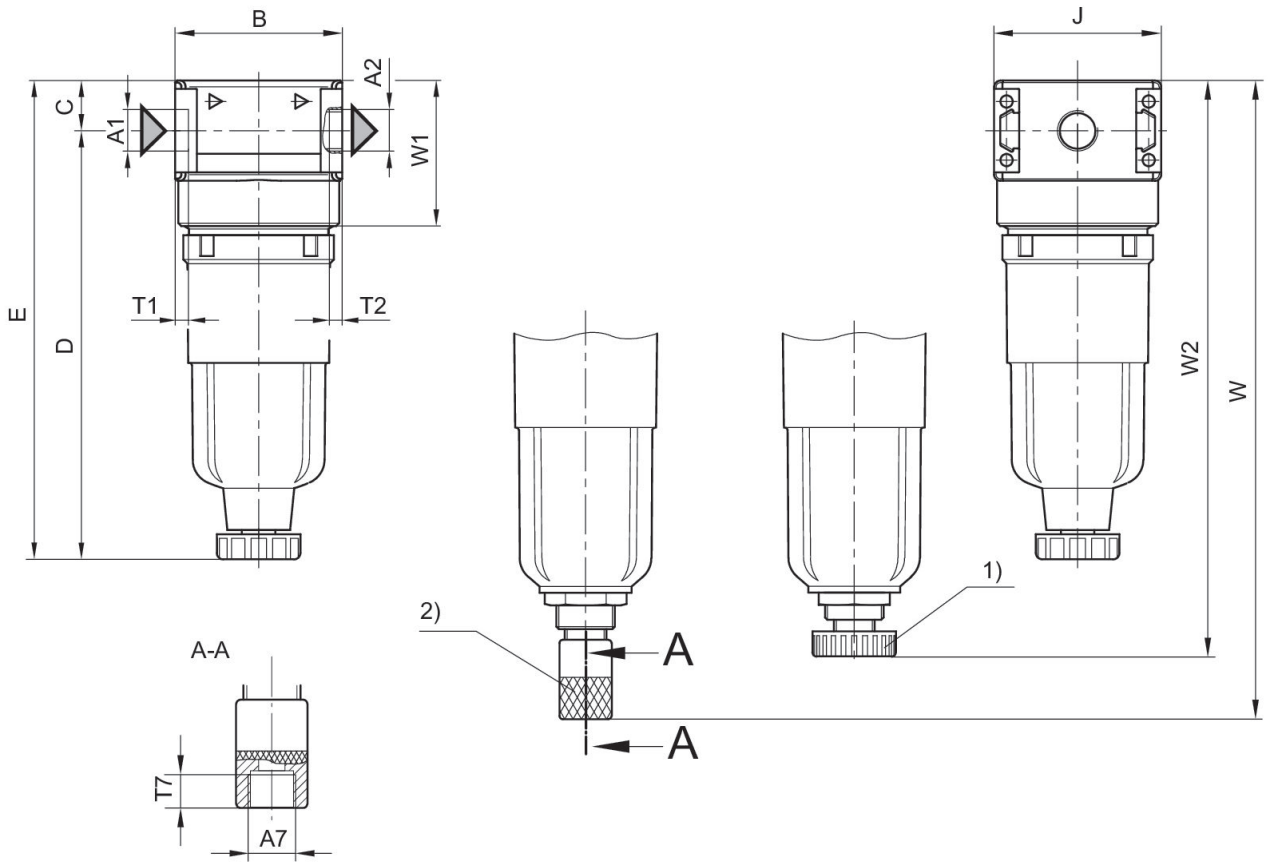

A1 = entrada A2 = salida
1) Purga de condensado semiautomática 2) purga de condensado automática

Dimensiones en mm

N° de material	A1	A2	A7	B	C	D	E	J	T1
0821303716	G 1/8	G 1/8	G 1/8	40	12.3	102.5	114.8	40	8
0821303717	G 1/8	G 1/8	G 1/8	40	12.3	102.5	114.8	40	8
0821303718	G 1/4	G 1/4	G 1/8	40	12.3	–	–	40	8

N° de material	T2	T7	W	W1	W2
0821303716	8	8.5	153	35.1	–
0821303717	8	8.5	153	35.1	–
0821303718	8	8.5	–	35.1	138

característica de caudal G1/4

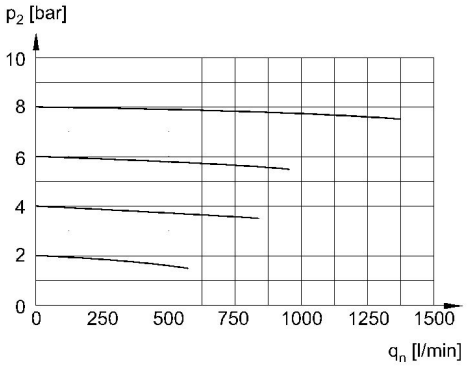

p2 = presión secundaria qn = caudal nominal

característica de caudal G1/8

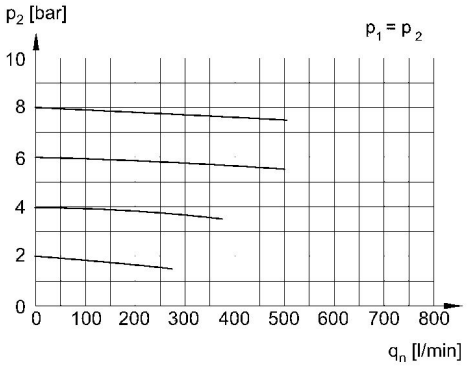

p2 = presión secundaria qn = caudal nominal