Filtro muito fino, Série NL1-FLC

2024-04-23

0821303716

Unidades de preparação de ar AVENTICS série NL1

As unidades de manutenção AVENTICS série NL são adequadas para todas as áreas: como componentes individuais ou como unidades de manutenção montadas, para preparação de ar comprimido centralizado ou descentralizado, em versões compactas ou ampliadas, para uso em temperaturas altas ou reduzidas. Esta linha oferece uma tecnologia de preparação de ar comprimido completa e personalizável. Inclui uma opção para combinar todos os componentes da série para alcançar a função desejada, permitindo ajustá-los de forma precisa a fim de atender aos requisitos da aplicação.



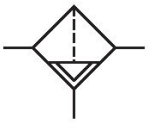

Dados técnicos

Setor	Indústria
Componentes	Filtro muito fino
Recipiente	recipiente PC sem cesto protetor
Conexão	G 1/8
Largura dos poros do filtro	0.01 µm
Fluxo nominal Qn	170 l/min
Descarga de condensação	semi-automático, aberto sem pressão
Pressão de operação mín.	1.5 bar
Pressão de operação máx	16 bar
Temperatura ambiente mín.	-10 °C
Temperatura ambiente máx.	60 °C
Fluido	Ar comprimido Gases neutros
Classe de pressão máx. possível, de acordo com a ISO 8573-1:2010	1 : - : 2
Volume de recipiente filtro	16 cm³
Elemento filtrante	substituível
Filtragem prévia recomendada	0.3 µm
Peso	0.21 kg
Local de montagem	vertical

Filtro muito fino, Série NL1-FLC

2024-04-23

0821303716

Modelo	bloqueável

Material

Material de caixa	Zinco moldado a pressão
Material placa dianteira	Plástico acrilonitrila-butadieno-estirol
Material de vedações	Borracha de acrilonitrila butadieno
Material bucha rosqueada	Zinco moldado a pressão
Material recipiente	Policarbonato
Material cartucho de filtro	Fibra de vidro boro-silicato
N° de material	0821303716

Informações técnicas

O ponto de condensação de pressão deve ser pelo menos 15 °C abaixo da temperatura ambiente e do fluido e um máximo de 3 °C .

Observe o seguinte: os recipientes em policarbonato são suscetíveis a solventes, consulte as informações complementares em "Informações ao Cliente".

A alteração da direção do fluxo de passagem (da alimentação de ar à esquerda para a alimentação de ar à direita) é feita por uma montagem girada 180º no eixo vertical. Mais informações podem ser obtidas no manual de operação.

Fluxo nominal Qn com pressão secundária p2 = 6 bar e Δp = 0,1 bar

Filtro muito fino, Série NL1-FLC

2024-04-23

0821303716

Dimensões

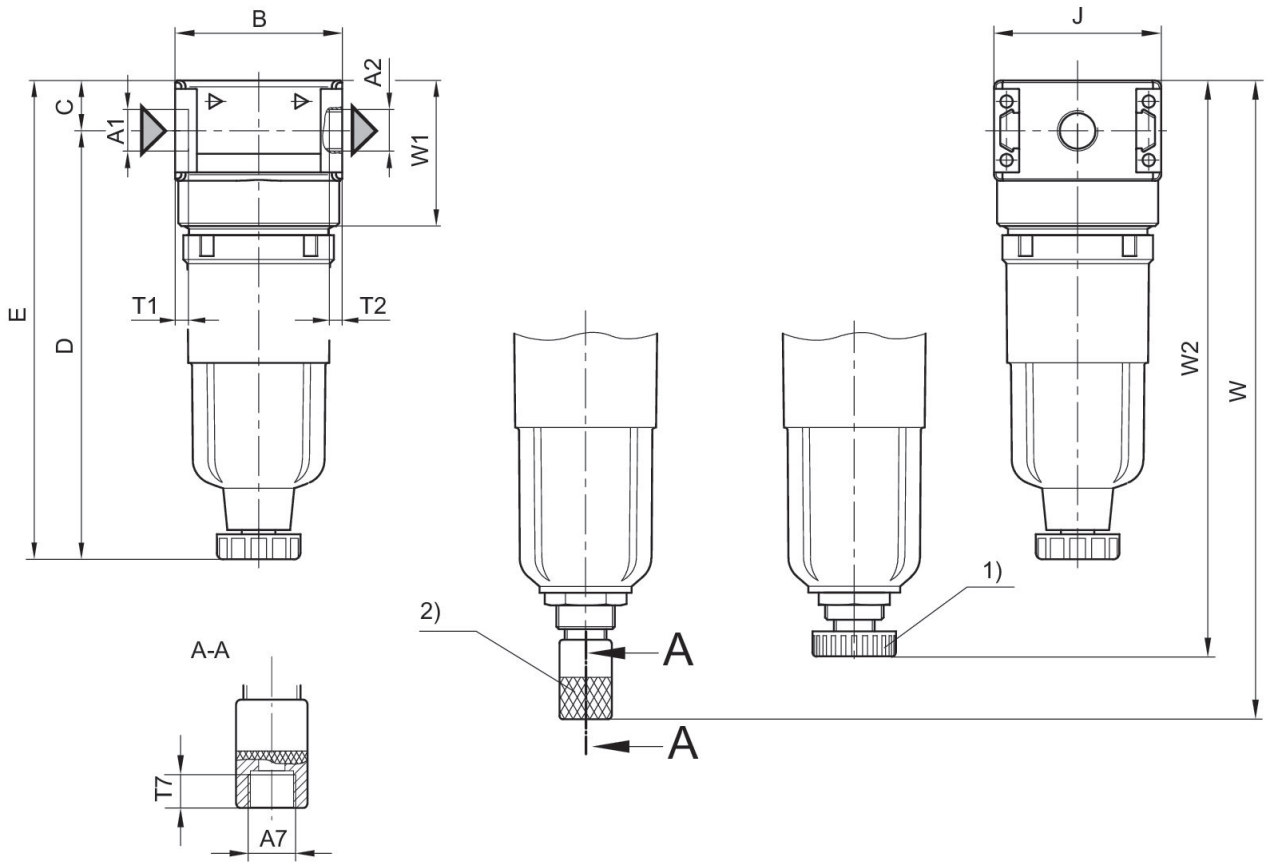

A1 = entrada A2 = saída
1) Descarga de condensação semi-automática 2) descarga de condensação totalmente automática

Dimensões em mm

N° de material	A1	A2	A7	B	C	D	E	J	T1
0821303716	G 1/8	G 1/8	G 1/8	40	12.3	102.5	114.8	40	8
0821303717	G 1/8	G 1/8	G 1/8	40	12.3	102.5	114.8	40	8
0821303718	G 1/4	G 1/4	G 1/8	40	12.3	–	–	40	8

N° de material	T2	T7	W	W1	W2
0821303716	8	8.5	153	35.1	–
0821303717	8	8.5	153	35.1	–
0821303718	8	8.5	–	35.1	138

Filtro muito fino, Série NL1-FLC

2024-04-23

0821303716

característica de fluxo G1/4

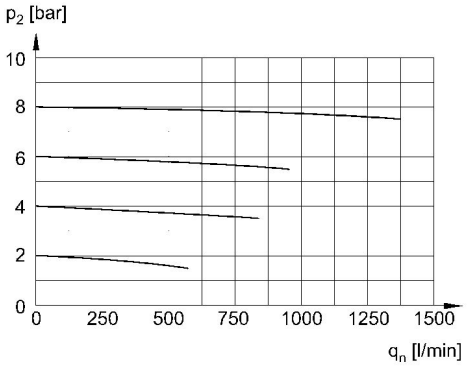

p2 = pressão secundária qn = fluxo nominal

característica de fluxo G1/8

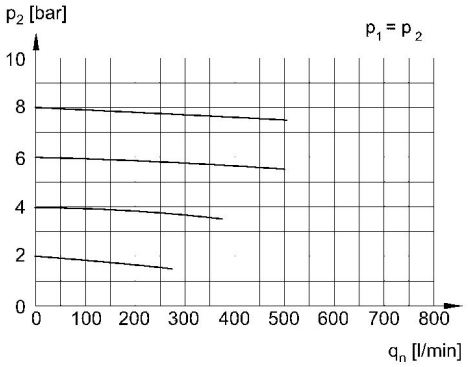

p2 = pressão secundária qn = fluxo nominal