Filtre, Série NL4-FLS

0821303559

Unités de traitement de l’air AVENTICS série NL4

Les unités de maintenance série NL sont adaptées à tous les domaines : en tant que composants individuels ou en ensembles montés, pour un traitement centralisé ou décentralisé de l’air comprimé, dans des versions compactes ou puissantes, pour un usage à des températures élevées ou basses. Cette gamme propose une technologie complète et personnalisable de traitement de l’air comprimé. Elle comprend une option permettant de combiner tous les composants de la série afin de réaliser la fonction souhaitée, ce qui permet d’adapter les composants avec précision aux exigences de chaque application.



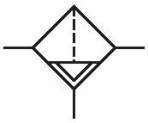

Données techniques

Secteur	Industrie
Composants	Filtre
Réservoir	Cuve en métal avec fenêtre
Orifice	G 1/2
Porosité du filtre	5 µm
Débit nominal Qn	4000 l/min
Purge	Entièrement automatique, ouvert sans pression
Pression de service min.	1.5 bar
Pression de service maxi	16 bar
Température ambiante min.	-10 °C
Température ambiante max.	60 °C
Fluide	Air comprimé Gaz neutres
Catégorie d’air comprimé max. atteignable selon la norme ISO 8573-1:2010	6 : 7 : -
Volume de cuve à filtre	50 cm³
Élément de filtre	remplaçable
Poids	1.29 kg
Fenêtre	avec fenêtre
Position de montage	Vertical

Type de construction	montage en batterie possible

Matériau

Matériau boîtiers	Zinc coulé sous pression
Matériau plaque frontale	Plastique acrylonitrile-styrène-butadiène
Matériau joints	Caoutchouc nitrile (NBR)
Matériau réservoir	Zinc coulé sous pression
Matériau cartouche de filtre	Cellpor
Référence	0821303559

Informations techniques

Le point de rosée sous pression doit se situer à au moins 15 °C sous la température ambiante et la température du fluide et peut atteindre max. 3 °C .

A noter : les cuves en polycarbonate sont sensibles aux solvants , vous trouverez des informations complémentaires sur "Informations client".

La modification du sens de débit (d’une alimentation en air comprimé à gauche à une alimentation en air comprimé à droite) s’effectue en tournant le composant de 180° sur l’axe vertical. Pour de plus amples détails, veuillez consulter la notice d’instruction.

Grâce à sa conception, convient également pour la séparation d'huile liquide ou d'eau.

Débit nominal Qn avec pression secondaire p2 = 6 bar et Δp = 1 bar

Filtre, Série NL4-FLS

0821303559

Dimensions

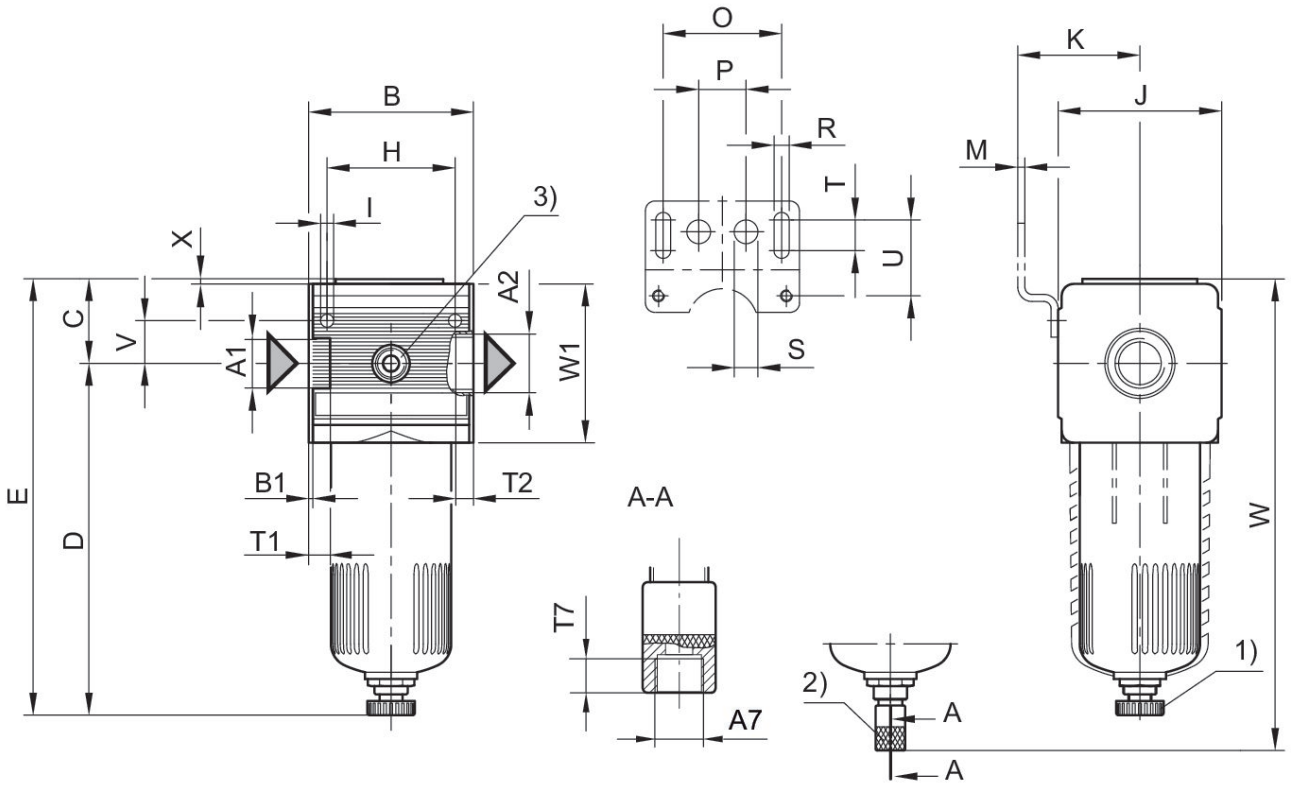

A1 = entrée A2 = sortie
A7 = purge
1) Purge semi-automatique 2) Purge entièrement automatique
3) Raccordement du manomètre : G1/4

Dimensions en mm

Référence	A1	A2	A7	B	B1	C	D	E	H	I
0821303559	G 1/2	G 1/2	G 1/8	69.6	1.8	36.5	146.5	183	54	5.5
0821303558	G 3/4	G 3/4	G 1/8	69.6	1.8	36.5	146.5	183	54	5.5

Référence	J	K	M	O	P	R	S	T	T1	T2
0821303559	69	54.5	3	50	20	6.4	10	13	13	13
0821303558	69	54.5	3	50	20	6.4	10	13	13	13

Référence	T7	U	V	W	W1	X
0821303559	8.5	33	18	199	67	3
0821303558	8.5	33	18	199	67	3

Caractéristiques de débit, p2 = 0,05 - 7 bar

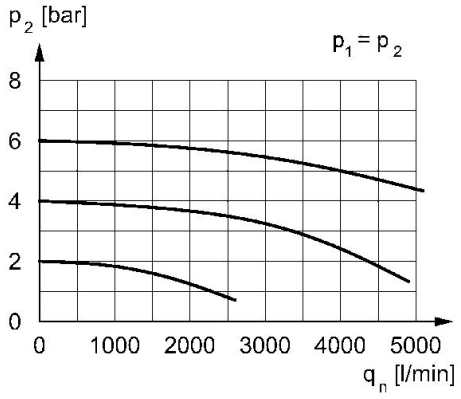

p2 = pression secondaire qn = débit nominal