Filtro, Serie NL4-FLS

0821303558

Unità di trattamento aria AVENTICS Serie NL4

I gruppi di trattamento aria AVENTICS Serie NL sono adatti a qualsiasi area: come componenti singoli o come gruppi assemblati, per il trattamento dell'aria compressa centralizzato o decentrato, in versioni compatte o più potenti, da utilizzare a temperature basse o elevate. Questa linea offre una tecnologia di trattamento dell'aria compressa completa e personalizzabile. Comprende un'opzione per combinare ciascun componente della Serie in modo da ottenere la funzione desiderata, rendendo possibile la regolazione precisa dei componenti in base ai requisiti dell'applicazione.



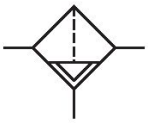

Dati tecnici

Settore	Industria
Componenti	Filtro
Contenitore	contenitore in PC con gabbia di protezione in metallo
Raccordo	G 3/4
Grado di filtraggio	5 µm
Portata nominale Qn	4000 l/min
Scarico di condensa	semiautomatico, aperto senza pressione
Pressione di esercizio min.	1.5 bar
Pressione di esercizio max	16 bar
Temperatura ambiente min.	-10 °C
Temperatura ambiente max.	60 °C
Fluido	Aria compressa Gas neutri
Max. classe dell'aria compressa raggiungibile secondo ISO 8573-1:2010	6 : 7 : -
Volume contenitore del filtro	50 cm³
Elemento filtrante	sostituibile
Peso	0.798 kg
Posizione di montaggio	verticale

Tipo	montabile in batteria

Materiale

Materiale corpo	Pressofuso di zinco
Materiale piastra frontale	Plastica acrilonitrile-butadiene-stirene
Materiale guarnizioni	Gomma acrilonitrile-butadiene
Materiale contenitore	Policarbonato
Materiale cartuccia filtro	Cellpor
Codice	0821303558

Informazioni tecniche

Il punto di rugiada in pressione deve essere inferiore alla temperatura ambiente e a quella del fluido di almeno 15 °C e non superare il valore di 3 °C .

Nota: i contenitori di policarbonato sono sensibili a solventi, ulteriori indicazioni sono riportate sotto "Informazioni clienti".

Modifica direzione di flusso (da alimentazione aria sinistra a alimentazione aria destra) avviene mediante un montaggio ruotato di 180° sull'asse verticale. Per maggiori dettagli consultare le istruzioni per l'uso.

Grazie al tipo di costruzione, idoneo anche per la deposizione di olio liquido e acqua.

Portata nominale Qn con pressione secondaria p2 = 6 bar e Δp = 1 bar

Filtro, Serie NL4-FLS

0821303558

Dimensioni

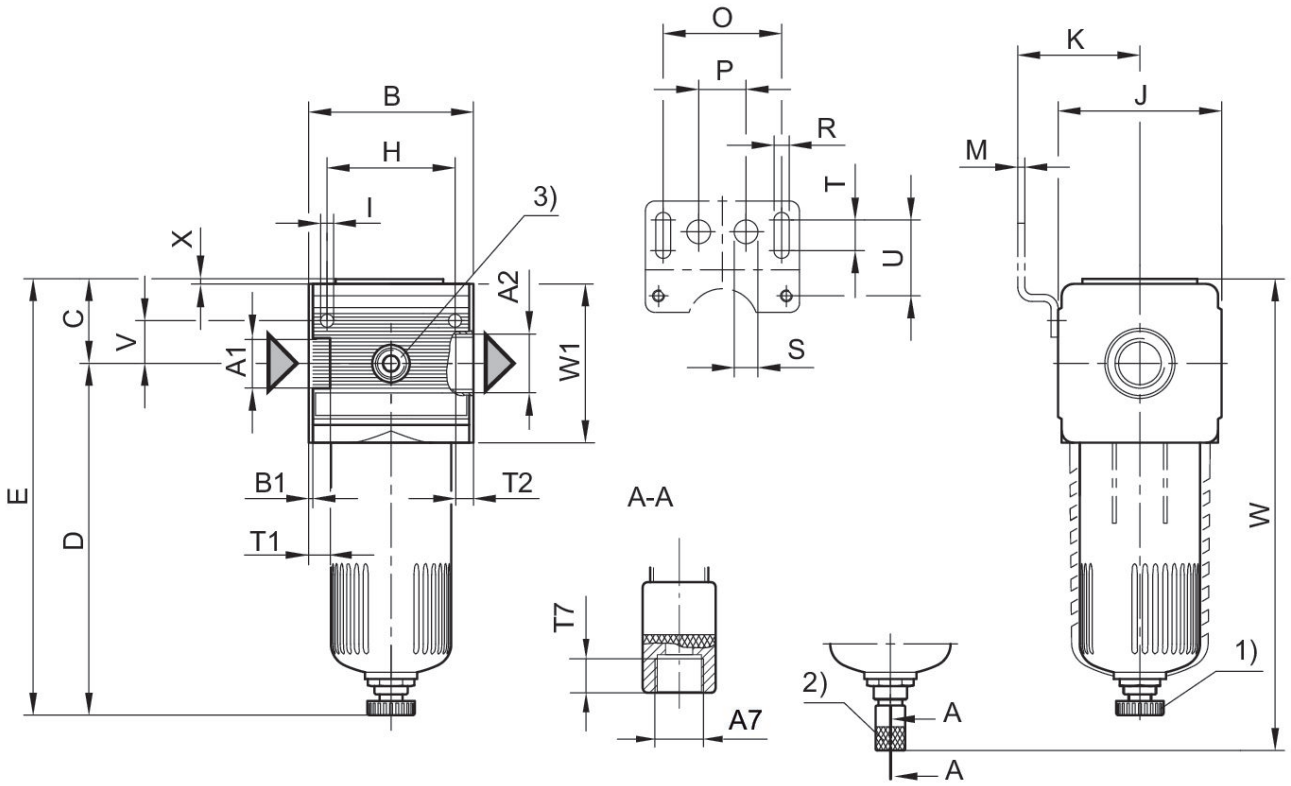

A1 = ingresso A2 = uscita
A7 = scarico di condensa
1) Scarico di condensa semiautomatico 2) scarico di condensa automatico
3) Attacco manometro: G 1/4

Dimensioni in mm

Codice	A1	A2	A7	B	B1	C	D	E	H	I
0821303559	G 1/2	G 1/2	G 1/8	69.6	1.8	36.5	146.5	183	54	5.5
0821303558	G 3/4	G 3/4	G 1/8	69.6	1.8	36.5	146.5	183	54	5.5

Codice	J	K	M	O	P	R	S	T	T1	T2
0821303559	69	54.5	3	50	20	6.4	10	13	13	13
0821303558	69	54.5	3	50	20	6.4	10	13	13	13

Codice	T7	U	V	W	W1	X
0821303559	8.5	33	18	199	67	3
0821303558	8.5	33	18	199	67	3

Caratteristica della portata, p2 = 0,05 - 7 bar

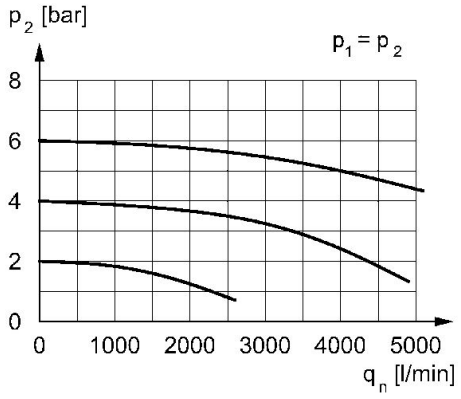

p2 = pressione secondaria qn = portata nominale