Filtro muy fino, Serie NL4-FLC

2024-04-24

0821303516

Unidades de preparación de aire AVENTICS serie NL4

Las unidades de mantenimiento AVENTICS serie NL son adecuadas para cualquier área: como componentes individuales o como unidades de mantenimiento montadas, para preparación de aire comprimido de forma centralizada o descentralizada, en variantes compactas o potentes, para su uso a altas o a bajas temperaturas. Esta línea ofrece tecnología de preparación de aire comprimido completa y personalizable. Incluye la opción de poder combinar cada componente de la serie con el fin de alcanzar la función deseada, lo que permite ajustar los componentes de forma precisa a la medida de cada aplicación.



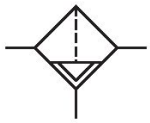

Datos técnicos

Sector	Industria
Componentes	Filtro muy fino
Recipiente	recipiente metálico sin mirilla
Orificio	G 1/2
Eficacia de filtración	0.01 µm
Caudal nominal Qn	1200 l/min
Purga de condensado	completamente automático, abierto sin presión
Presión de funcionamiento mín.	1.5 bar
Presión de funcionamiento máx.	16 bar
Temperatura ambiente mín.	-10 °C
Temperatura ambiente máx.	60 °C
Fluido	Aire comprimido Gases neutros
Máx. clase de aire comprimido que se puede alcanzar según ISO 8573-1:2010	1 : - : 2
Filtro de volumen de recipiente	25 cm³
Elemento filtrante	intercambiable
Filtrado previo recomendado	0.3 µm
Peso	1.63 kg
mirilla	con mirilla

Posición de montaje	vertical
Tipo	bloqueable

Material

Material carcasa	Zinc fundido a presión
Material placa frontal	Acrilonitrilo butadieno estireno
Material juntas	Caucho de acrilnitrilo butadieno
Material casquillo roscado	Zinc fundido a presión
Material recipiente	Zinc fundido a presión
Material cartucho de filtro	Fibra de vidrio al borosilicato
N° de material	0821303516

Información técnica

El punto de condensación de presión se debe situar como mínimo 15 °C por debajo de la temperatura ambiental y del medio, y debe ser como máx. de 3 °C .

Tenga en cuenta que los recipientes de policarbonato son sensibles a los disolventes, encontrará indicaciones complementarias en "Información para el cliente".

El cambio de la dirección de flujo (desde la alimentación de aire a la izquierda a la alimentación de aire a la derecha) se realiza girando la posición de montaje 180° en el eje vertical. Encontrará más detalles en las instrucciones de servicio.

Caudal nominal Qn con presión secundaria p2 = 6 bar y Δp = 0,1 bar

Filtro muy fino, Serie NL4-FLC

2024-04-24

0821303516

Dimensiones

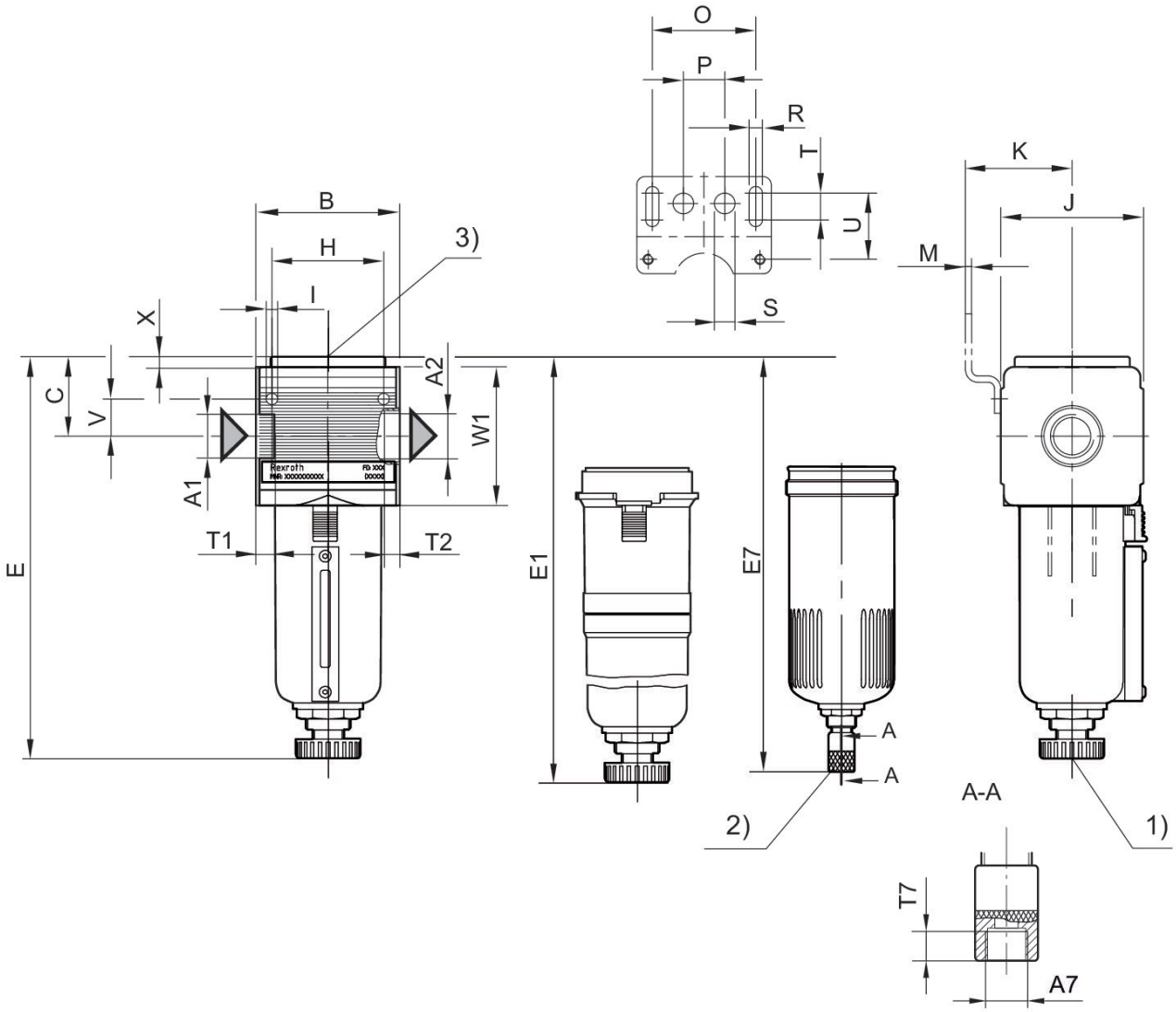

A1 = entrada A2 = salida
A7 = purga de condensado
1) purga de condensado semiautomática 2) purga de condensado automática 3) conexión de manómetro de presión diferencial

Dimensiones en mm

N° de material	A1	A2	A7	B	C	E	E1	E7	H
0821303418	G 1/4	G 1/4	G 1/8	69.6	38.5	202	–	–	54
0821303419	G 1/4	G 1/4	G 1/8	69.6	–	–	249	–	54
0821303514	G 1/2	G 1/2	G 1/8	69.6	39.5	186	–	–	54
0821303516	G 1/2	G 1/2	G 1/8	69.6	38.5	–	335	–	54
R412010794	G 1/2	G 1/2	G 1/8	69.6	38.5	–	186	–	54
R412010795	G 1/2	G 1/2	G 1/8	69.6	38.5	186	–	–	54
0821303571	G 1/2	G 1/2	G 1/8	69.6	38.5	–	–	201	54
R412010796	G 1/2	G 1/2	G 1/8	69.6	38.5	–	–	201	54

Filtro muy fino, Serie NL4-FLC

2024-04-24

0821303516

N° de material	A1	A2	A7	B	C	E	E1	E7	H
R412010797	G 1/2	G 1/2	G 1/8	69.6	38.5	–	–	201	54

N° de material	I	J	K	M	O	P	R	S	T
0821303418	5.5	69	54.5	3	50	20	6.4	10	13
0821303419	5.5	69	54.5	3	50	20	6.4	10	13
0821303514	5.5	69	54.5	3	50	20	6.4	10	13
0821303516	5.5	69	54.5	3	50	20	6.4	10	13
R412010794	5.5	69	54.5	3	50	20	6.4	10	13
R412010795	5.5	69	54.5	3	50	20	6.4	10	13
0821303571	5.5	69	54.5	3	50	20	6.4	10	13
R412010796	5.5	69	54.5	3	50	20	6.4	10	13
R412010797	5.5	69	54.5	3	50	20	6.4	10	13

N° de material	T1	T2	T7	U	V	W1	X
0821303418	13	13	8.5	33	18	67	5
0821303419	13	13	8.5	33	18	67	–
0821303514	13	13	8.5	33	18	67	–
0821303516	13	13	8.5	33	18	67	5
R412010794	13	13	8.5	33	18	67	–
R412010795	13	13	8.5	33	18	67	–
0821303571	13	13	8.5	33	18	67	–
R412010796	13	13	8.5	33	18	67	–
R412010797	13	13	8.5	33	18	67	–

Característica de caudal, p2 = 0,05 - 7 bar

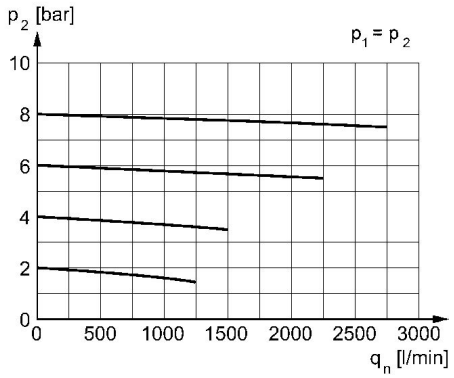

p2 = presión secundaria qn = caudal nominal