Filtro previo, Serie NL4-FLP

0821303515

2024-04-24

Unidades de preparación de aire AVENTICS serie NL4

Las unidades de mantenimiento AVENTICS serie NL son adecuadas para cualquier área: como componentes individuales o como unidades de mantenimiento montadas, para preparación de aire comprimido de forma centralizada o descentralizada, en variantes compactas o potentes, para su uso a altas o a bajas temperaturas. Esta línea ofrece tecnología de preparación de aire comprimido completa y personalizable. Incluye la opción de poder combinar cada componente de la serie con el fin de alcanzar la función deseada, lo que permite ajustar los componentes de forma precisa a la medida de cada aplicación.





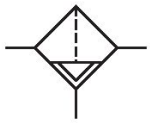

Datos técnicos

Sector	Industria
Componentes	Filtro previo
Recipiente	recipiente metálico largo sin mirilla
Orificio	G 1/2
Eficacia de filtración	0.3 µm
Caudal nominal Qn	2500 l/min
Purga de condensado	completamente automático, abierto sin presión
Presión de funcionamiento mín.	1.5 bar
Presión de funcionamiento máx.	16 bar
Temperatura ambiente mín.	-10 °C
Temperatura ambiente máx.	60 °C
Fluido	Aire comprimido Gases neutros
Máx. clase de aire comprimido que se puede alcanzar según ISO 8573-1:2010	2 : - : 3
Filtro de volumen de recipiente	25 cm³
Elemento filtrante	intercambiable
Filtrado previo recomendado	5 µm
Peso	1.29 kg
Posición de montaje	vertical

Filtro previo, Serie NL4-FLP

2024-04-24

0821303515

Tipo	bloqueable

Material

Material carcasa	Zinc fundido a presión
Material placa frontal	Acrilonitrilo butadieno estireno
Material juntas	Caucho de acrilnitrilo butadieno
Material recipiente	Zinc fundido a presión
Material cartucho de filtro	Papel impregnado
N° de material	0821303515

Información técnica

El punto de condensación de presión se debe situar como mínimo 15 °C por debajo de la temperatura ambiental y del medio, y debe ser como máx. de 3 °C .

Tenga en cuenta que los recipientes de policarbonato son sensibles a los disolventes, encontrará indicaciones complementarias en "Información para el cliente".

El cambio de la dirección de flujo (desde la alimentación de aire a la izquierda a la alimentación de aire a la derecha) se realiza girando la posición de montaje 180° en el eje vertical. Encontrará más detalles en las instrucciones de servicio.

Caudal nominal Qn con presión secundaria p2 = 6 bar y Δp = 0,1 bar

Filtro previo, Serie NL4-FLP

2024-04-24

0821303515

Dimensiones

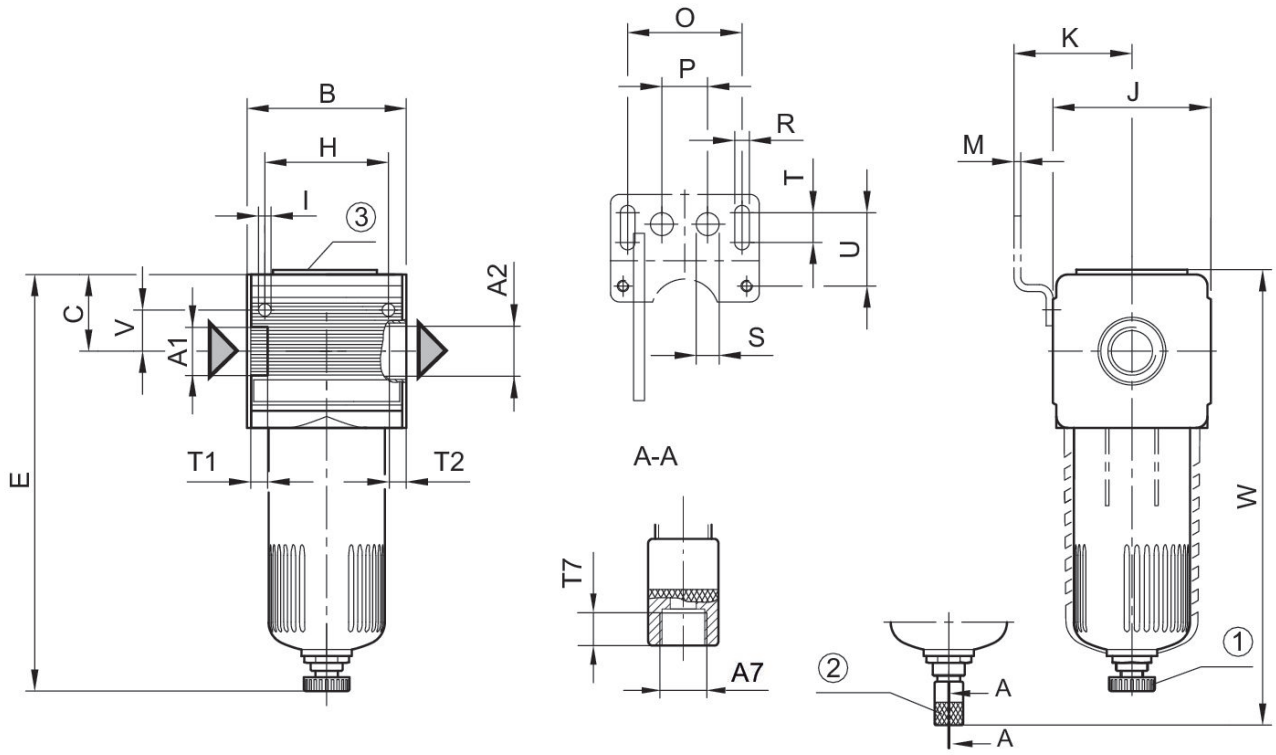

A1 = entrada A2 = salida
A7 = purga de condensado
1) purga de condensado semiautomática 2) purga de condensado automática 3) conexión de manómetro de presión diferencial

Dimensiones en mm

N° de material	A1	A2	A7	B	C	E	H	I	J
0821303302	G 1/4	G 1/4	G 1/8	69.6	38.5	–	54	5.5	69
0821303303	G 1/4	G 1/4	G 1/8	69.6	38.5	–	54	5.5	69
0821303515	G 1/2	G 1/2	G 1/8	69.6	38.5	–	54	5.5	69
0821303529	G 1/2	G 1/2	G 1/8	69.6	38.5	185	54	5.5	69

N° de material	K	M	O	P	R	S	T	T1	T2
0821303302	54.5	3	50	20	6.4	10	13	13	13
0821303303	54.5	3	50	20	6.4	10	13	13	13
0821303515	54.5	3	50	20	6.4	10	13	13	13
0821303529	54.5	3	50	20	6.4	10	13	13	13

N° de material	T7	U	V	W
0821303302	8.5	33	18	203
0821303303	8.5	33	18	232
0821303515	8.5	33	18	317
0821303529	8.5	33	18	–

Característica de caudal, p2 = 0,05 - 7 bar

Fig. 1

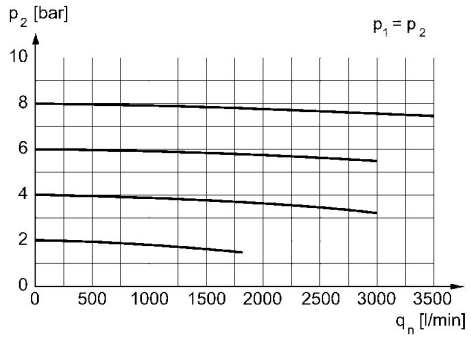

p2 = presión secundaria qn = caudal nominal

Característica de caudal, p2 = 0,05 - 7 bar

Fig. 2

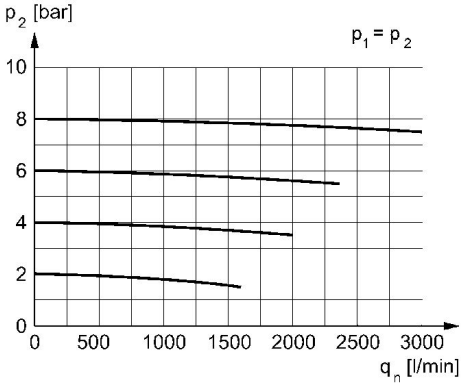

p2 = presión secundaria qn = caudal nominal