Filtro, Série NL4-FLS

0821303500

Unidades de preparação de ar AVENTICS série NL4

As unidades de manutenção AVENTICS série NL são adequadas para todas as áreas: como componentes individuais ou como unidades de manutenção montadas, para preparação de ar comprimido centralizado ou descentralizado, em versões compactas ou ampliadas, para uso em temperaturas altas ou reduzidas. Esta linha oferece uma tecnologia de preparação de ar comprimido completa e personalizável. Inclui uma opção para combinar todos os componentes da série para alcançar a função desejada, permitindo ajustá-los de forma precisa a fim de atender aos requisitos da aplicação.



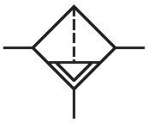

Dados técnicos

Setor	Indústria
Componentes	Filtro
Recipiente	recipiente PC sem cesto protetor
Conexão	G 1/2
Largura dos poros do filtro	5 µm
Fluxo nominal Qn	4000 l/min
Descarga de condensação	semi-automático, aberto sem pressão
Pressão de operação mín.	1.5 bar
Pressão de operação máx	16 bar
Temperatura ambiente mín.	-10 °C
Temperatura ambiente máx.	60 °C
Fluido	Ar comprimido Gases neutros
Classe de pressão máx. possível, de acordo com a ISO 8573-1:2010	6 : 7 : -
Volume de recipiente filtro	50 cm³
Elemento filtrante	substituível
Peso	0.798 kg
Local de montagem	vertical
Modelo	bloqueável

Material

Material de caixa	Zinco moldado a pressão
Material placa dianteira	Plástico acrilonitrila-butadieno-estirol
Material de vedações	Borracha de acrilonitrila butadieno
Material recipiente	Policarbonato
Material cartucho de filtro	Celulose polimerizada
N° de material	0821303500

Informações técnicas

O ponto de condensação de pressão deve ser pelo menos 15 °C abaixo da temperatura ambiente e do fluido e um máximo de 3 °C .

Observe o seguinte: os recipientes em policarbonato são suscetíveis a solventes, consulte as informações complementares em "Informações ao Cliente".

A alteração da direção do fluxo de passagem (da alimentação de ar à esquerda para a alimentação de ar à direita) é feita por uma montagem girada 180º no eixo vertical. Mais informações podem ser obtidas no manual de operação.

Devido à forma de construção, também é apropriado para a filtragem de óleo líquido ou água.

Fluxo nominal Qn com pressão secundária p2 = 6 bar e Δp = 1 bar

Filtro, Série NL4-FLS

0821303500

Dimensões

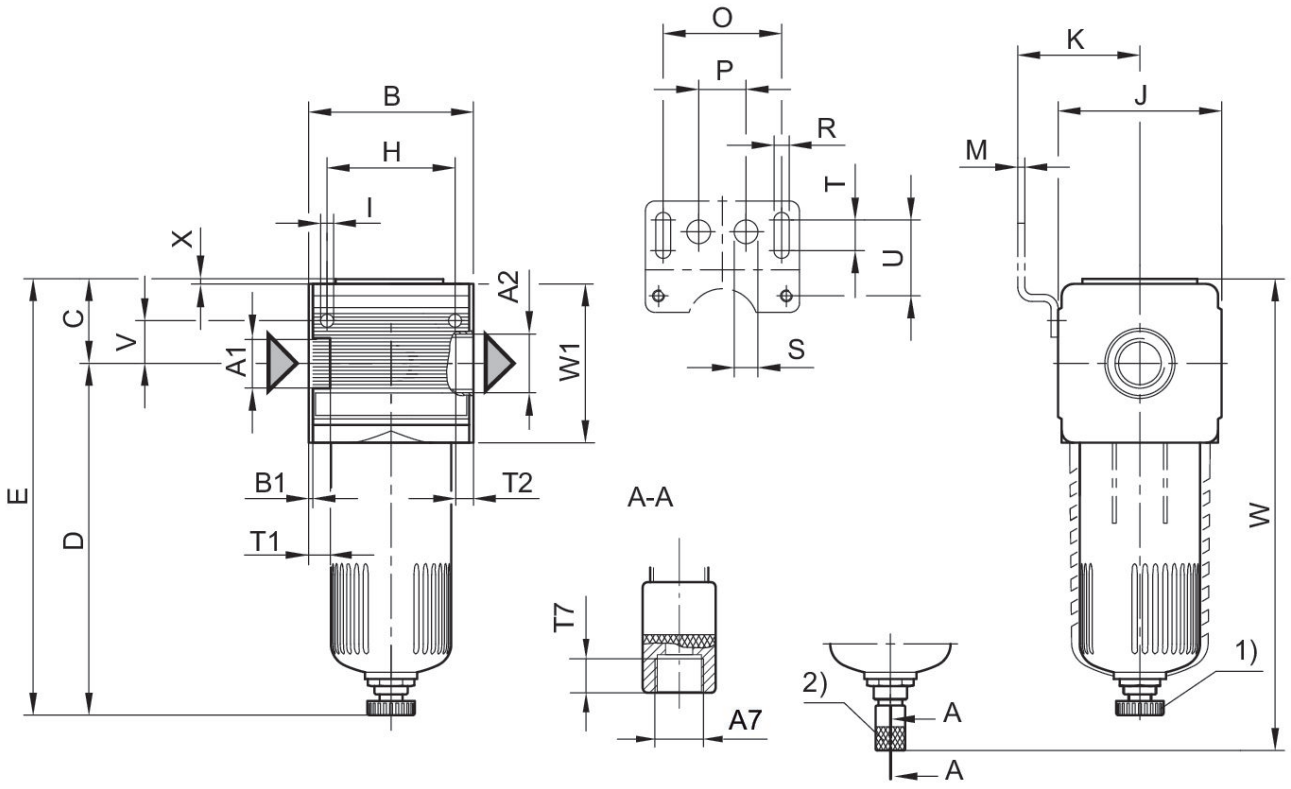

A1 = entrada A2 = saída
A7 = Descarga de condensado
1) Descarga de condensação semi-automática 2) descarga de condensação totalmente automática

Característica de fluxo, p2 = 0,05 - 7 bar

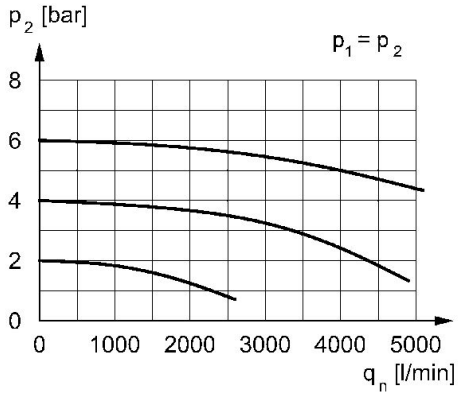

p2 = pressão secundária qn = fluxo nominal

Dimensões em mm

N° de material	A1	A2	A7	B	B1	C	D	E	H	I
0821303500	G 1/2	G 1/2	G 1/8	69.6	1.8	36.5	146.5	183	54	5.5
0821303501	G 1/2	G 1/2	G 1/8	69.6	1.8	36.5	146.5	183	54	5.5
0821303502	G 1/2	G 1/2	G 1/8	69.6	1.8	36.5	146.5	183	54	5.5
0821303503	G 1/2	G 1/2	G 1/8	69.6	1.8	36.5	146.5	183	54	5.5
0821303504	G 1/2	G 1/2	G 1/8	69.6	1.8	36.5	146.5	183	54	5.5
0821303505	G 1/2	G 1/2	G 1/8	69.6	1.8	36.5	146.5	183	54	5.5
0821303540	G 3/4	G 3/4	G 1/8	69.6	1.8	36.5	146.5	183	54	5.5
0821303541	G 3/4	G 3/4	G 1/8	69.6	1.8	36.5	146.5	183	54	5.5
0821303542	G 3/4	G 3/4	G 1/8	69.6	1.8	36.5	146.5	183	54	5.5
0821303543	G 3/4	G 3/4	G 1/8	69.6	1.8	36.5	146.5	183	54	5.5
0821303544	G 3/4	G 3/4	G 1/8	69.6	1.8	36.5	146.5	183	54	5.5
0821303545	G 3/4	G 3/4	G 1/8	69.6	1.8	36.5	146.5	183	54	5.5

N° de material	J	K	M	O	P	R	S	T	T1	T2
0821303500	69	54.5	3	50	20	6.4	10	13	13	13
0821303501	69	54.5	3	50	20	6.4	10	13	13	13
0821303502	69	54.5	3	50	20	6.4	10	13	13	13
0821303503	69	54.5	3	50	20	6.4	10	13	13	13
0821303504	69	54.5	3	50	20	6.4	10	13	13	13
0821303505	69	54.5	3	50	20	6.4	10	13	13	13
0821303540	69	54.5	3	50	20	6.4	10	13	13	13
0821303541	69	54.5	3	50	20	6.4	10	13	13	13
0821303542	69	54.5	3	50	20	6.4	10	13	13	13
0821303543	69	54.5	3	50	20	6.4	10	13	13	13
0821303544	69	54.5	3	50	20	6.4	10	13	13	13
0821303545	69	54.5	3	50	20	6.4	10	13	13	13

N° de material	T7	U	V	W	W1	X
0821303500	8.5	33	18	199	67	3
0821303501	8.5	33	18	199	67	3
0821303502	8.5	33	18	199	67	3
0821303503	8.5	33	18	199	67	3
0821303504	8.5	33	18	199	67	3
0821303505	8.5	33	18	199	67	3
0821303540	8.5	33	18	199	67	3
0821303541	8.5	33	18	199	67	3
0821303542	8.5	33	18	199	67	3
0821303543	8.5	33	18	199	67	3
0821303544	8.5	33	18	199	67	3
0821303545	8.5	33	18	199	67	3