# Filtre, Série NL4-FLS

**0821303500**



## Unités de traitement de l’air AVENTICS série NL4

Les unités de maintenance série NL sont adaptées à tous les domaines : en tant que composants individuels ou en ensembles montés, pour un traitement centralisé ou décentralisé de l’air comprimé, dans des versions compactes ou puissantes, pour un usage à des températures élevées ou basses. Cette gamme propose une technologie complète et personnalisable de traitement de l’air comprimé. Elle comprend une option permettant de combiner tous les composants de la série afin de réaliser la fonction souhaitée, ce qui permet d’adapter les composants avec précision aux exigences de chaque application.




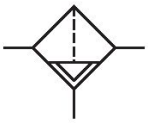

## Données techniques

| | |
|---|---|
| Secteur | Industrie |
| Composants | Filtre |
| Réservoir | Cuve PC sans capot de protection |
| Orifice | G 1/2 |
| Porosité du filtre | 5 µm |
| Débit nominal Qn | 4000 l/min |
| Purge | Semi-automatique, ouvert sans pression |
| Pression de service min. | 1.5 bar |
| Pression de service maxi | 16 bar |
| Température ambiante min. | -10 °C |
| Température ambiante max. | 60 °C |
| Fluide | Air comprimé<br>Gaz neutres |
| Catégorie d’air comprimé max. atteignable selon la norme ISO 8573-1:2010 | 6 : 7 : - |
| Volume de cuve à filtre | 50 cm³ |
| Élément de filtre | remplaçable |
| Poids | 0.798 kg |
| Position de montage | Vertical |
| Type de construction | montage en batterie possible |

## Matériau

| | |
|---|---|
| Matériau boîtiers | Zinc coulé sous pression |
| Matériau plaque frontale | Plastique acrylonitrile-styrène-butadiène |
| Matériau joints | Caoutchouc nitrile (NBR) |
| Matériau réservoir | Polycarbonate |
| Matériau cartouche de filtre | Cellpor |
| Référence | 0821303500 |

## Informations techniques

Le point de rosée sous pression doit se situer à au moins 15 °C sous la température ambiante et la température du fluide et peut atteindre max. 3 °C .

A noter : les cuves en polycarbonate sont sensibles aux solvants , vous trouverez des informations complémentaires sur "Informations client".

La modification du sens de débit (d’une alimentation en air comprimé à gauche à une alimentation en air comprimé à droite) s’effectue en tournant le composant de 180° sur l’axe vertical. Pour de plus amples détails, veuillez consulter la notice d’instruction.

Grâce à sa conception, convient également pour la séparation d'huile liquide ou d'eau.

Débit nominal Qn avec pression secondaire p2 = 6 bar et Δp = 1 bar

## Dimensions

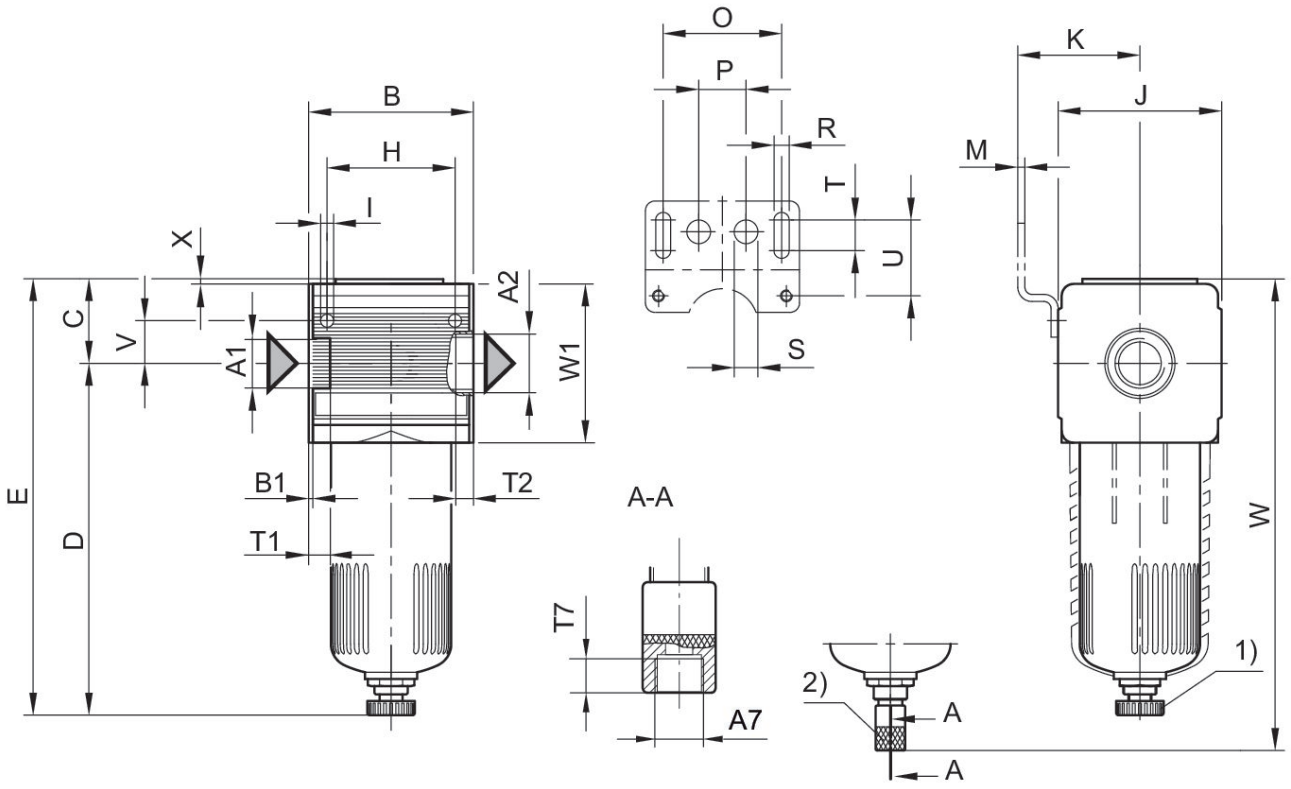


A1 = entrée A2 = sortie
A7 = purge
1) Purge semi-automatique 2) Purge entièrement automatique

## Caractéristiques de débit, p2 = 0,05 - 7 bar

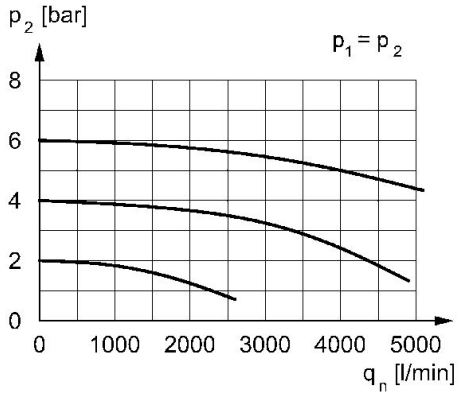


p2 = pression secondaire qn = débit nominal

## Dimensions en mm

| Référence | A1 | A2 | A7 | B | B1 | C | D | E | H | I |
|---|---|---|---|---|---|---|---|---|---|---|
| **0821303500** | G 1/2 | G 1/2 | G 1/8 | 69.6 | 1.8 | 36.5 | 146.5 | 183 | 54 | 5.5 |
| 0821303501 | G 1/2 | G 1/2 | G 1/8 | 69.6 | 1.8 | 36.5 | 146.5 | 183 | 54 | 5.5 |
| 0821303502 | G 1/2 | G 1/2 | G 1/8 | 69.6 | 1.8 | 36.5 | 146.5 | 183 | 54 | 5.5 |
| 0821303503 | G 1/2 | G 1/2 | G 1/8 | 69.6 | 1.8 | 36.5 | 146.5 | 183 | 54 | 5.5 |
| 0821303504 | G 1/2 | G 1/2 | G 1/8 | 69.6 | 1.8 | 36.5 | 146.5 | 183 | 54 | 5.5 |
| 0821303505 | G 1/2 | G 1/2 | G 1/8 | 69.6 | 1.8 | 36.5 | 146.5 | 183 | 54 | 5.5 |
| 0821303540 | G 3/4 | G 3/4 | G 1/8 | 69.6 | 1.8 | 36.5 | 146.5 | 183 | 54 | 5.5 |
| 0821303541 | G 3/4 | G 3/4 | G 1/8 | 69.6 | 1.8 | 36.5 | 146.5 | 183 | 54 | 5.5 |
| 0821303542 | G 3/4 | G 3/4 | G 1/8 | 69.6 | 1.8 | 36.5 | 146.5 | 183 | 54 | 5.5 |
| 0821303543 | G 3/4 | G 3/4 | G 1/8 | 69.6 | 1.8 | 36.5 | 146.5 | 183 | 54 | 5.5 |
| 0821303544 | G 3/4 | G 3/4 | G 1/8 | 69.6 | 1.8 | 36.5 | 146.5 | 183 | 54 | 5.5 |
| 0821303545 | G 3/4 | G 3/4 | G 1/8 | 69.6 | 1.8 | 36.5 | 146.5 | 183 | 54 | 5.5 |

| Référence | J | K | M | O | P | R | S | T | T1 | T2 |
|---|---|---|---|---|---|---|---|---|---|---|
| **0821303500** | 69 | 54.5 | 3 | 50 | 20 | 6.4 | 10 | 13 | 13 | 13 |
| 0821303501 | 69 | 54.5 | 3 | 50 | 20 | 6.4 | 10 | 13 | 13 | 13 |
| 0821303502 | 69 | 54.5 | 3 | 50 | 20 | 6.4 | 10 | 13 | 13 | 13 |
| 0821303503 | 69 | 54.5 | 3 | 50 | 20 | 6.4 | 10 | 13 | 13 | 13 |
| 0821303504 | 69 | 54.5 | 3 | 50 | 20 | 6.4 | 10 | 13 | 13 | 13 |
| 0821303505 | 69 | 54.5 | 3 | 50 | 20 | 6.4 | 10 | 13 | 13 | 13 |
| 0821303540 | 69 | 54.5 | 3 | 50 | 20 | 6.4 | 10 | 13 | 13 | 13 |
| 0821303541 | 69 | 54.5 | 3 | 50 | 20 | 6.4 | 10 | 13 | 13 | 13 |
| 0821303542 | 69 | 54.5 | 3 | 50 | 20 | 6.4 | 10 | 13 | 13 | 13 |
| 0821303543 | 69 | 54.5 | 3 | 50 | 20 | 6.4 | 10 | 13 | 13 | 13 |
| 0821303544 | 69 | 54.5 | 3 | 50 | 20 | 6.4 | 10 | 13 | 13 | 13 |
| 0821303545 | 69 | 54.5 | 3 | 50 | 20 | 6.4 | 10 | 13 | 13 | 13 |

| Référence | T7 | U | V | W | W1 | X |
|---|---|---|---|---|---|---|
| **0821303500** | 8.5 | 33 | 18 | 199 | 67 | 3 |
| 0821303501 | 8.5 | 33 | 18 | 199 | 67 | 3 |
| 0821303502 | 8.5 | 33 | 18 | 199 | 67 | 3 |
| 0821303503 | 8.5 | 33 | 18 | 199 | 67 | 3 |
| 0821303504 | 8.5 | 33 | 18 | 199 | 67 | 3 |
| 0821303505 | 8.5 | 33 | 18 | 199 | 67 | 3 |
| 0821303540 | 8.5 | 33 | 18 | 199 | 67 | 3 |
| 0821303541 | 8.5 | 33 | 18 | 199 | 67 | 3 |
| 0821303542 | 8.5 | 33 | 18 | 199 | 67 | 3 |
| 0821303543 | 8.5 | 33 | 18 | 199 | 67 | 3 |
| 0821303544 | 8.5 | 33 | 18 | 199 | 67 | 3 |
| 0821303545 | 8.5 | 33 | 18 | 199 | 67 | 3 |