# Filtro, Serie NL2-FLS

**0821303440**

2024-04-23

## Unidades de preparación de aire AVENTICS serie NL2

Las unidades de mantenimiento AVENTICS serie NL son adecuadas para cualquier área: como componentes individuales o como unidades de mantenimiento montadas, para preparación de aire comprimido de forma centralizada o descentralizada, en variantes compactas o potentes, para su uso a altas o a bajas temperaturas. Esta línea ofrece tecnología de preparación de aire comprimido completa y personalizable. Incluye la opción de poder combinar cada componente de la serie con el fin de alcanzar la función deseada, lo que permite ajustar los componentes de forma precisa a la medida de cada aplicación.




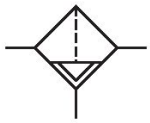

## Datos técnicos

| | |
|---|---|
| Sector | Industria |
| Componentes | Filtro |
| Recipiente | recipiente de PC sin cesta de protección |
| Orificio | G 3/8 |
| Eficacia de filtración | 5 µm |
| Caudal nominal Qn | 2100 l/min |
| Purga de condensado | semiautomático, abierto sin presión |
| Presión de funcionamiento mín. | 2 bar |
| Presión de funcionamiento máx. | 16 bar |
| Temperatura ambiente mín. | -10 °C |
| Temperatura ambiente máx. | 60 °C |
| Fluido | Aire comprimido<br>Gases neutros |
| Máx. clase de aire comprimido que se puede alcanzar según ISO 8573-1:2010 | 6 : 7 : - |
| Filtro de volumen de recipiente | 25 cm³ |
| Elemento filtrante | intercambiable |
| Peso | 0.275 kg |
| Posición de montaje | vertical |
| Tipo | bloqueable |

# Filtro, Serie NL2-FLS

2024-04-23

0821303440

## Material

| | |
|---|---|
| Material carcasa | Zinc fundido a presión |
| Material placa frontal | Acrilonitrilo butadieno estireno |
| Material juntas | Caucho de acrilnitrilo butadieno |
| Material recipiente | Policarbonato |
| Material cartucho de filtro | Cellpor |
| N° de material | 0821303440 |

## Información técnica

El punto de condensación de presión se debe situar como mínimo 15 °C por debajo de la temperatura ambiental y del medio, y debe ser como máx. de 3 °C .

El cambio de la dirección de flujo (desde la alimentación de aire a la izquierda a la alimentación de aire a la derecha) se realiza girando la posición de montaje 180° en el eje vertical. Encontrará más detalles en las instrucciones de servicio.

Tenga en cuenta que los recipientes de policarbonato son sensibles a los disolventes, encontrará indicaciones complementarias en "Información para el cliente".

Debido a su tipo de construcción, también apto para retirar aceite líquido o agua.

Caudal nominal Qn con presión secundaria p2 = 6 bar y Δp = 1 bar

# Filtro, Serie NL2-FLS

2024-04-23

0821303440

## Dimensiones

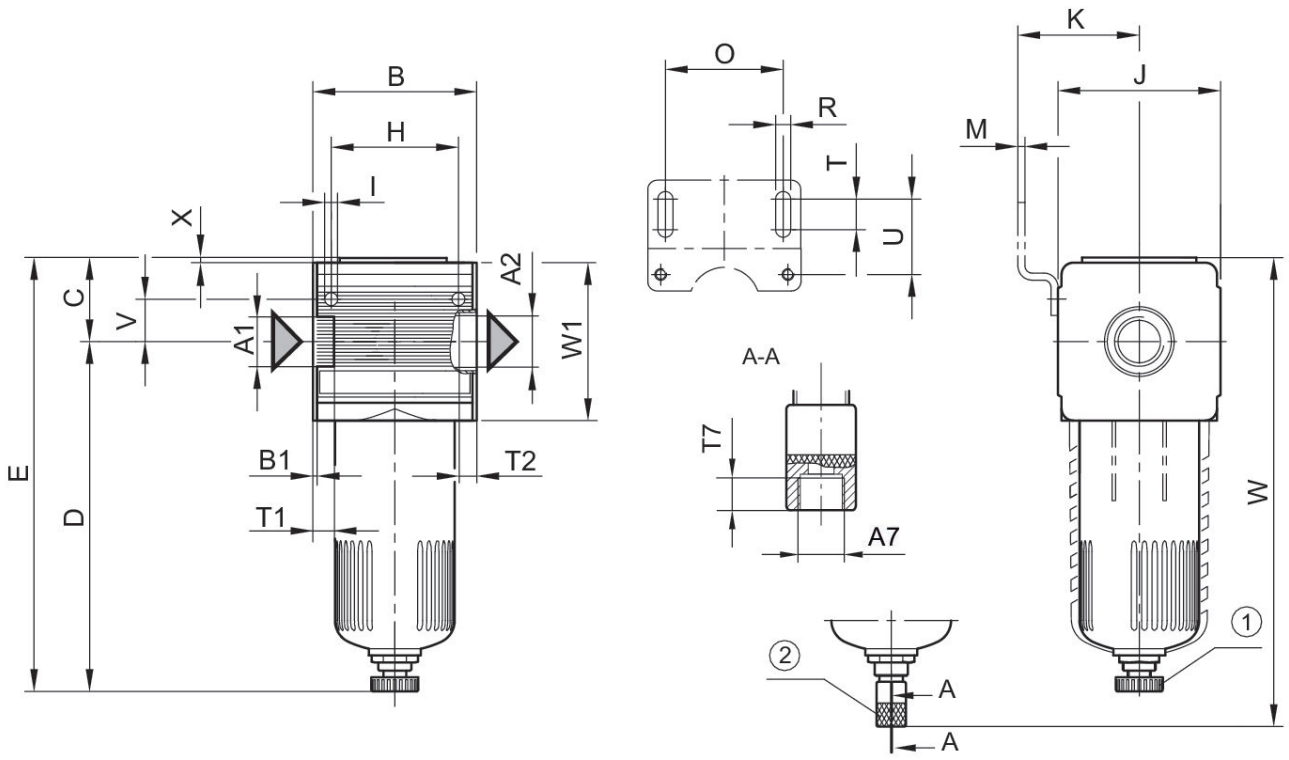


A1 = entrada A2 = salida
A7 = purga de condensado
1) Purga de condensado semiautomática 2) purga de condensado automática

## Dimensiones en mm

| N° de material | A1 | A2 | A7 | B | B1 | C | D | E | H |
|---|---|---|---|---|---|---|---|---|---|
| 0821303400 | G 1/4 | G 1/4 | G 1/8 | 48 | 1.5 | 27.5 | 124.5 | 152 | 36 |
| 0821303401 | G 1/4 | G 1/4 | G 1/8 | 48 | 1.5 | 27.5 | 124.5 | 152 | 36 |
| 0821303402 | G 1/4 | G 1/4 | G 1/8 | 48 | 1.5 | 27.5 | 124.5 | 152 | 36 |
| 0821303403 | G 1/4 | G 1/4 | G 1/8 | 48 | 1.5 | 27.5 | 124.5 | 152 | 36 |
| 0821303404 | G 1/4 | G 1/4 | G 1/8 | 48 | 1.5 | 27.5 | 124.5 | 152 | 36 |
| 0821303405 | G 1/4 | G 1/4 | G 1/8 | 48 | 1.5 | 27.5 | 124.5 | 152 | 36 |
| 0821303440 | G 3/8 | G 3/8 | G 1/8 | 48 | 1.5 | 27.5 | 124.5 | 152 | 36 |
| 0821303441 | G 3/8 | G 3/8 | G 1/8 | 48 | 1.5 | 27.5 | 124.5 | 152 | 36 |
| 0821303442 | G 3/8 | G 3/8 | G 1/8 | 48 | 1.5 | 27.5 | 124.5 | 152 | 36 |
| 0821303443 | G 3/8 | G 3/8 | G 1/8 | 48 | 1.5 | 27.5 | 124.5 | 152 | 36 |
| 0821303444 | G 3/8 | G 3/8 | G 1/8 | 48 | 1.5 | 27.5 | 124.5 | 152 | 36 |
| 0821303445 | G 3/8 | G 3/8 | G 1/8 | 48 | 1.5 | 27.5 | 124.5 | 152 | 36 |

| N° de material | I | J | K | M | O | R | T | T1 | T2 |
|---|---|---|---|---|---|---|---|---|---|
| 0821303400 | 4.4 | 47 | 43.5 | 3 | 38 | 5.4 | 8 | 9.5 | 9.5 |
| 0821303401 | 4.4 | 47 | 43.5 | 3 | 38 | 5.4 | 8 | 9.5 | 9.5 |

| N° de material | I | J | K | M | O | R | T | T1 | T2 |
|---|---|---|---|---|---|---|---|---|---|
| 0821303402 | 4.4 | 47 | 43.5 | 3 | 38 | 5.4 | 8 | 9.5 | 9.5 |
| 0821303403 | 4.4 | 47 | 43.5 | 3 | 38 | 5.4 | 8 | 9.5 | 9.5 |
| 0821303404 | 4.4 | 47 | 43.5 | 3 | 38 | 5.4 | 8 | 9.5 | 9.5 |
| 0821303405 | 4.4 | 47 | 43.5 | 3 | 38 | 5.4 | 8 | 9.5 | 9.5 |
| 0821303440 | 4.4 | 47 | 43.5 | 3 | 38 | 5.4 | 8 | 9.5 | 9.5 |
| 0821303441 | 4.4 | 47 | 43.5 | 3 | 38 | 5.4 | 8 | 9.5 | 9.5 |
| 0821303442 | 4.4 | 47 | 43.5 | 3 | 38 | 5.4 | 8 | 9.5 | 9.5 |
| 0821303443 | 4.4 | 47 | 43.5 | 3 | 38 | 5.4 | 8 | 9.5 | 9.5 |
| 0821303444 | 4.4 | 47 | 43.5 | 3 | 38 | 5.4 | 8 | 9.5 | 9.5 |
| 0821303445 | 4.4 | 47 | 43.5 | 3 | 38 | 5.4 | 8 | 9.5 | 9.5 |

| N° de material | T7 | U | V | W | W1 | X |
|---|---|---|---|---|---|---|
| 0821303400 | 8.5 | 27.5 | 12.3 | 165 | 156 | 1.5 |
| 0821303401 | 8.5 | 27.5 | 12.3 | 165 | 156 | 1.5 |
| 0821303402 | 8.5 | 27.5 | 12.3 | 165 | 156 | 1.5 |
| 0821303403 | 8.5 | 27.5 | 12.3 | 165 | 156 | 1.5 |
| 0821303404 | 8.5 | 27.5 | 12.3 | 165 | 156 | 1.5 |
| 0821303405 | 8.5 | 27.5 | 12.3 | 165 | 156 | 1.5 |
| 0821303440 | 8.5 | 27.5 | 12.3 | 165 | 156 | 1.5 |
| 0821303441 | 8.5 | 27.5 | 12.3 | 165 | 156 | 1.5 |
| 0821303442 | 8.5 | 27.5 | 12.3 | 165 | 156 | 1.5 |
| 0821303443 | 8.5 | 27.5 | 12.3 | 165 | 156 | 1.5 |
| 0821303444 | 8.5 | 27.5 | 12.3 | 165 | 156 | 1.5 |
| 0821303445 | 8.5 | 27.5 | 12.3 | 165 | 156 | 1.5 |

## Característica de caudal, p2 = 0,05 - 7 bar

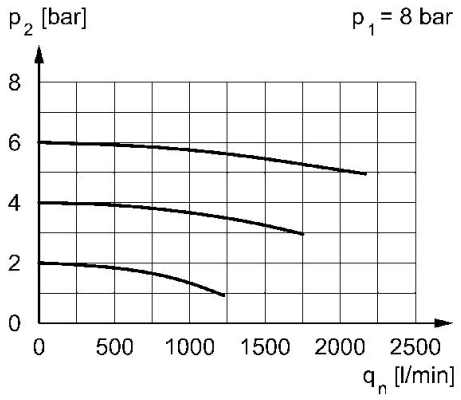


p1 = Presión de funcionamiento p2 = Presión secundaria qn = Caudal nominal