# Filtro, Série NL2-FLS

**0821303403**

2024-04-23

## Unidades de preparação de ar AVENTICS série NL2

As unidades de manutenção AVENTICS série NL são adequadas para todas as áreas: como componentes individuais ou como unidades de manutenção montadas, para preparação de ar comprimido centralizado ou descentralizado, em versões compactas ou ampliadas, para uso em temperaturas altas ou reduzidas. Esta linha oferece uma tecnologia de preparação de ar comprimido completa e personalizável. Inclui uma opção para combinar todos os componentes da série para alcançar a função desejada, permitindo ajustá-los de forma precisa a fim de atender aos requisitos da aplicação.




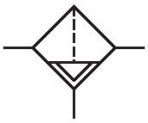

## Dados técnicos

| | |
|---|---|
| Setor | Indústria |
| Componentes | Filtro |
| Recipiente | recipiente PC sem cesto protetor |
| Conexão | G 1/4 |
| Largura dos poros do filtro | 5 µm |
| Fluxo nominal Qn | 2100 l/min |
| Descarga de condensação | totalmente automático, aberto sem pressão |
| Pressão de operação mín. | 2 bar |
| Pressão de operação máx | 16 bar |
| Temperatura ambiente mín. | -10 °C |
| Temperatura ambiente máx. | 60 °C |
| Fluido | Ar comprimido<br>Gases neutros |
| Classe de pressão máx. possível, de acordo com a ISO 8573-1:2010 | 6 : 7 : - |
| Volume de recipiente filtro | 25 cm³ |
| Elemento filtrante | substituível |
| Peso | 0.307 kg |
| Local de montagem | vertical |
| Modelo | bloqueável |

# Filtro, Série NL2-FLS

2024-04-23

0821303403

## Material

| | |
|---|---|
| Material de caixa | Zinco moldado a pressão |
| Material placa dianteira | Plástico acrilonitrila-butadieno-estirol |
| Material de vedações | Borracha de acrilonitrila butadieno |
| Material recipiente | Policarbonato |
| Material cartucho de filtro | Celulose polimerizada |
| N° de material | 0821303403 |

## Informações técnicas

O ponto de condensação de pressão deve ser pelo menos 15 °C abaixo da temperatura ambiente e do fluido e um máximo de 3 °C .

A alteração da direção do fluxo de passagem (da alimentação de ar à esquerda para a alimentação de ar à direita) é feita por uma montagem girada 180º no eixo vertical. Mais informações podem ser obtidas no manual de operação.

Observe o seguinte: os recipientes em policarbonato são suscetíveis a solventes, consulte as informações complementares em "Informações ao Cliente".

Devido à forma de construção, também é apropriado para a filtragem de óleo líquido ou água.

Fluxo nominal Qn com pressão secundária p2 = 6 bar e Δp = 1 bar

# Filtro, Série NL2-FLS

0821303403

2024-04-23

## Dimensões

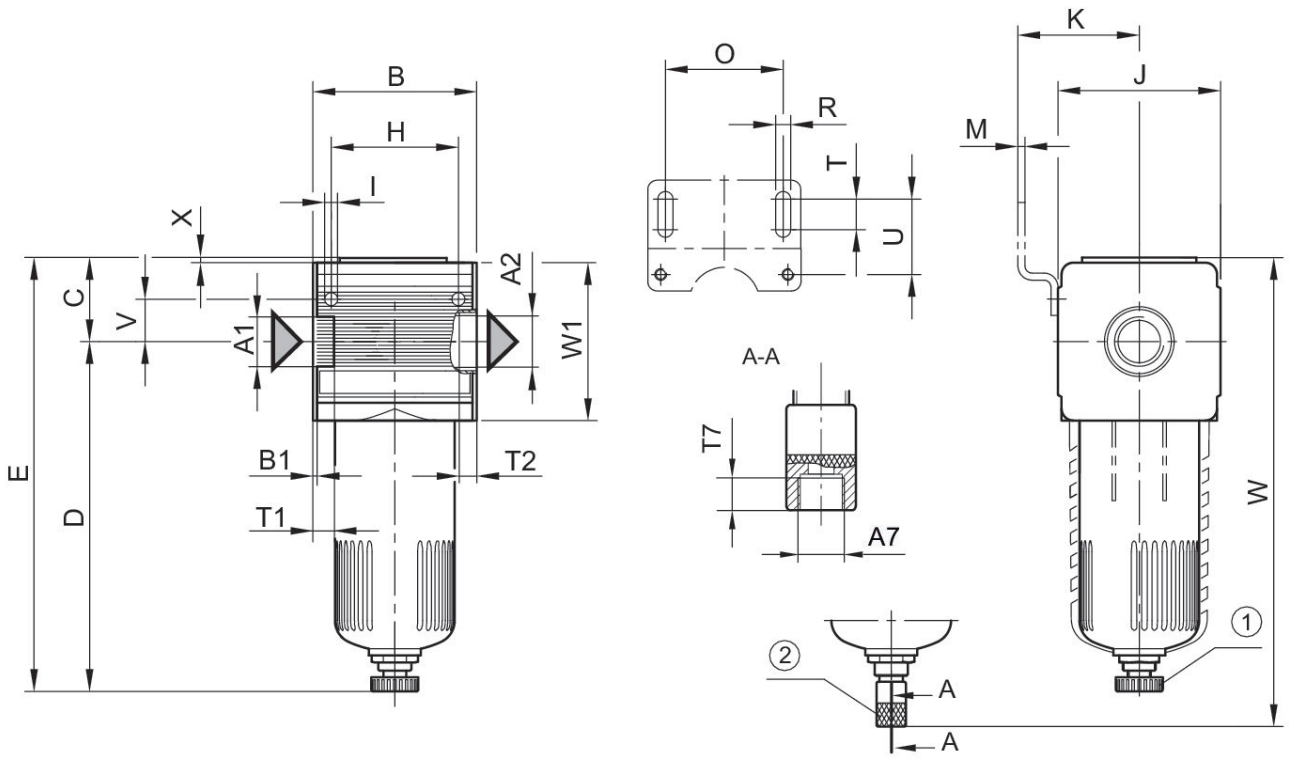


A1 = entrada A2 = saída
A7 = Descarga de condensado
1) Descarga de condensação semi-automática 2) descarga de condensação totalmente automática

## Dimensões em mm

| N° de material | A1 | A2 | A7 | B | B1 | C | D | E | H |
|---|---|---|---|---|---|---|---|---|---|
| 0821303400 | G 1/4 | G 1/4 | G 1/8 | 48 | 1.5 | 27.5 | 124.5 | 152 | 36 |
| 0821303401 | G 1/4 | G 1/4 | G 1/8 | 48 | 1.5 | 27.5 | 124.5 | 152 | 36 |
| 0821303402 | G 1/4 | G 1/4 | G 1/8 | 48 | 1.5 | 27.5 | 124.5 | 152 | 36 |
| 0821303403 | G 1/4 | G 1/4 | G 1/8 | 48 | 1.5 | 27.5 | 124.5 | 152 | 36 |
| 0821303404 | G 1/4 | G 1/4 | G 1/8 | 48 | 1.5 | 27.5 | 124.5 | 152 | 36 |
| 0821303405 | G 1/4 | G 1/4 | G 1/8 | 48 | 1.5 | 27.5 | 124.5 | 152 | 36 |
| 0821303440 | G 3/8 | G 3/8 | G 1/8 | 48 | 1.5 | 27.5 | 124.5 | 152 | 36 |
| 0821303441 | G 3/8 | G 3/8 | G 1/8 | 48 | 1.5 | 27.5 | 124.5 | 152 | 36 |
| 0821303442 | G 3/8 | G 3/8 | G 1/8 | 48 | 1.5 | 27.5 | 124.5 | 152 | 36 |
| 0821303443 | G 3/8 | G 3/8 | G 1/8 | 48 | 1.5 | 27.5 | 124.5 | 152 | 36 |
| 0821303444 | G 3/8 | G 3/8 | G 1/8 | 48 | 1.5 | 27.5 | 124.5 | 152 | 36 |
| 0821303445 | G 3/8 | G 3/8 | G 1/8 | 48 | 1.5 | 27.5 | 124.5 | 152 | 36 |

| N° de material | I | J | K | M | O | R | T | T1 | T2 |
|---|---|---|---|---|---|---|---|---|---|
| 0821303400 | 4.4 | 47 | 43.5 | 3 | 38 | 5.4 | 8 | 9.5 | 9.5 |
| 0821303401 | 4.4 | 47 | 43.5 | 3 | 38 | 5.4 | 8 | 9.5 | 9.5 |

| N° de material | I | J | K | M | O | R | T | T1 | T2 |
|---|---|---|---|---|---|---|---|---|---|
| 0821303402 | 4.4 | 47 | 43.5 | 3 | 38 | 5.4 | 8 | 9.5 | 9.5 |
| 0821303403 | 4.4 | 47 | 43.5 | 3 | 38 | 5.4 | 8 | 9.5 | 9.5 |
| 0821303404 | 4.4 | 47 | 43.5 | 3 | 38 | 5.4 | 8 | 9.5 | 9.5 |
| 0821303405 | 4.4 | 47 | 43.5 | 3 | 38 | 5.4 | 8 | 9.5 | 9.5 |
| 0821303440 | 4.4 | 47 | 43.5 | 3 | 38 | 5.4 | 8 | 9.5 | 9.5 |
| 0821303441 | 4.4 | 47 | 43.5 | 3 | 38 | 5.4 | 8 | 9.5 | 9.5 |
| 0821303442 | 4.4 | 47 | 43.5 | 3 | 38 | 5.4 | 8 | 9.5 | 9.5 |
| 0821303443 | 4.4 | 47 | 43.5 | 3 | 38 | 5.4 | 8 | 9.5 | 9.5 |
| 0821303444 | 4.4 | 47 | 43.5 | 3 | 38 | 5.4 | 8 | 9.5 | 9.5 |
| 0821303445 | 4.4 | 47 | 43.5 | 3 | 38 | 5.4 | 8 | 9.5 | 9.5 |

| N° de material | T7 | U | V | W | W1 | X |
|---|---|---|---|---|---|---|
| 0821303400 | 8.5 | 27.5 | 12.3 | 165 | 156 | 1.5 |
| 0821303401 | 8.5 | 27.5 | 12.3 | 165 | 156 | 1.5 |
| 0821303402 | 8.5 | 27.5 | 12.3 | 165 | 156 | 1.5 |
| 0821303403 | 8.5 | 27.5 | 12.3 | 165 | 156 | 1.5 |
| 0821303404 | 8.5 | 27.5 | 12.3 | 165 | 156 | 1.5 |
| 0821303405 | 8.5 | 27.5 | 12.3 | 165 | 156 | 1.5 |
| 0821303440 | 8.5 | 27.5 | 12.3 | 165 | 156 | 1.5 |
| 0821303441 | 8.5 | 27.5 | 12.3 | 165 | 156 | 1.5 |
| 0821303442 | 8.5 | 27.5 | 12.3 | 165 | 156 | 1.5 |
| 0821303443 | 8.5 | 27.5 | 12.3 | 165 | 156 | 1.5 |
| 0821303444 | 8.5 | 27.5 | 12.3 | 165 | 156 | 1.5 |
| 0821303445 | 8.5 | 27.5 | 12.3 | 165 | 156 | 1.5 |

## Característica de fluxo, p2 = 0,05 - 7 bar

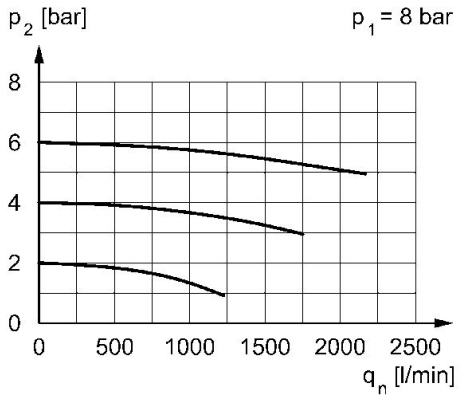


p1 = Pressão de operação p2 = Pressão secundária qn = Fluxo nominal