Préfiltre, Série NL2-FLP

0821303308

2024-04-23

Unités de traitement de l’air AVENTICS série NL2

Les unités de maintenance série NL sont adaptées à tous les domaines : en tant que composants individuels ou en ensembles montés, pour un traitement centralisé ou décentralisé de l’air comprimé, dans des versions compactes ou puissantes, pour un usage à des températures élevées ou basses. Cette gamme propose une technologie complète et personnalisable de traitement de l’air comprimé. Elle comprend une option permettant de combiner tous les composants de la série afin de réaliser la fonction souhaitée, ce qui permet d’adapter les composants avec précision aux exigences de chaque application.



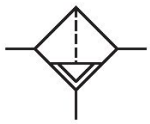

Données techniques

Secteur	Industrie
Composants	Préfiltre
Réservoir	Cuve polycarbonate
Orifice	G 1/4
Porosité du filtre	0.3 µm
Débit nominal Qn	380 l/min
Purge	Semi-automatique, ouvert sans pression
Pression de service min.	2 bar
Pression de service maxi	16 bar
Température ambiante min.	-10 °C
Température ambiante max.	60 °C
Fluide	Air comprimé Gaz neutres
Catégorie d’air comprimé max. atteignable selon la norme ISO 8573-1:2010	2 : - : 3
Volume de cuve à filtre	10 cm³
Élément de filtre	remplaçable
Préfiltrage recommandé	5 µm
Poids	0.45 kg
Position de montage	Vertical
Type de construction	montage en batterie possible

Matériau

Matériau boîtiers	Zinc coulé sous pression

Préfiltre, Série NL2-FLP

2024-04-23

0821303308

Matériau plaque frontale	Plastique acrylonitrile-styrène-butadiène
Matériau joints	Caoutchouc nitrile (NBR)
Matériau réservoir	Polycarbonate
Matériau cartouche de filtre	Papier imprégné
Référence	0821303308

Informations techniques

Le point de rosée sous pression doit se situer à au moins 15 °C sous la température ambiante et la température du fluide et peut atteindre max. 3 °C .

La modification du sens de débit (d’une alimentation en air comprimé à gauche à une alimentation en air comprimé à droite) s’effectue en tournant le composant de 180° sur l’axe vertical. Pour de plus amples détails, veuillez consulter la notice d’instruction.

A noter : les cuves en polycarbonate sont sensibles aux solvants , vous trouverez des informations complémentaires sur "Informations client".

Débit nominal Qn avec pression secondaire p2 = 6 bar et Δp = 0,1 bar

Préfiltre, Série NL2-FLP

2024-04-23

0821303308

Dimensions

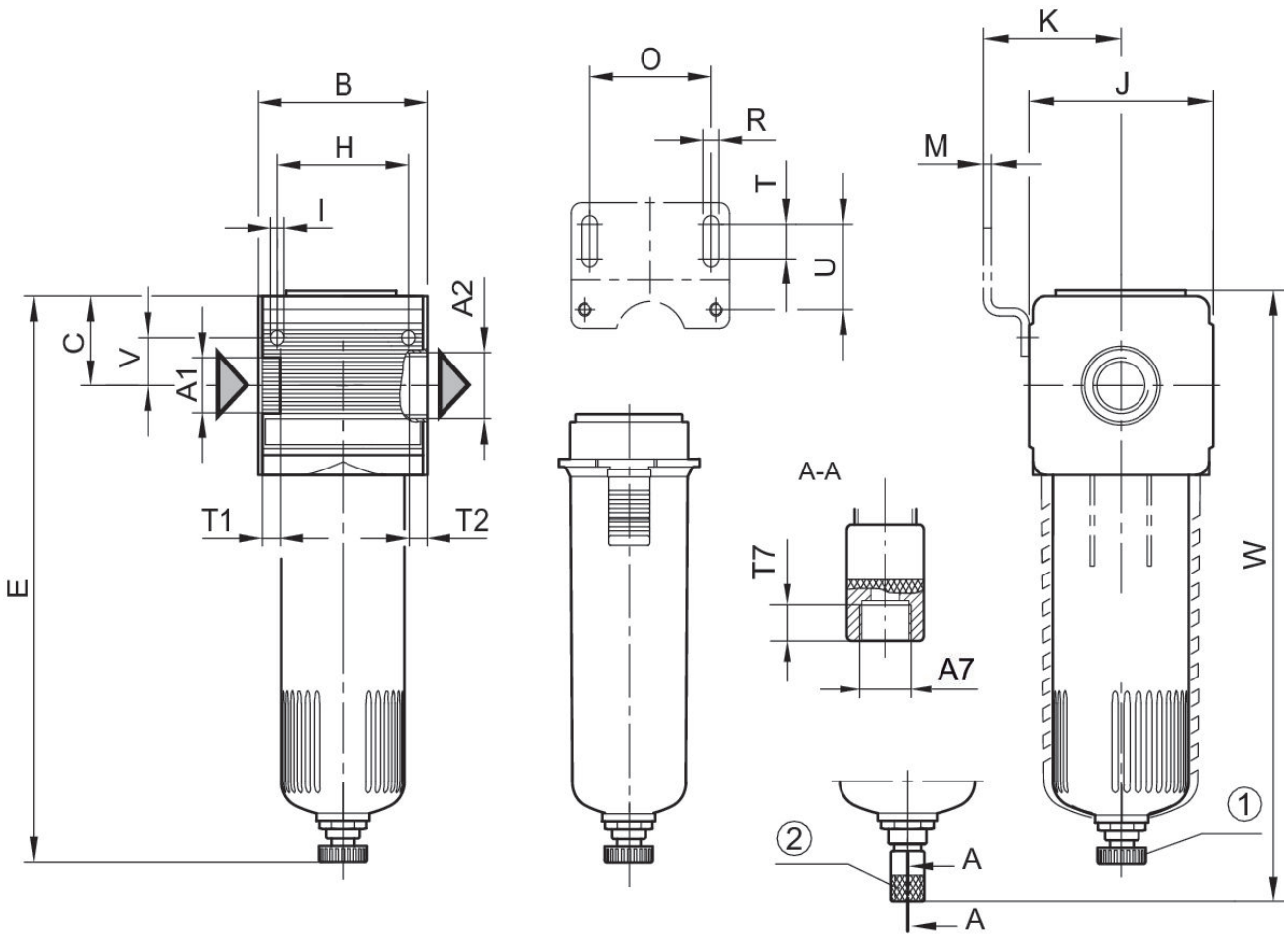

A1 = entrée A2 = sortie
A7 = purge
1) Purge semi-automatique 2) Purge entièrement automatique

Dimensions en mm

Référence	A1	A2	A7	B	C	E	H	I	J
0821303308	G 1/4	G 1/4	G 1/8	48	27.5	152	36	4.4	47
0821303309	G 1/4	G 1/4	G 1/8	48	27.5	–	36	4.4	47
R412010785	G 1/4	G 1/4	G 1/8	48	27.5	–	36	4.4	47

Référence	K	M	O	R	T	T1	T2	T7	U
0821303308	43.5	3	38	5.4	8	9.5	9.5	8.5	27.5
0821303309	43.5	3	38	5.4	8	9.5	9.5	8.5	27.5
R412010785	43.5	3	38	5.4	8	9.5	9.5	8.5	27.5

Référence	V	W
0821303308	12.3	–
0821303309	12.3	168
R412010785	12.3	168

Caractéristiques de débit, p2 = 0,05 - 7 bar

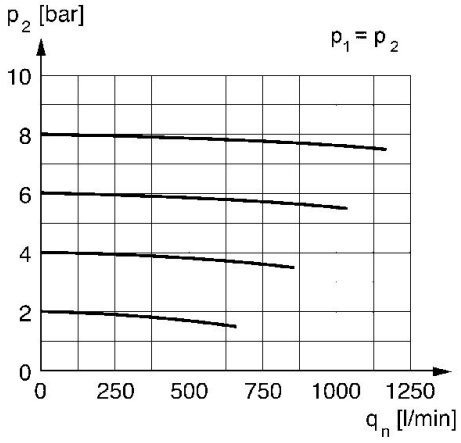

p2 = pression secondaire qn = débit nominal