# Filtro previo, Serie NL4-FLP

**0821303303**

2024-04-24

## Unidades de preparación de aire AVENTICS serie NL4

Las unidades de mantenimiento AVENTICS serie NL son adecuadas para cualquier área: como componentes individuales o como unidades de mantenimiento montadas, para preparación de aire comprimido de forma centralizada o descentralizada, en variantes compactas o potentes, para su uso a altas o a bajas temperaturas. Esta línea ofrece tecnología de preparación de aire comprimido completa y personalizable. Incluye la opción de poder combinar cada componente de la serie con el fin de alcanzar la función deseada, lo que permite ajustar los componentes de forma precisa a la medida de cada aplicación.




## Datos técnicos

| | |
|---|---|
| Sector | Industria |
| Componentes | Filtro previo |
| Recipiente | recipiente metálico largo sin mirilla |
| Orificio | G 1/4 |
| Eficacia de filtración | 0.3 µm |
| Caudal nominal Qn | 2500 l/min |
| Purga de condensado | completamente automático, abierto sin presión |
| Presión de funcionamiento mín. | 1.5 bar |
| Presión de funcionamiento máx. | 16 bar |
| Temperatura ambiente mín. | -10 °C |
| Temperatura ambiente máx. | 60 °C |
| Fluido | Aire comprimido<br>Gases neutros |
| Máx. clase de aire comprimido que se puede alcanzar según ISO 8573-1:2010 | 2 : - : 3 |
| Filtro de volumen de recipiente | 25 cm³ |
| Elemento filtrante | intercambiable |
| Filtrado previo recomendado | 5 µm |
| Peso | 0.886 kg |
| Posición de montaje | vertical |

# Filtro previo, Serie NL4-FLP

2024-04-24

0821303303

| | |
|---|---|
| Tipo | bloqueable |

## Material

| | |
|---|---|
| Material carcasa | Zinc fundido a presión |
| Material placa frontal | Acrilonitrilo butadieno estireno |
| Material juntas | Caucho de acrilnitrilo butadieno |
| Material recipiente | Zinc fundido a presión |
| Material cartucho de filtro | Papel impregnado |
| N° de material | 0821303303 |

## Información técnica

El punto de condensación de presión se debe situar como mínimo 15 °C por debajo de la temperatura ambiental y del medio, y debe ser como máx. de 3 °C .

Tenga en cuenta que los recipientes de policarbonato son sensibles a los disolventes, encontrará indicaciones complementarias en "Información para el cliente".

El cambio de la dirección de flujo (desde la alimentación de aire a la izquierda a la alimentación de aire a la derecha) se realiza girando la posición de montaje 180° en el eje vertical. Encontrará más detalles en las instrucciones de servicio.

Caudal nominal Qn con presión secundaria p2 = 6 bar y Δp = 0,1 bar

# Filtro previo, Serie NL4-FLP

2024-04-24

0821303303

## Dimensiones

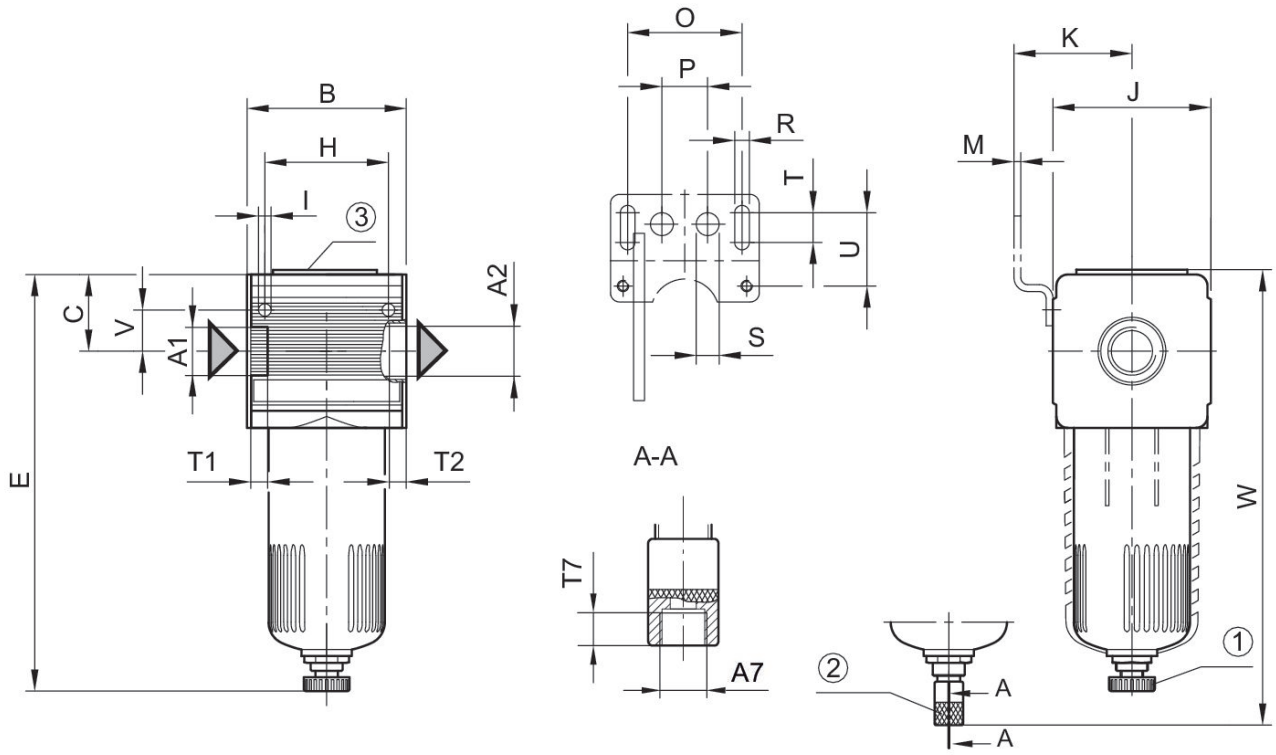


A1 = entrada A2 = salida
A7 = purga de condensado
1) purga de condensado semiautomática 2) purga de condensado automática 3) conexión de manómetro de presión diferencial

## Dimensiones en mm

| N° de material | A1 | A2 | A7 | B | C | E | H | I | J |
|---|---|---|---|---|---|---|---|---|---|
| 0821303302 | G 1/4 | G 1/4 | G 1/8 | 69.6 | 38.5 | – | 54 | 5.5 | 69 |
| 0821303303 | G 1/4 | G 1/4 | G 1/8 | 69.6 | 38.5 | – | 54 | 5.5 | 69 |
| 0821303515 | G 1/2 | G 1/2 | G 1/8 | 69.6 | 38.5 | – | 54 | 5.5 | 69 |
| 0821303529 | G 1/2 | G 1/2 | G 1/8 | 69.6 | 38.5 | 185 | 54 | 5.5 | 69 |

| N° de material | K | M | O | P | R | S | T | T1 | T2 |
|---|---|---|---|---|---|---|---|---|---|
| 0821303302 | 54.5 | 3 | 50 | 20 | 6.4 | 10 | 13 | 13 | 13 |
| 0821303303 | 54.5 | 3 | 50 | 20 | 6.4 | 10 | 13 | 13 | 13 |
| 0821303515 | 54.5 | 3 | 50 | 20 | 6.4 | 10 | 13 | 13 | 13 |
| 0821303529 | 54.5 | 3 | 50 | 20 | 6.4 | 10 | 13 | 13 | 13 |

| N° de material | T7 | U | V | W |
|---|---|---|---|---|
| 0821303302 | 8.5 | 33 | 18 | 203 |
| 0821303303 | 8.5 | 33 | 18 | 232 |
| 0821303515 | 8.5 | 33 | 18 | 317 |
| 0821303529 | 8.5 | 33 | 18 | – |

## Característica de caudal, p2 = 0,05 - 7 bar

Fig. 1

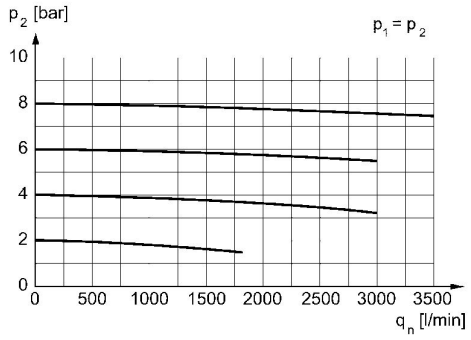


p2 = presión secundaria qn = caudal nominal

## Característica de caudal, p2 = 0,05 - 7 bar

Fig. 2

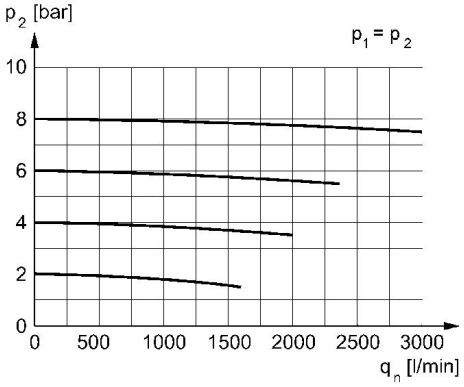


p2 = presión secundaria qn = caudal nominal