Filtro prévio, Série NL4-FLP

2024-04-24

0821303303

Unidades de preparação de ar AVENTICS série NL4

As unidades de manutenção AVENTICS série NL são adequadas para todas as áreas: como componentes individuais ou como unidades de manutenção montadas, para preparação de ar comprimido centralizado ou descentralizado, em versões compactas ou ampliadas, para uso em temperaturas altas ou reduzidas. Esta linha oferece uma tecnologia de preparação de ar comprimido completa e personalizável. Inclui uma opção para combinar todos os componentes da série para alcançar a função desejada, permitindo ajustá-los de forma precisa a fim de atender aos requisitos da aplicação.





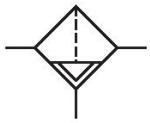

Dados técnicos

Setor	Indústria
Componentes	Filtro prévio
Recipiente	recipiente metal longo sem visor
Conexão	G 1/4
Largura dos poros do filtro	0.3 µm
Fluxo nominal Qn	2500 l/min
Descarga de condensação	totalmente automático, aberto sem pressão
Pressão de operação mín.	1.5 bar
Pressão de operação máx	16 bar
Temperatura ambiente mín.	-10 °C
Temperatura ambiente máx.	60 °C
Fluido	Ar comprimido Gases neutros
Classe de pressão máx. possível, de acordo com a ISO 8573-1:2010	2 : - : 3
Volume de recipiente filtro	25 cm³
Elemento filtrante	substituível
Filtragem prévia recomendada	5 µm
Peso	0.886 kg
Local de montagem	vertical

Filtro prévio, Série NL4-FLP

2024-04-24

0821303303

Modelo	bloqueável

Material

Material de caixa	Zinco moldado a pressão
Material placa dianteira	Plástico acrilonitrila-butadieno-estirol
Material de vedações	Borracha de acrilonitrila butadieno
Material recipiente	Zinco moldado a pressão
Material cartucho de filtro	Papel impregnado
N° de material	0821303303

Informações técnicas

O ponto de condensação de pressão deve ser pelo menos 15 °C abaixo da temperatura ambiente e do fluido e um máximo de 3 °C .

Observe o seguinte: os recipientes em policarbonato são suscetíveis a solventes, consulte as informações complementares em "Informações ao Cliente".

A alteração da direção do fluxo de passagem (da alimentação de ar à esquerda para a alimentação de ar à direita) é feita por uma montagem girada 180º no eixo vertical. Mais informações podem ser obtidas no manual de operação.

Fluxo nominal Qn com pressão secundária p2 = 6 bar e Δp = 0,1 bar

Filtro prévio, Série NL4-FLP

2024-04-24

0821303303

Dimensões

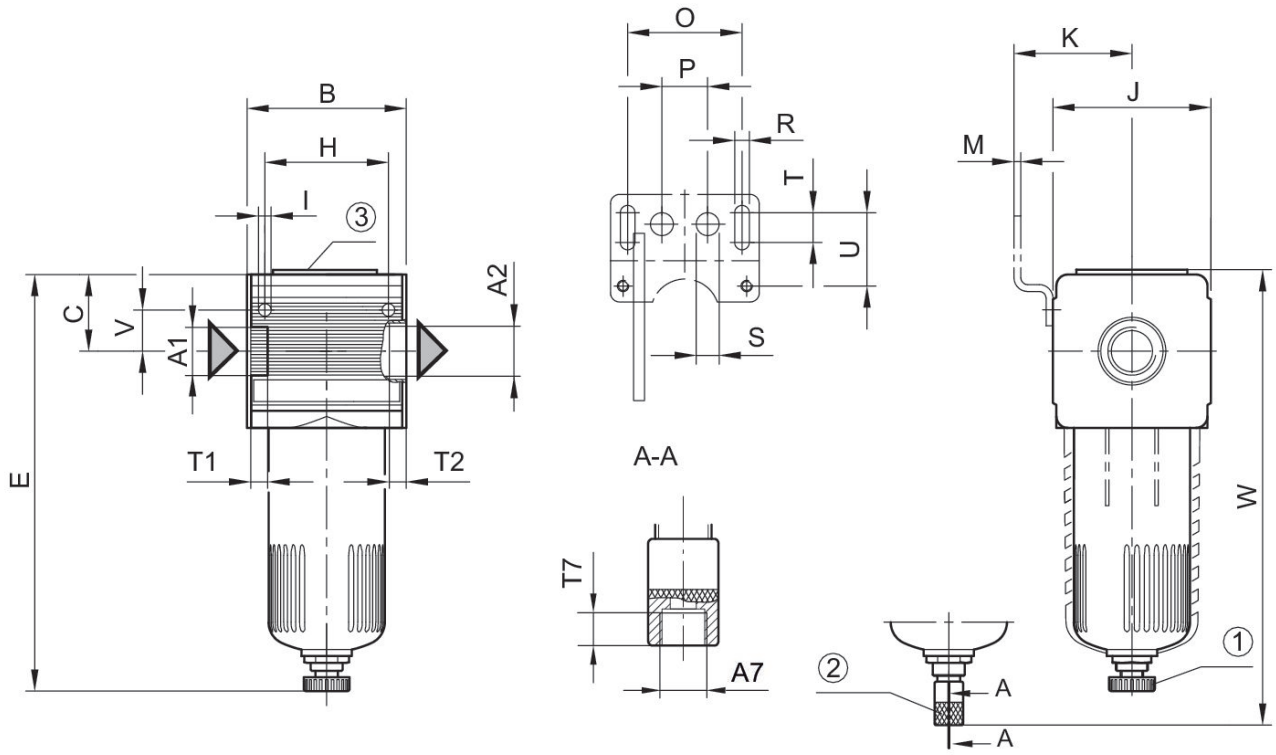

A1 = entrada A2 = saída
A7 = Descarga de condensado
1) descarga de condensação semi-automática 2) descarga de condensação totalmente automática 3) conexão de manômetro de pressão diferencial

Dimensões em mm

N° de material	A1	A2	A7	B	C	E	H	I	J
0821303302	G 1/4	G 1/4	G 1/8	69.6	38.5	–	54	5.5	69
0821303303	G 1/4	G 1/4	G 1/8	69.6	38.5	–	54	5.5	69
0821303515	G 1/2	G 1/2	G 1/8	69.6	38.5	–	54	5.5	69
0821303529	G 1/2	G 1/2	G 1/8	69.6	38.5	185	54	5.5	69

N° de material	K	M	O	P	R	S	T	T1	T2
0821303302	54.5	3	50	20	6.4	10	13	13	13
0821303303	54.5	3	50	20	6.4	10	13	13	13
0821303515	54.5	3	50	20	6.4	10	13	13	13
0821303529	54.5	3	50	20	6.4	10	13	13	13

N° de material	T7	U	V	W
0821303302	8.5	33	18	203
0821303303	8.5	33	18	232
0821303515	8.5	33	18	317
0821303529	8.5	33	18	–

Característica de fluxo, p2 = 0,05 - 7 bar

Fig. 1

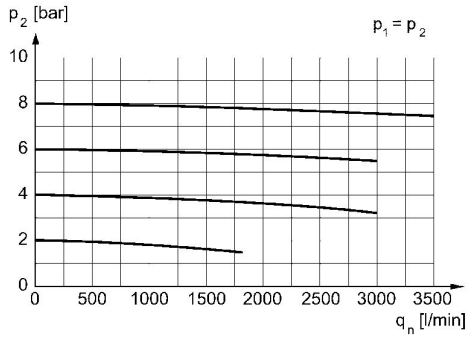

p2 = pressão secundária qn = fluxo nominal

Característica de fluxo, p2 = 0,05 - 7 bar

Fig. 2

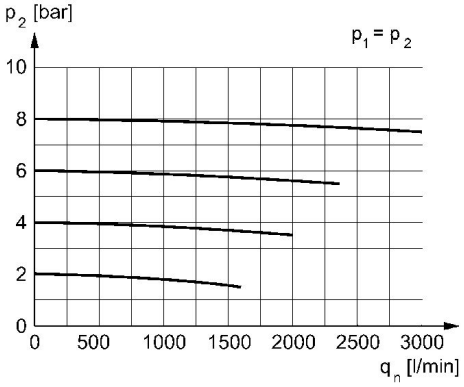

p2 = pressão secundária qn = fluxo nominal