Régulateur de pression, Série NL6-RGS

2024-04-24

0821302810

Unités de traitement de l’air AVENTICS série NL6

Les unités de maintenance série NL sont adaptées à tous les domaines : en tant que composants individuels ou en ensembles montés, pour un traitement centralisé ou décentralisé de l’air comprimé, dans des versions compactes ou puissantes, pour un usage à des températures élevées ou basses. Cette gamme propose une technologie complète et personnalisable de traitement de l’air comprimé. Elle comprend une option permettant de combiner tous les composants de la série afin de réaliser la fonction souhaitée, ce qui permet d’adapter les composants avec précision aux exigences de chaque application.



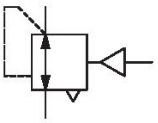

Données techniques

Secteur	Industrie
Fonction	Régulateur de pression standard
Composants	Régulateur de pression
Manomètre	Sans manomètre
Position de montage	Indifférent
Type de régulateur	Régulateur de pression à membrane
Orifice	G 1
Débit nominal Qn	15000 l/min
Plage de réglage de la pression min.	0.5 bar
Plage de réglage de la pression max.	10 bar
Pression de service min.	0.5 bar
Pression de service maxi	20 bar
Température ambiante min.	-10 °C
Température ambiante max.	60 °C
Commande	pneumatique
Fonction régulateur	avec échappement secondaire
Type de régulateur	montage en batterie possible
Alimentation en pression	Simple, unilatéral
Type de fermeture	non verrouillable

Régulateur de pression, Série NL6-RGS

2024-04-24

0821302810

Pression de pilotage maxi	10 bar
Fluide	Air comprimé Gaz neutres
Préfiltrage recommandé	5 µm
Poids	1.35 kg

Matériau

Matériau boîtiers	Aluminium coulé sous pression
Matériau plaque frontale	Plastique acrylonitrile-styrène-butadiène
Matériau joints	Caoutchouc nitrile (NBR)
Référence	0821302810

Informations techniques

Le point de rosée sous pression doit se situer à au moins 15 °C sous la température ambiante et la température du fluide et peut atteindre max. 3 °C .

Débit nominal Qn avec pression secondaire p2 = 6 bar et Δp = 1 bar

Le raccord pour manomètre arrière du régulateur de pression est obturé par un bouchon d'obturation, tandis que le raccord avant est ouvert. En fonction de l'application du client, un second bouchon d'obturation peut être nécessaire. A commander séparément (voir accessoires).

La modification du sens de débit (d'une alimentation en air comprimé à gauche à une alimentation en air comprimé à droite) s'effectue en tournant le composant de 180° sur l'axe vertical. Pour de plus amples détails, veuillez consulter la notice d'instruction.

Echappement secondaire (≤ 0,3 bar au-dessus de la pression réglée)

Avec échappement arrière (>3 bar)

Mode de fixation : équerre de fixation 1821336017 / kit de montage en batterie 1827009593

Manomètre à commander séparément

Régulateur de pression, Série NL6-RGS

2024-04-24

0821302810

Dimensions

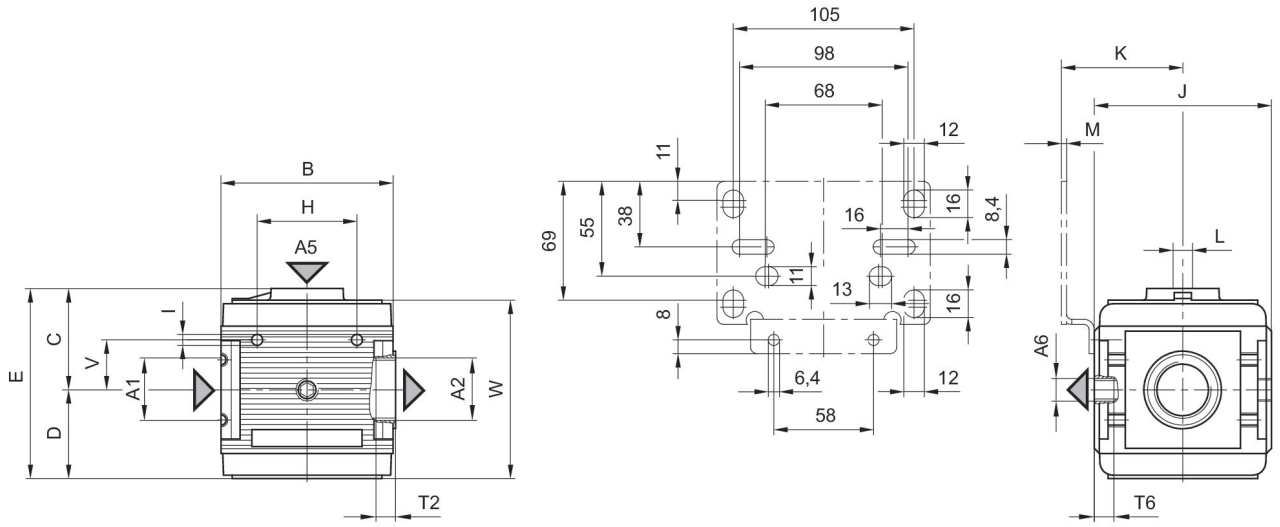

A1 = entrée
A2 = sortie
A5 = Raccordement pilote
A6 = raccordement d'échappement

Dimensions en mm

Référence	A1	A2	A5	A6	B	C	D	E	H
0821302809	G 3/4	G 3/4	G 1/8	G 1/4	100	61	51.5	112.5	58
0821302810	G 1	G 1	G 1/8	G 1/4	100	61	51.5	112.5	58

Référence	I	J	K	L	M	N	T2	T6	V
0821302809	M6	103	70.5	G 1/4	3	7	9.5	7	29
0821302810	M6	103	70.5	G 1/4	3	7	18	7	29

Référence	W
0821302809	103.5
0821302810	103.5

Régulateur de pression, Série NL6-RGS

2024-04-24

0821302810

Caractéristiques de pression

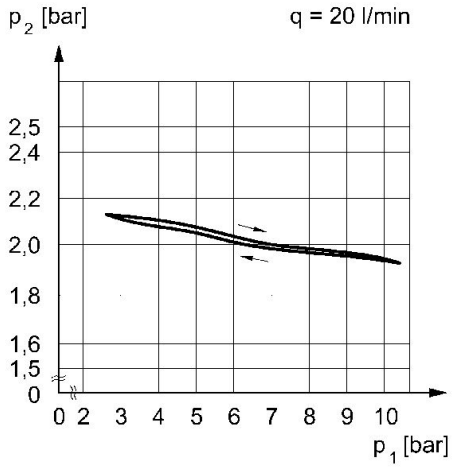

p1 = Pression de service
p2 = Pression secondaire
q = débit

Caractéristiques de débit (plage de pression secondaire p2 : 0,5 - 10 bar)

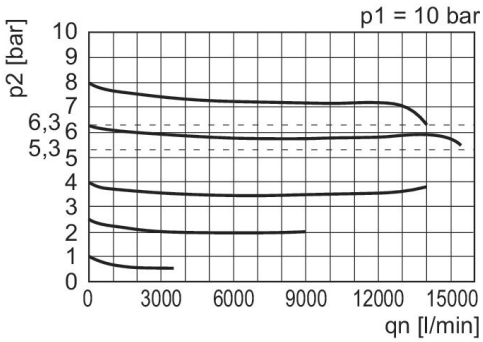

p1 = Pression de service
p2 = Pression secondaire
qn = Débit nominal

Exemple d'application

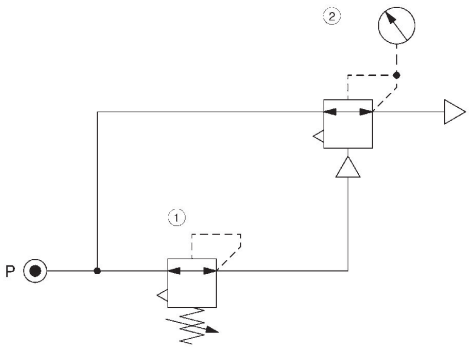

1) Régulateur de pression de précision
2) Régulateur de pression à commande pneumatique