Válvula reguladora de presión, Serie NL6-RGS

2024-04-24

0821302809

Unidades de preparación de aire AVENTICS serie NL6

Las unidades de mantenimiento AVENTICS serie NL son adecuadas para cualquier área: como componentes individuales o como unidades de mantenimiento montadas, para preparación de aire comprimido de forma centralizada o descentralizada, en variantes compactas o potentes, para su uso a altas o a bajas temperaturas. Esta línea ofrece tecnología de preparación de aire comprimido completa y personalizable. Incluye la opción de poder combinar cada componente de la serie con el fin de alcanzar la función deseada, lo que permite ajustar los componentes de forma precisa a la medida de cada aplicación.



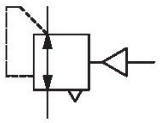

Datos técnicos

Sector	Industria
Función	Regulador de presión estándar
Componentes	Válvula reguladora de presión
Manómetros	sin manómetro
Posición de montaje	Indiferente
Tipo de regulador	Válvulas reguladoras de presión de membrana
Orificio	G 3/4
Caudal nominal Qn	15000 l/min
Margen de regulación de presión min.	0.5 bar
Margen de regulación de presión max.	10 bar
Presión de funcionamiento mín.	0.5 bar
Presión de funcionamiento máx.	20 bar
Temperatura ambiente mín.	-10 °C
Temperatura ambiente máx.	60 °C
Accionamiento	neumático
Función de regulador	Con escape secundario
Tipo de regulador	bloqueable
Alimentación de presión	simple
Tipo de cierre	no cerrable

Válvula reguladora de presión, Serie NL6-RGS

2024-04-24

0821302809

Presión de pilotaje máx.	10 bar
Fluido	Aire comprimido Gases neutros
Filtrado previo recomendado	5 µm
Peso	1.35 kg

Material

Material carcasa	fundición aluminio a presión
Material placa frontal	Acrilonitrilo butadieno estireno
Material juntas	Caucho de acrilnitrilo butadieno
N° de material	0821302809

Información técnica

El punto de condensación de presión se debe situar como mínimo 15 °C por debajo de la temperatura ambiental y del medio, y debe ser como máx. de 3 °C .

Caudal nominal Qn con presión secundaria p2 = 6 bar y Δp = 1 bar

La conexión trasera para manómetro de la válvula reguladora de presión está cerrada con un tapón de cierre, la delantera está abierta. En función de la aplicación del cliente puede ser necesario un segundo tapón de cierre. Pedir por separado (véanse los accesorios).

El cambio de la dirección de flujo (desde la alimentación de aire a la izquierda a la alimentación de aire a la derecha) se realiza girando la posición de montaje 180° en el eje vertical. Encontrará más detalles en las instrucciones de servicio.

Escape secundario (≤ 0,3 bar por encima de la presión ajustada)

Con escape de retroceso (>3 bar)

clase de fijación: escuadra de fijación 1821336017 / juego de unión 1827009593

Pedir manómetro por separado

Válvula reguladora de presión, Serie NL6-RGS

2024-04-24

0821302809

Dimensiones

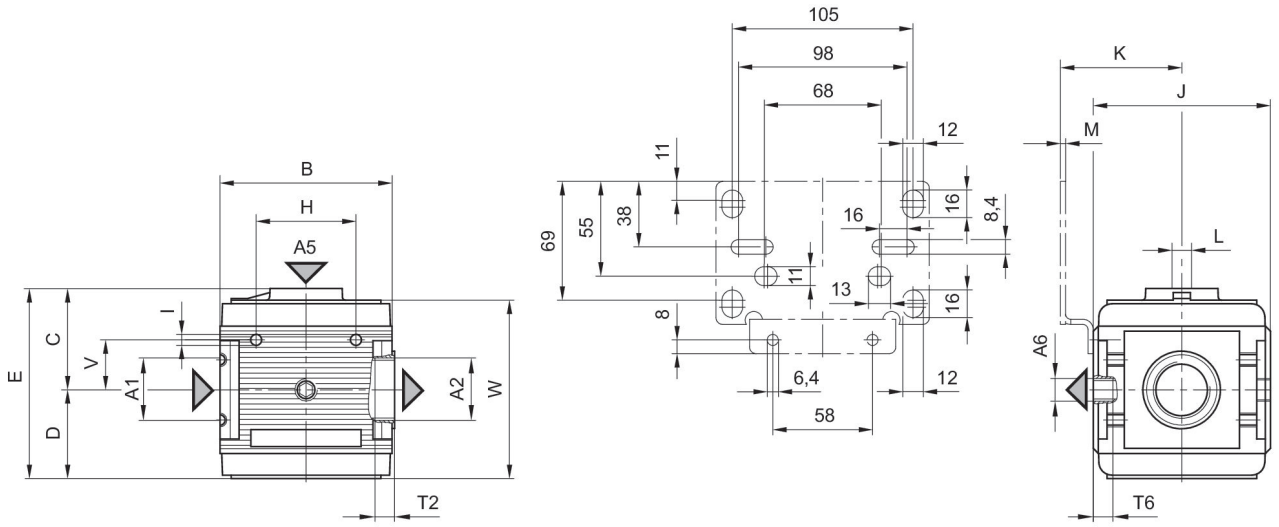

A1 = entrada
A2 = salida
A5 = Conexión de presión de pilotaje
A6 = conexión de aire de escape

Dimensiones en mm

N° de material	A1	A2	A5	A6	B	C	D	E	H
0821302809	G 3/4	G 3/4	G 1/8	G 1/4	100	61	51.5	112.5	58
0821302810	G 1	G 1	G 1/8	G 1/4	100	61	51.5	112.5	58

N° de material	I	J	K	L	M	N	T2	T6	V
0821302809	M6	103	70.5	G 1/4	3	7	9.5	7	29
0821302810	M6	103	70.5	G 1/4	3	7	18	7	29

N° de material	W
0821302809	103.5
0821302810	103.5

Válvula reguladora de presión, Serie NL6-RGS

2024-04-24

0821302809

curva característica de presión

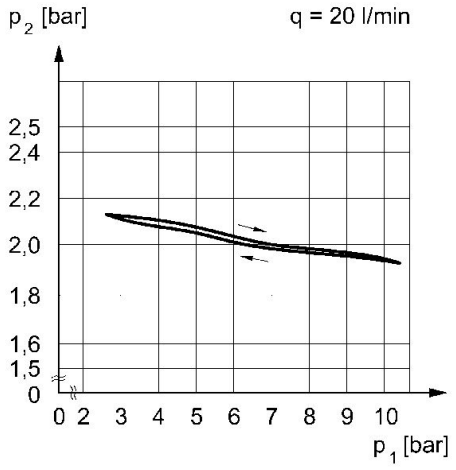

p1 = Presión de funcionamiento
p2 = Presión secundaria
q = caudal

Característica de caudal (gama de presión secundaria p2: 0,5 - 10 bar)

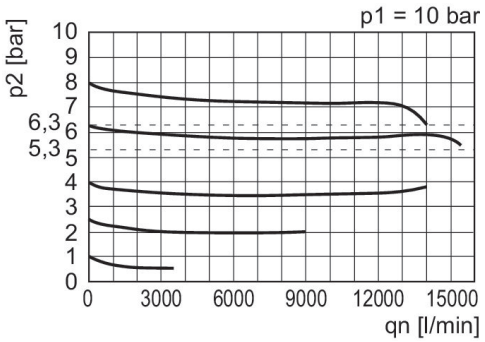

p1 = Presión de funcionamiento
p2 = Presión secundaria
qn = Caudal nominal

ejemplo de aplicación

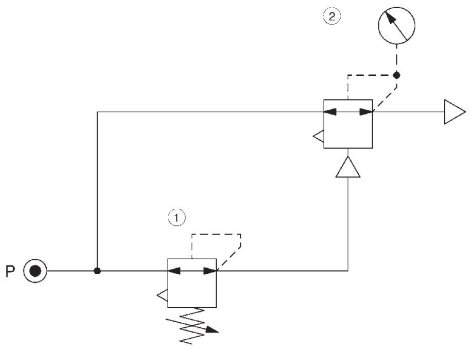

1) Válvula reguladora de presión de precisión
2) Válvula reguladora de presión, accionamiento neumático