Válvula de regulagem de pressão, Série NL6-RGS

2024-04-24

0821302809

Unidades de preparação de ar AVENTICS série NL6

As unidades de manutenção AVENTICS série NL são adequadas para todas as áreas: como componentes individuais ou como unidades de manutenção montadas, para preparação de ar comprimido centralizado ou descentralizado, em versões compactas ou ampliadas, para uso em temperaturas altas ou reduzidas. Esta linha oferece uma tecnologia de preparação de ar comprimido completa e personalizável. Inclui uma opção para combinar todos os componentes da série para alcançar a função desejada, permitindo ajustá-los de forma precisa a fim de atender aos requisitos da aplicação.



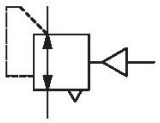

Dados técnicos

Setor	Indústria
Função	Regulador de pressão padrão
Componentes	Válvula de regulagem de pressão
Manômetros	sem manômetro
Local de montagem	À escolha
Tipo de regulador	Válvulas de regulagem de pressão à membrana
Conexão	G 3/4
Fluxo nominal Qn	15000 l/min
Variedade de regulagem de pressão min.	0.5 bar
Variedade de regulagem de pressão max.	10 bar
Pressão de operação mín.	0.5 bar
Pressão de operação máx	20 bar
Temperatura ambiente mín.	-10 °C
Temperatura ambiente máx.	60 °C
acionamento	pneumático
Função de regulador	Com exaustão de ar secundária
Tipo de regulador	bloqueável
Alimentação de pressão	unilateral
Tipo de peça obturadora	não travável

Válvula de regulagem de pressão, Série NL6-RGS

2024-04-24

0821302809

~~Pressão de comando máx.~~	~~10 bar~~
Fluido	Ar comprimido Gases neutros
Filtragem prévia recomendada	5 µm
Peso	1.35 kg

Material

Material de caixa	alumínio fundido sob pressão
Material placa dianteira	Plástico acrilonitrila-butadieno-estirol
Material de vedações	Borracha de acrilonitrila butadieno
N° de material	0821302809

Informações técnicas

O ponto de condensação de pressão deve ser pelo menos 15 °C abaixo da temperatura ambiente e do fluido e um máximo de 3 °C .

Fluxo nominal Qn com pressão secundária p2 = 6 bar e Δp = 1 bar

A conexão posterior do manômetro da válvula de regulagem de pressão está fechada com uma obturação, a da frente está aberta. Dependendo da aplicação do cliente, pode ser necessária uma segunda obturação. Por favor encomendar em separado (ver acessórios).

A alteração da direção do fluxo de passagem (da alimentação de ar à esquerda para a alimentação de ar à direita) é feita por uma montagem girada 180º no eixo vertical. Mais informações podem ser obtidas no manual de operação.

Exaustão de ar secundária (≤ 0,3 bar por pressão ajustada)

Com escape de retorno (>3 bar)

tipo de fixação: cantoneira de fixação 1821336017 / kit de bloqueio 1827009593

Pedir separadamente o manômetro

Válvula de regulagem de pressão, Série NL6-RGS

2024-04-24

0821302809

Dimensões

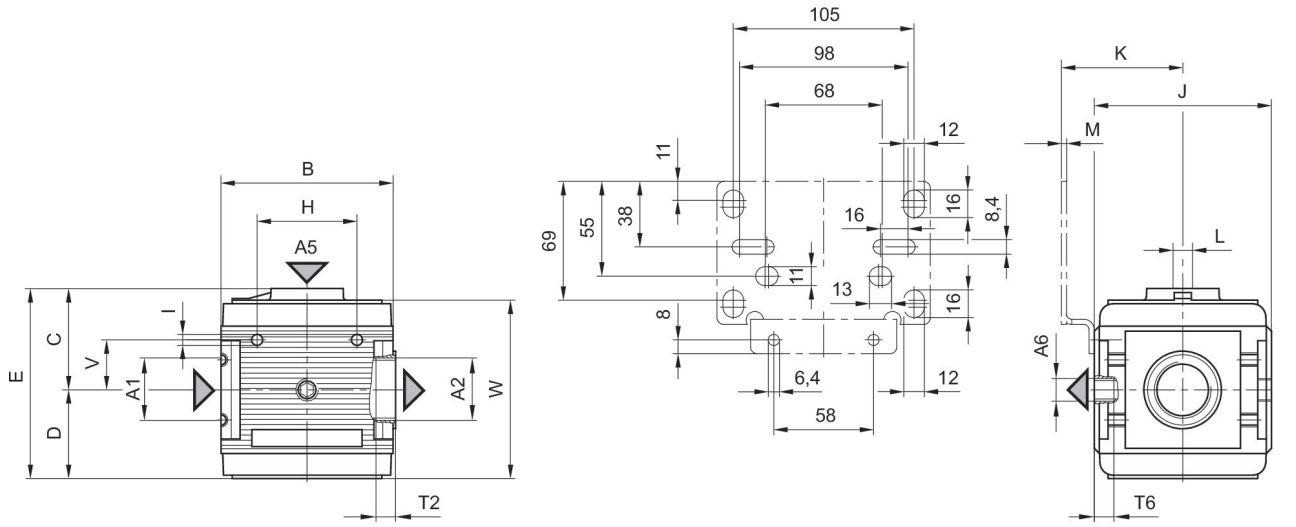

A1 = entrada
A2 = saída
A5 = Conexão à pressão de comando
A6 = conexão para exaustão de ar

Dimensões em mm

N° de material	A1	A2	A5	A6	B	C	D	E	H
0821302809	G 3/4	G 3/4	G 1/8	G 1/4	100	61	51.5	112.5	58
0821302810	G 1	G 1	G 1/8	G 1/4	100	61	51.5	112.5	58

N° de material	I	J	K	L	M	N	T2	T6	V
0821302809	M6	103	70.5	G 1/4	3	7	9.5	7	29
0821302810	M6	103	70.5	G 1/4	3	7	18	7	29

N° de material	W
0821302809	103.5
0821302810	103.5

Válvula de regulagem de pressão, Série NL6-RGS

2024-04-24

0821302809

linha de identificação da pressão

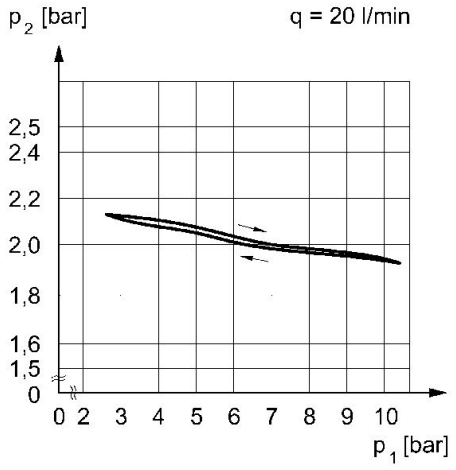

p1 = Pressão de operação
p2 = Pressão secundária
q = fluxo

Característica de fluxo (Faixa de pressão secundária p2: 0,5 - 10 bar)

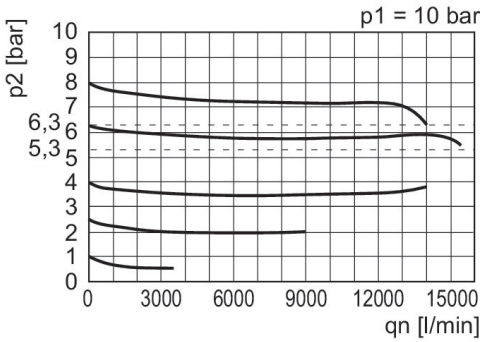

p1 = Pressão de operação
p2 = Pressão secundária
qn = Fluxo nominal

exemplo de uso

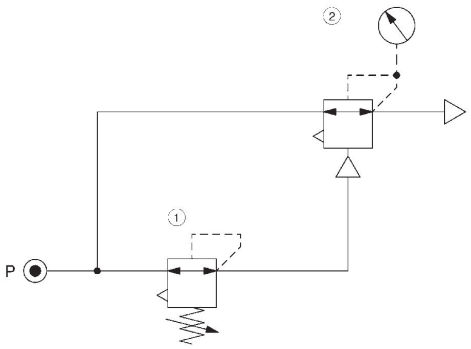

1) Válvula de precisão de regulagem de pressão
2) Válvula de regulagem de pressão, de acionamento pneumático