Valvola riduttrice di pressione, Serie NL6-RGS

2024-04-24

0821302809

Unità di trattamento aria AVENTICS Serie NL6

I gruppi di trattamento aria AVENTICS Serie NL sono adatti a qualsiasi area: come componenti singoli o come gruppi assemblati, per il trattamento dell'aria compressa centralizzato o decentrato, in versioni compatte o più potenti, da utilizzare a temperature basse o elevate. Questa linea offre una tecnologia di trattamento dell'aria compressa completa e personalizzabile. Comprende un'opzione per combinare ciascun componente della Serie in modo da ottenere la funzione desiderata, rendendo possibile la regolazione precisa dei componenti in base ai requisiti dell'applicazione.



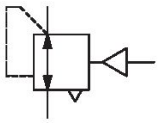

Dati tecnici

Settore	Industria
Funzione	Riduttore di pressione standard
Componenti	Valvola riduttrice di pressione
Manometri	senza manometro
Posizione di montaggio	A piacere
Tipo di riduttore	Riduttori di pressione a membrana
Raccordo	G 3/4
Portata nominale Qn	15000 l/min
Campo di regolazione della temperatura min.	0.5 bar
Campo di regolazione della temperatura max.	10 bar
Pressione di esercizio min.	0.5 bar
Pressione di esercizio max	20 bar
Temperatura ambiente min.	-10 °C
Temperatura ambiente max.	60 °C
Azionamento	pneumatico
Funzione del riduttore	Con scarico secondario
Tipo di riduttore	montabile in batteria
Alimentazione di pressione	unilaterale
Tipo di chiusura	non lucchettabile

Valvola riduttrice di pressione, Serie NL6-RGS

2024-04-24

0821302809

Pressione di pilotaggio max.	10 bar
Fluido	Aria compressa Gas neutri
Prefiltraggio consigliato	5 µm
Peso	1.35 kg

Materiale

Materiale corpo	alluminio pressofuso
Materiale piastra frontale	Plastica acrilonitrile-butadiene-stirene
Materiale guarnizioni	Gomma acrilonitrile-butadiene
Codice	0821302809

Informazioni tecniche

Il punto di rugiada in pressione deve essere inferiore alla temperatura ambiente e a quella del fluido di almeno 15 °C e non superare il valore di 3 °C .

Portata nominale Qn con pressione secondaria p2 = 6 bar e Δp = 1 bar

L'attacco posteriore del manometro della valvola riduttrice di pressione è chiuso con un tappo, quello anteriore è aperto. In base all'applicazione del cliente può essere necessario un secondo tappo di chiusura. Ordinare separatamente (vedere Accessori).

Modifica direzione di flusso (da alimentazione aria sinistra a alimentazione aria destra) avviene mediante un montaggio ruotato di 180° sull'asse verticale. Per maggiori dettagli consultare le istruzioni per l'uso.

Scarico secondario (≤ 0,3 bar al di sopra della pressione impostata)

Con scarico all'indietro (>3 bar)

tipo di fissaggio: squadretta 1821336017 / set per il montaggio in batteria 1827009593

Ordinare il manometro separatamente

Valvola riduttrice di pressione, Serie NL6-RGS

2024-04-24

0821302809

Dimensioni

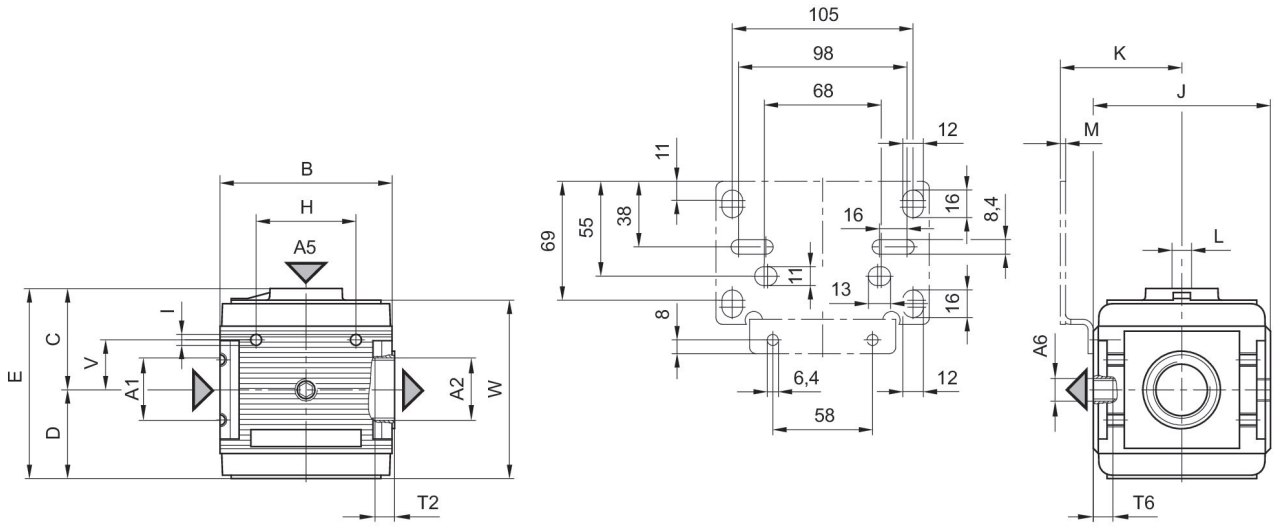

A1 = ingresso
A2 = uscita
A5 = Attacco pressione di pilotaggio
A6 = attacco di scarico

Dimensioni in mm

Codice	A1	A2	A5	A6	B	C	D	E	H
0821302809	G 3/4	G 3/4	G 1/8	G 1/4	100	61	51.5	112.5	58
0821302810	G 1	G 1	G 1/8	G 1/4	100	61	51.5	112.5	58

Codice	I	J	K	L	M	N	T2	T6	V
0821302809	M6	103	70.5	G 1/4	3	7	9.5	7	29
0821302810	M6	103	70.5	G 1/4	3	7	18	7	29

Codice	W
0821302809	103.5
0821302810	103.5

caratteristica della pressione

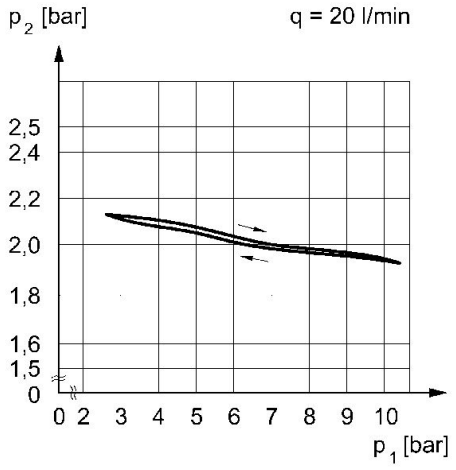

p1 = Pressione di esercizio
p2 = Pressione secondaria
q = portata

Caratteristica della portata (campo pressione secondaria p2: 0,5 - 10 bar)

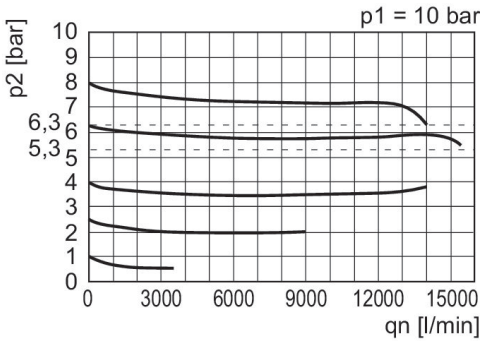

p1 = Pressione di esercizio
p2 = Pressione secondaria
qn = Portata nominale

esempio di applicazione

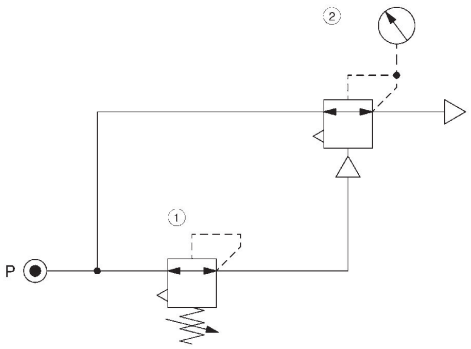

1) Valvola riduttrice di pressione ad alta precisione
2) Valvola riduttrice di pressione, ad azionamento pneumatico