# Válvula reguladora de presión, Serie NL1-RGS

**0821302735**

Serie NL1

2024-04-23

## Unidades de preparación de aire AVENTICS serie NL1

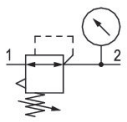


Las unidades de mantenimiento AVENTICS serie NL son adecuadas para cualquier área: como componentes individuales o como unidades de mantenimiento montadas, para preparación de aire comprimido de forma centralizada o descentralizada, en variantes compactas o potentes, para su uso a altas o a bajas temperaturas. Esta línea ofrece tecnología de preparación de aire comprimido completa y personalizable. Incluye la opción de poder combinar cada componente de la serie con el fin de alcanzar la función deseada, lo que permite ajustar los componentes de forma precisa a la medida de cada aplicación.

## Datos técnicos

| | |
|---|---|
| Sector | Industria |
| Función | Regulador de presión estándar |
| Componentes | Válvula reguladora de presión |
| Manómetros | con manómetro |
| Posición de montaje | Indiferente |
| Tipo de regulador | Válvulas reguladoras de presión de membrana |
| Orificio | G 1/4 |
| Caudal nominal Qn | 1000 l/min |
| Margen de regulación de presión min. | 0.2 bar |
| Margen de regulación de presión max. | 6 bar |
| Presión de funcionamiento mín. | 0.5 bar |
| Presión de funcionamiento máx. | 16 bar |
| Temperatura ambiente mín. | -10 °C |
| Temperatura ambiente máx. | 60 °C |
| Accionamiento | mecánico |
| Función de regulador | Con escape secundario |
| Tipo de regulador | bloqueable |
| Alimentación de presión | simple |
| Fluido | Aire comprimido<br>Gases neutros |
| Filtrado previo recomendado | 5 µm |
| Peso | 0.294 kg |

## Material

| | |
|---|---|
| Material carcasa | Zinc fundido a presión |
| Material juntas | Caucho de acrilnitrilo butadieno |
| N° de material | 0821302735 |

## Información técnica

El punto de condensación de presión se debe situar como mínimo 15 °C por debajo de la temperatura ambiental y del medio, y debe ser como máx. de 3 °C .

Caudal nominal Qn con presión secundaria p2 = 6 bar y Δp = 1 bar

La conexión trasera para manómetro de la válvula reguladora de presión está cerrada con un tapón de cierre, la delantera está abierta. En función de la aplicación del cliente puede ser necesario un segundo tapón de cierre. Pedir por separado (véanse los accesorios).

El cambio de la dirección de flujo (desde la alimentación de aire a la izquierda a la alimentación de aire a la derecha) se realiza girando la posición de montaje 180° en el eje vertical. Encontrará más detalles en las instrucciones de servicio.

Escape secundario (≤ 0,3 bar por encima de la presión ajustada)

Con escape de retroceso (>3 bar)

cabeza de regulador enclavable

## Dimensiones

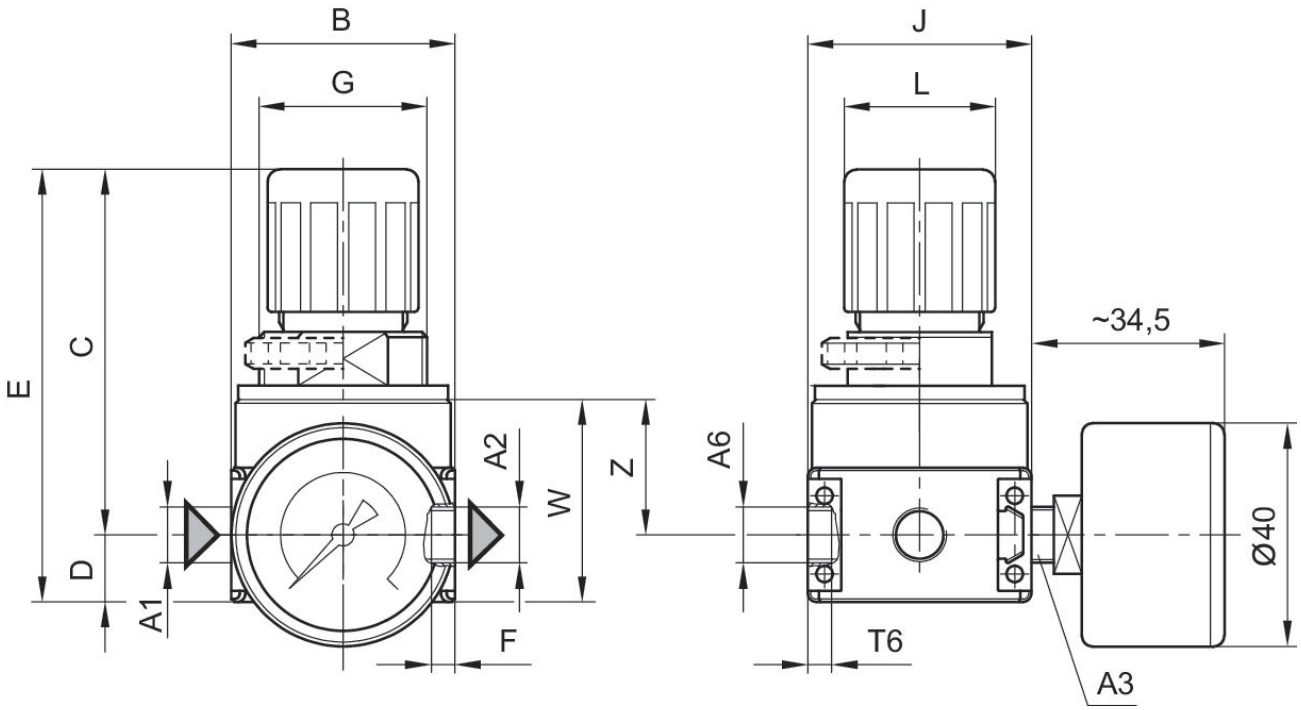


A1 = entrada
A2 = salida
A3 = conexión de manómetro
A6 = conexión de aire de escape

## Dimensiones en mm

| N° de material | A1 | A2 | A3 | A6 | B | C | D | E | G |
|---|---|---|---|---|---|---|---|---|---|
| 0821302728 | G 1/8 | G 1/8 | G 1/8 | G 1/8 | 40 | 65.5 | 12 | 77.5 | M30x1,5 |
| 0821302729 | G 1/8 | G 1/8 | G 1/8 | G 1/8 | 40 | 65.5 | 12 | 77.5 | M30x1,5 |
| 0821302730 | G 1/8 | G 1/8 | G 1/8 | G 1/8 | 40 | 65.5 | 12 | 77.5 | M30x1,5 |
| 0821302725 | G 1/8 | G 1/8 | G 1/8 | G 1/8 | 40 | 65.5 | 12 | 77.5 | M30x1,5 |
| 0821302726 | G 1/8 | G 1/8 | G 1/8 | G 1/8 | 40 | 65.5 | 12 | 77.5 | M30x1,5 |
| 0821302727 | G 1/8 | G 1/8 | G 1/8 | G 1/8 | 40 | 65.5 | 12 | 77.5 | M30x1,5 |
| 0821302734 | G 1/4 | G 1/4 | G 1/8 | G 1/8 | 40 | 65.5 | 12 | 77.5 | M30x1,5 |
| 0821302735 | G 1/4 | G 1/4 | G 1/8 | G 1/8 | 40 | 65.5 | 12 | 77.5 | M30x1,5 |
| 0821302736 | G 1/4 | G 1/4 | G 1/8 | G 1/8 | 40 | 65.5 | 12 | 77.5 | M30x1,5 |
| 0821302731 | G 1/4 | G 1/4 | G 1/8 | G 1/8 | 40 | 65.5 | 12 | 77.5 | M30x1,5 |
| 0821302732 | G 1/4 | G 1/4 | G 1/8 | G 1/8 | 40 | 65.5 | 12 | 77.5 | M30x1,5 |
| 0821302733 | G 1/4 | G 1/4 | G 1/8 | G 1/8 | 40 | 65.5 | 12 | 77.5 | M30x1,5 |

| N° de material | J | L | T2 | T6 | W | Z |
|---|---|---|---|---|---|---|
| 0821302728 | 40 | 27 | 8 | 6 | 36.2 | 24.2 |
| 0821302729 | 40 | 27 | 8 | 6 | 36.2 | 24.2 |
| 0821302730 | 40 | 27 | 8 | 6 | 36.2 | 24.2 |
| 0821302725 | 40 | 27 | 8 | 6 | 36.2 | 24.2 |
| 0821302726 | 40 | 27 | 8 | 6 | 36.2 | 24.2 |
| 0821302727 | 40 | 27 | 8 | 6 | 36.2 | 24.2 |
| 0821302734 | 40 | 27 | 8 | 6 | 36.2 | 24.2 |
| 0821302735 | 40 | 27 | 8 | 6 | 36.2 | 24.2 |
| 0821302736 | 40 | 27 | 8 | 6 | 36.2 | 24.2 |
| 0821302731 | 40 | 27 | 8 | 6 | 36.2 | 24.2 |
| 0821302732 | 40 | 27 | 8 | 6 | 36.2 | 24.2 |
| 0821302733 | 40 | 27 | 8 | 6 | 36.2 | 24.2 |

## característica de caudal (margen de regulación p2: 0,5 - 10 bar)

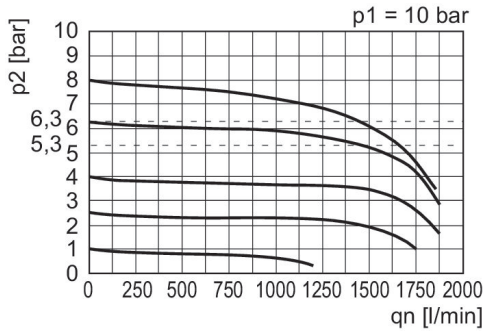


p1 = Presión de funcionamiento
p2 = Presión secundaria
qn = Caudal nominal

## curva característica de presión

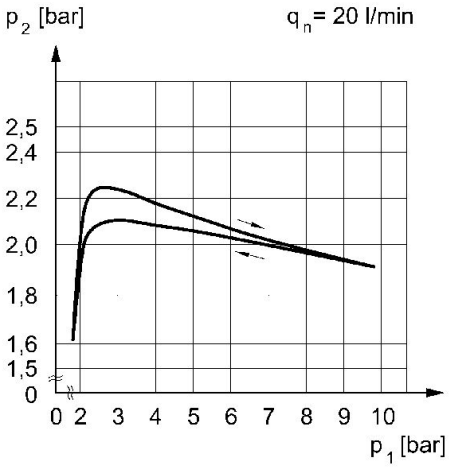


p1 = Presión de funcionamiento
p2 = Presión secundaria
qn = Caudal nominal