Válvula de regulagem de pressão, Série NL2-RGS

2024-04-23

0821302558

Série NL2

As unidades de manutenção AVENTICS série NL são adequadas para todas as áreas: como componentes individuais ou como unidades de manutenção montadas, para preparação de ar comprimido centralizado ou descentralizado, em versões compactas ou ampliadas, para uso em temperaturas altas ou reduzidas. Esta linha oferece uma tecnologia de preparação de ar comprimido completa e personalizável. Inclui uma opção para combinar todos os componentes da série para alcançar a função desejada, permitindo ajustá-los de forma precisa a fim de atender aos requisitos da aplicação.



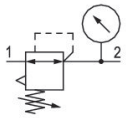

Dados técnicos

Setor	Indústria
Função	Regulador de pressão padrão
Componentes	Válvula de regulagem de pressão
Manômetros	manômetro no volante
Local de montagem	À escolha
Tipo de regulador	Válvulas de regulagem de pressão à membrana
Conexão	G 1/4
Fluxo nominal Qn	2000 l/min
Variedade de regulagem de pressão min.	0.5 bar
Variedade de regulagem de pressão max.	10 bar
Pressão de operação mín.	0.5 bar
Pressão de operação máx	16 bar
Temperatura ambiente mín.	-10 °C
Temperatura ambiente máx.	60 °C
acionamento	mecânico
Função de regulador	Com exaustão de ar secundária
Tipo de regulador	bloqueável
Alimentação de pressão	unilateral
Tipo de peça obturadora	não travável
Fluido	Ar comprimido

Válvula de regulagem de pressão, Série NL2-RGS

2024-04-23

0821302558

	Gases neutros
Filtragem prévia recomendada	5 µm
Peso	0.4 kg

Material

Material de caixa	Zinco moldado a pressão
Material placa dianteira	Plástico acrilonitrila-butadieno-estirol
Material de vedações	Borracha de acrilonitrila butadieno
N° de material	0821302558

Informações técnicas

O ponto de condensação de pressão deve ser pelo menos 15 °C abaixo da temperatura ambiente e do fluido e um máximo de 3 °C .

Fluxo nominal Qn com pressão secundária p2 = 6 bar e Δp = 1 bar

A alteração da direção do fluxo de passagem (da alimentação de ar à esquerda para a alimentação de ar à direita) é feita por uma montagem girada 180º no eixo vertical. Mais informações podem ser obtidas no manual de operação.

Exaustão de ar secundária (≤ 0,3 bar por pressão ajustada)

Com escape de retorno (>3 bar)

Porca do painel elétrico incluída no fornecimento

Válvula de regulagem de pressão, Série NL2-RGS

2024-04-23

0821302558

Dimensões

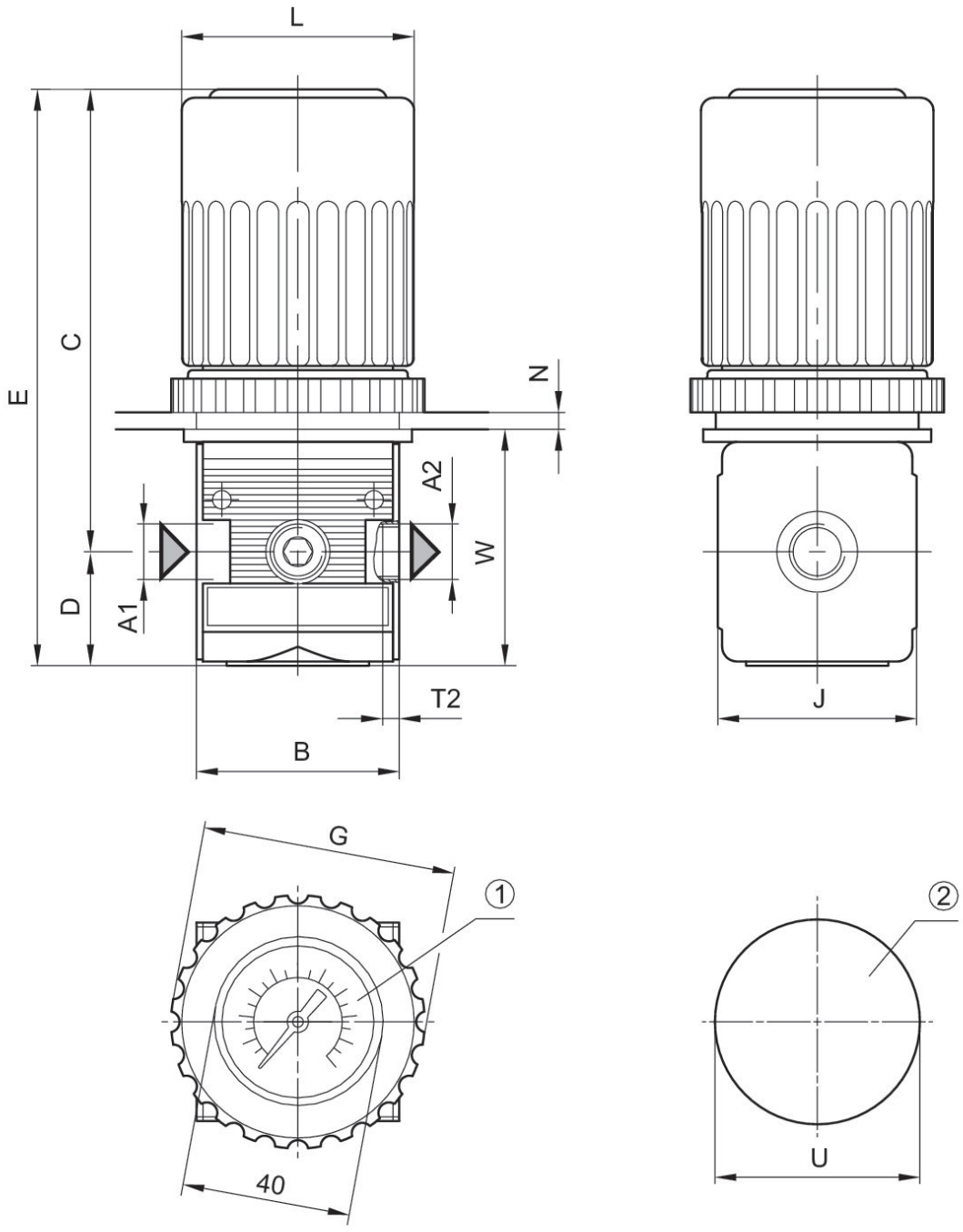

A1 = entrada
A2 = saída
1) Manômetro Ø 40
2) Abertura para montagem de painel elétrico

Válvula de regulagem de pressão, Série NL2-RGS

2024-04-23

0821302558

Dimensões em mm

N° de material	A1	A2	B	C	D	E	G	J	L
0821302557	G 1/4	G 1/4	48	107	27	133	60	47	54
0821302559	G 1/4	G 1/4	48	107	27	133	60	47	54
0821302558	G 1/4	G 1/4	48	107	27	133	60	47	54

N° de material	N	T2	U	W
0821302557	4	9.5	48.5	55
0821302559	4	9.5	48.5	55
0821302558	4	9.5	48.5	55

linha de identificação da pressão

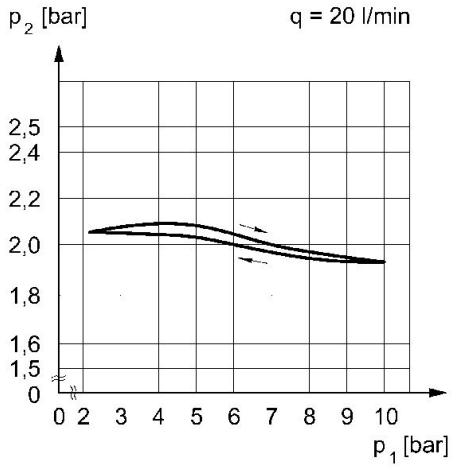

p1 = Pressão de operação
p2 = Pressão secundária
q = fluxo

característica de fluxo (faixa de controle p2: 0,5 - 10 bar)

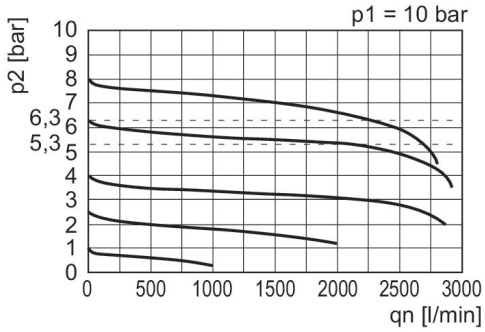

p1 = Pressão de operação
p2 = Pressão secundária
qn = Fluxo nominal