Válvula reguladora de presión, Serie NL4-RGS-...-DS

2024-04-24

0821302509

Unidades de preparación de aire AVENTICS serie NL4

Las unidades de mantenimiento AVENTICS serie NL son adecuadas para cualquier área: como componentes individuales o como unidades de mantenimiento montadas, para preparación de aire comprimido de forma centralizada o descentralizada, en variantes compactas o potentes, para su uso a altas o a bajas temperaturas. Esta línea ofrece tecnología de preparación de aire comprimido completa y personalizable. Incluye la opción de poder combinar cada componente de la serie con el fin de alcanzar la función deseada, lo que permite ajustar los componentes de forma precisa a la medida de cada aplicación.



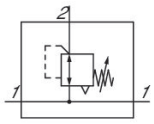

Datos técnicos

Sector	Industria
Función	Regulador de presión estándar
Componentes	Válvula reguladora de presión con alimentación de presión continua
Manómetros	sin manómetro
Posición de montaje	Indiferente
Tipo de regulador	Válvulas reguladoras de presión de membrana
Orificio	G 1/2
Caudal nominal Qn	9500 l/min
Margen de regulación de presión min.	0.1 bar
Margen de regulación de presión max.	3 bar
Presión de funcionamiento mín.	0.5 bar
Presión de funcionamiento máx.	16 bar
Temperatura ambiente mín.	-10 °C
Temperatura ambiente máx.	60 °C
Accionamiento	mecánico
Función de regulador	Con escape secundario
Tipo de regulador	bloqueable
Alimentación de presión	ambos lados
Tipo de cierre	no cerrable

Válvula reguladora de presión, Serie NL4-RGS-...-DS

2024-04-24

0821302509

con alimentación de presión continua	con alimentación de presión continua
Máx. Ø de manómetro bloqueado	63 mm
Fluido	Aire comprimido Gases neutros
Filtrado previo recomendado	5 µm
Peso	0.867 kg

Material

Material carcasa	Zinc fundido a presión
Material placa frontal	Acrilonitrilo butadieno estireno
Material juntas	Caucho de acrilnitrilo butadieno
N° de material	0821302509

Información técnica

El punto de condensación de presión se debe situar como mínimo 15 °C por debajo de la temperatura ambiental y del medio, y debe ser como máx. de 3 °C .

Caudal nominal Qn con presión secundaria p2 = 6 bar y Δp = 1 bar

La conexión trasera para manómetro de la válvula reguladora de presión está cerrada con un tapón de cierre, la delantera está abierta. En función de la aplicación del cliente puede ser necesario un segundo tapón de cierre. Pedir por separado (véanse los accesorios).

Escape secundario (≤ 0,3 bar por encima de la presión ajustada)

Con escape de retroceso (>3 bar)

Válvula reguladora de presión, Serie NL4-RGS-...-DS

2024-04-24

0821302509

Dimensiones

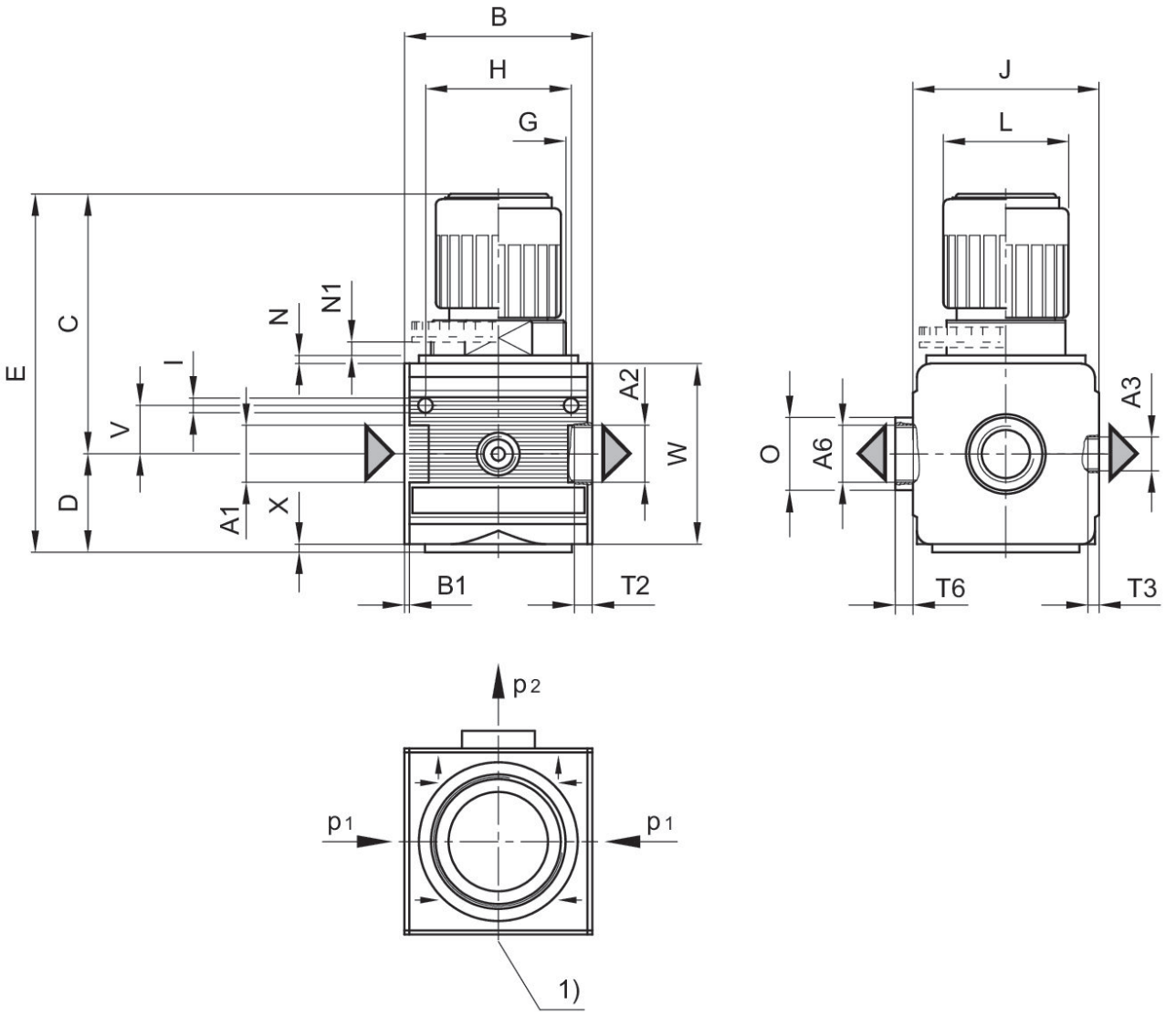

A1 = entrada A2 = salida
A3 = salida A6 = salida
1) conexión de manómetro p1 = presión de funcionamiento p2 = presión secundaria

Dimensiones en mm

N° de material	A1	A2	A3	A6	B	B1	C	D	E
0821302509	G 1/2	G 1/2	G 1/4	G 1/2	69.6	1.8	97	35.5	132.5
0821302508	G 1/2	G 1/2	G 1/4	G 1/2	69.6	1.8	97	35.5	132.5
0821302507	G 1/2	G 1/2	G 1/4	G 1/2	69.6	1.8	97	35.5	132.5

N° de material	G	H	I	J	L	N	N1	O	T2
0821302509	M50x1,5	54	5.5	69	46	3	5.5	27	13
0821302508	M50x1,5	54	5.5	69	46	3	5.5	27	13
0821302507	M50x1,5	54	5.5	69	46	3	5.5	27	13

Válvula reguladora de presión, Serie NL4-RGS-...-DS

2024-04-24

0821302509

N° de material	T3	T6	V	W	X
0821302509	7	6	18	67	2
0821302508	7	6	18	67	2
0821302507	7	6	18	67	2

característica de caudal (margen de regulación p2: 0,5 - 10 bar)

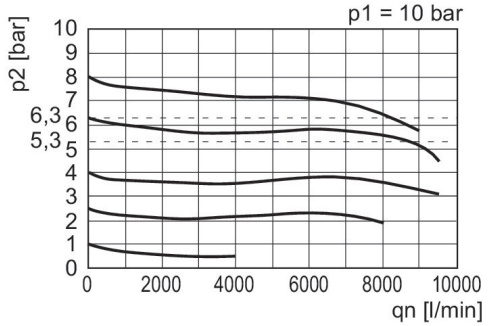

p1 = Presión de funcionamiento
p2 = Presión secundaria
qn = Caudal nominal

curva característica de presión

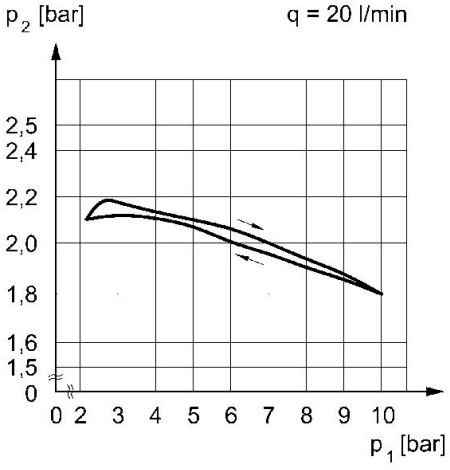

p1 = presión de funcionamiento p2 = presión secundaria q = caudal

ejemplo de aplicación

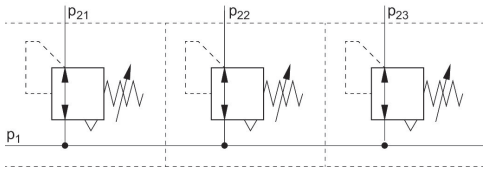

p1 = Presión de funcionamiento