# Valvola riduttrice di pressione, Serie NL2-RGS

2024-04-23

**0821302452**

## Serie NL2

I gruppi di trattamento aria AVENTICS Serie NL sono adatti a qualsiasi area: come componenti singoli o come gruppi assemblati, per il trattamento dell'aria compressa centralizzato o decentrato, in versioni compatte o più potenti, da utilizzare a temperature basse o elevate. Questa linea offre una tecnologia di trattamento dell'aria compressa completa e personalizzabile. Comprende un'opzione per combinare ciascun componente della Serie in modo da ottenere la funzione desiderata, rendendo possibile la regolazione precisa dei componenti in base ai requisiti dell'applicazione.




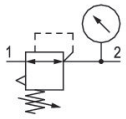


## Dati tecnici

| | |
|---|---|
| Settore | Industria |
| Funzione | Riduttore di pressione standard |
| Componenti | Valvola riduttrice di pressione |
| Manometri | con manometro |
| Posizione di montaggio | A piacere |
| Tipo di riduttore | Riduttori di pressione a membrana |
| Raccordo | G 3/8 |
| Portata nominale Qn | 2000 l/min |
| Campo di regolazione della temperatura min. | 0.2 bar |
| Campo di regolazione della temperatura max. | 6 bar |
| Pressione di esercizio min. | 0.5 bar |
| Pressione di esercizio max | 16 bar |
| Temperatura ambiente min. | -10 °C |
| Temperatura ambiente max. | 60 °C |
| Azionamento | meccanico |
| Funzione del riduttore | Con scarico secondario |
| Tipo di riduttore | montabile in batteria |
| Alimentazione di pressione | unilaterale |
| Tipo di chiusura | non lucchettabile |

# Valvola riduttrice di pressione, Serie NL2-RGS

2024-04-23

0821302452

| | |
|---|---|
| Fluido | Aria compressa<br>Gas neutri |
| Prefiltraggio consigliato | 5 µm |
| Peso | 0.41 kg |

## Materiale

| | |
|---|---|
| Materiale corpo | Pressofuso di zinco |
| Materiale piastra frontale | Plastica acrilonitrile-butadiene-stirene |
| Materiale guarnizioni | Gomma acrilonitrile-butadiene |
| Codice | 0821302452 |

## Informazioni tecniche

Il punto di rugiada in pressione deve essere inferiore alla temperatura ambiente e a quella del fluido di almeno 15 °C e non superare il valore di 3 °C .

Portata nominale Qn con pressione secondaria p2 = 6 bar e Δp = 1 bar

Modifica direzione di flusso (da alimentazione aria sinistra a alimentazione aria destra) avviene mediante un montaggio ruotato di 180° sull'asse verticale. Per maggiori dettagli consultare le istruzioni per l'uso.

L'attacco posteriore del manometro della valvola riduttrice di pressione è chiuso con un tappo, quello anteriore è aperto. In base all'applicazione del cliente può essere necessario un secondo tappo di chiusura. Ordinare separatamente (vedere Accessori).

Scarico secondario (≤ 0,3 bar al di sopra della pressione impostata)

Con scarico all'indietro (>3 bar)

## Dimensioni

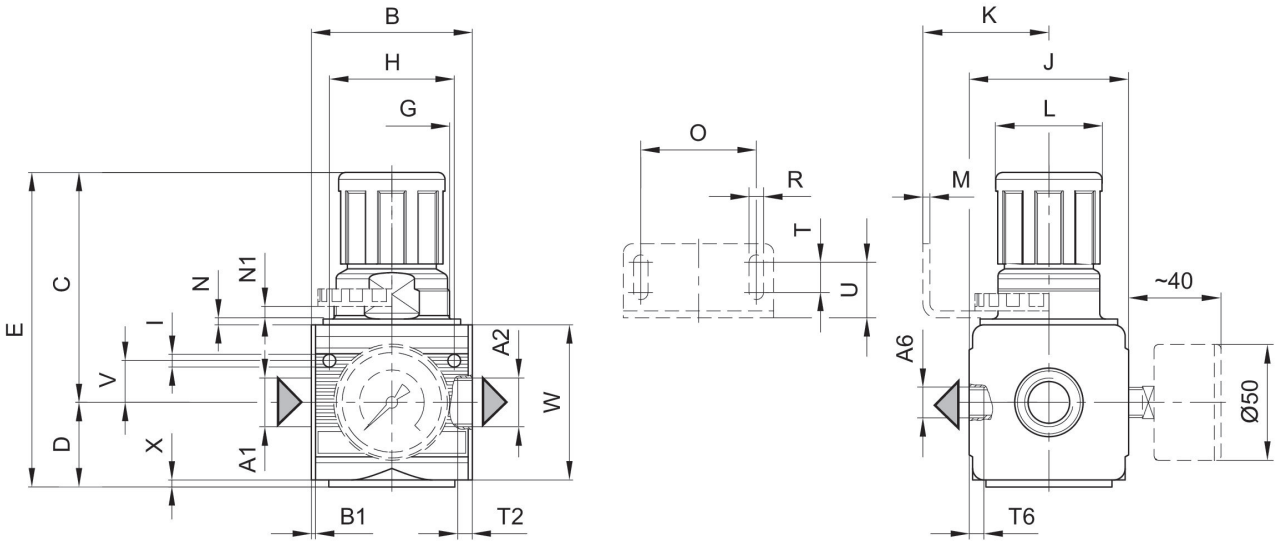


A1 = ingresso
A2 = uscita

# Valvola riduttrice di pressione, Serie NL2-RGS

2024-04-23

0821302452

A6 = uscita

## Dimensioni in mm

| Codice | A2 | A6 | B | B1 | C | D | E | G | H |
|---|---|---|---|---|---|---|---|---|---|
| 0821302404 | G 1/4 | G 1/4 | 48 | 1.5 | 67.5 | 27 | 94.5 | M30x1,5 | 36 |
| 0821302560 | G 1/4 | G 1/4 | 48 | 1.5 | 67.5 | 27 | 94.5 | M30x1,5 | 36 |
| 0821302400 | G 1/4 | G 1/4 | 48 | 1.5 | 67.5 | 27 | 94.5 | M30x1,5 | 36 |
| 0821302451 | G 3/8 | G 1/4 | 48 | 1.5 | 67.5 | 27 | 94.5 | M30x1,5 | 36 |
| 0821302452 | G 3/8 | G 1/4 | 48 | 1.5 | 67.5 | 27 | 94.5 | M30x1,5 | 36 |
| 0821302440 | G 3/8 | G 1/4 | 48 | 1.5 | 67.5 | 27 | 94.5 | M30x1,5 | 36 |
| 0821302405 | G 1/4 | G 1/4 | 48 | 1.5 | 67.5 | 27 | 94.5 | M30x1,5 | 36 |
| 0821302406 | G 1/4 | G 1/4 | 48 | 1.5 | 67.5 | 27 | 94.5 | M30x1,5 | 36 |
| 0821302401 | G 1/4 | G 1/4 | 48 | 1.5 | 67.5 | 27 | 94.5 | M30x1,5 | 36 |
| 0821302444 | G 3/8 | G 1/4 | 48 | 1.5 | 67.5 | 27 | 94.5 | M30x1,5 | 36 |
| 0821302453 | G 3/8 | G 1/4 | 48 | 1.5 | 67.5 | 27 | 94.5 | M30x1,5 | 36 |
| 0821302441 | G 3/8 | G 1/4 | 48 | 1.5 | 67.5 | 27 | 94.5 | M30x1,5 | 36 |

| Codice | I | J | K | L | M | N | N1 | O | R |
|---|---|---|---|---|---|---|---|---|---|
| 0821302404 | 4.4 | 47 | 43.5 | 28 | 3 | 3 | 3.5 | 38 | 5.4 |
| 0821302560 | 4.4 | 47 | 43.5 | 28 | 3 | 3 | 3.5 | 38 | 5.4 |
| 0821302400 | 4.4 | 47 | 43.5 | 28 | 3 | 3 | 3.5 | 38 | 5.4 |
| 0821302451 | 4.4 | 47 | 43.5 | 28 | 3 | 3 | 3.5 | 38 | 5.4 |
| 0821302452 | 4.4 | 47 | 43.5 | 28 | 3 | 3 | 3.5 | 38 | 5.4 |
| 0821302440 | 4.4 | 47 | 43.5 | 28 | 3 | 3 | 3.5 | 38 | 5.4 |
| 0821302405 | 4.4 | 47 | 43.5 | 28 | 3 | 3 | 3.5 | 38 | 5.4 |
| 0821302406 | 4.4 | 47 | 43.5 | 28 | 3 | 3 | 3.5 | 38 | 5.4 |
| 0821302401 | 4.4 | 47 | 43.5 | 28 | 3 | 3 | 3.5 | 38 | 5.4 |
| 0821302444 | 4.4 | 47 | 43.5 | 28 | 3 | 3 | 3.5 | 38 | 5.4 |
| 0821302453 | 4.4 | 47 | 43.5 | 28 | 3 | 3 | 3.5 | 38 | 5.4 |
| 0821302441 | 4.4 | 47 | 43.5 | 28 | 3 | 3 | 3.5 | 38 | 5.4 |

| Codice | T | T2 | T6 | U | V | W | X |
|---|---|---|---|---|---|---|---|
| 0821302404 | 8 | 9.5 | 7 | 18.5 | 12.3 | 52 | 1 |
| 0821302560 | 8 | 9.5 | 7 | 18.5 | 12.3 | 52 | 1 |
| 0821302400 | 8 | 9.5 | 7 | 18.5 | 12.3 | 52 | 1 |
| 0821302451 | 8 | 9.5 | 7 | 18.5 | 12.3 | 52 | 1 |
| 0821302452 | 8 | 9.5 | 7 | 18.5 | 12.3 | 52 | 1 |
| 0821302440 | 8 | 9.5 | 7 | 18.5 | 12.3 | 52 | 1 |
| 0821302405 | 8 | 9.5 | 7 | 18.5 | 12.3 | 52 | 1 |
| 0821302406 | 8 | 9.5 | 7 | 18.5 | 12.3 | 52 | 1 |
| 0821302401 | 8 | 9.5 | 7 | 18.5 | 12.3 | 52 | 1 |
| 0821302444 | 8 | 9.5 | 7 | 18.5 | 12.3 | 52 | 1 |
| 0821302453 | 8 | 9.5 | 7 | 18.5 | 12.3 | 52 | 1 |
| 0821302441 | 8 | 9.5 | 7 | 18.5 | 12.3 | 52 | 1 |

## caratteristica della portata (campo di regolazione p2: 0,5 - 10 bar)

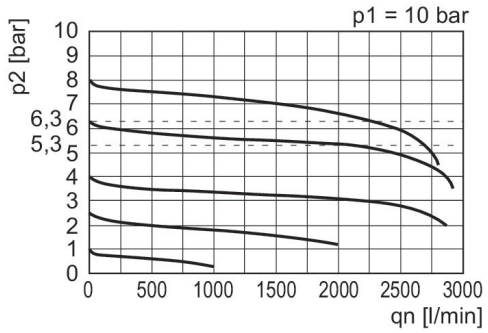


p1 = Pressione di esercizio
p2 = Pressione secondaria
qn = Portata nominale

## caratteristica della pressione

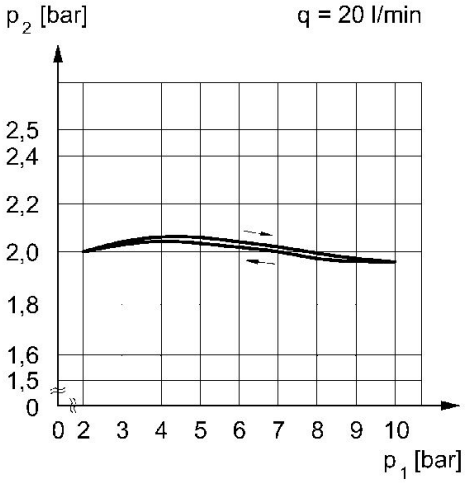


p1 = Pressione di esercizio
p2 = Pressione secondaria
q = portata