# Régulateur de pression, Série NL2-RGS

2024-04-23

**0821302442**

## Série NL2

Les unités de maintenance série NL sont adaptées à tous les domaines : en tant que composants individuels ou en ensembles montés, pour un traitement centralisé ou décentralisé de l'air comprimé, dans des versions compactes ou puissantes, pour un usage à des températures élevées ou basses. Cette gamme propose une technologie complète et personnalisable de traitement de l'air comprimé. Elle comprend une option permettant de combiner tous les composants de la série afin de réaliser la fonction souhaitée, ce qui permet d'adapter les composants avec précision aux exigences de chaque application.




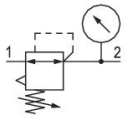


## Données techniques

| | |
|---|---|
| Secteur | Industrie |
| Fonction | Régulateur de pression standard |
| Composants | Régulateur de pression |
| Manomètre | Avec manomètre |
| Position de montage | Indifférent |
| Type de régulateur | Régulateur de pression à membrane |
| Orifice | G 3/8 |
| Débit nominal Qn | 2000 l/min |
| Plage de réglage de la pression min. | 0.5 bar |
| Plage de réglage de la pression max. | 10 bar |
| Pression de service min. | 0.5 bar |
| Pression de service maxi | 16 bar |
| Température ambiante min. | -10 °C |
| Température ambiante max. | 60 °C |
| Commande | mécanique |
| Fonction régulateur | avec échappement secondaire |
| Type de régulateur | montage en batterie possible |
| Alimentation en pression | Simple, unilatéral |
| Type de fermeture | Fermeture standard, par clé |

# Régulateur de pression, Série NL2-RGS

2024-04-23

0821302442

| | |
|---|---|
| Fluide | Air comprimé<br>Gaz neutres |
| Préfiltrage recommandé | 5 µm |
| Poids | 0.41 kg |

## Matériau

| | |
|---|---|
| Matériau boîtiers | Zinc coulé sous pression |
| Matériau plaque frontale | Plastique acrylonitrile-styrène-butadiène |
| Matériau joints | Caoutchouc nitrile (NBR) |
| Référence | 0821302442 |

## Informations techniques

Le point de rosée sous pression doit se situer à au moins 15 °C sous la température ambiante et la température du fluide et peut atteindre max. 3 °C .

Débit nominal Qn avec pression secondaire p2 = 6 bar et Δp = 1 bar

La modification du sens de débit (d'une alimentation en air comprimé à gauche à une alimentation en air comprimé à droite) s'effectue en tournant le composant de 180° sur l'axe vertical. Pour de plus amples détails, veuillez consulter la notice d'instruction.

Le raccord pour manomètre arrière du régulateur de pression est obturé par un bouchon d'obturation, tandis que le raccord avant est ouvert. En fonction de l'application du client, un second bouchon d'obturation peut être nécessaire. A commander séparément (voir accessoires).

Echappement secondaire (≤ 0,3 bar au-dessus de la pression réglée)

Avec échappement arrière (>3 bar)

Manomètre à commander séparément

# Régulateur de pression, Série NL2-RGS

2024-04-23

0821302442

## Dimensions

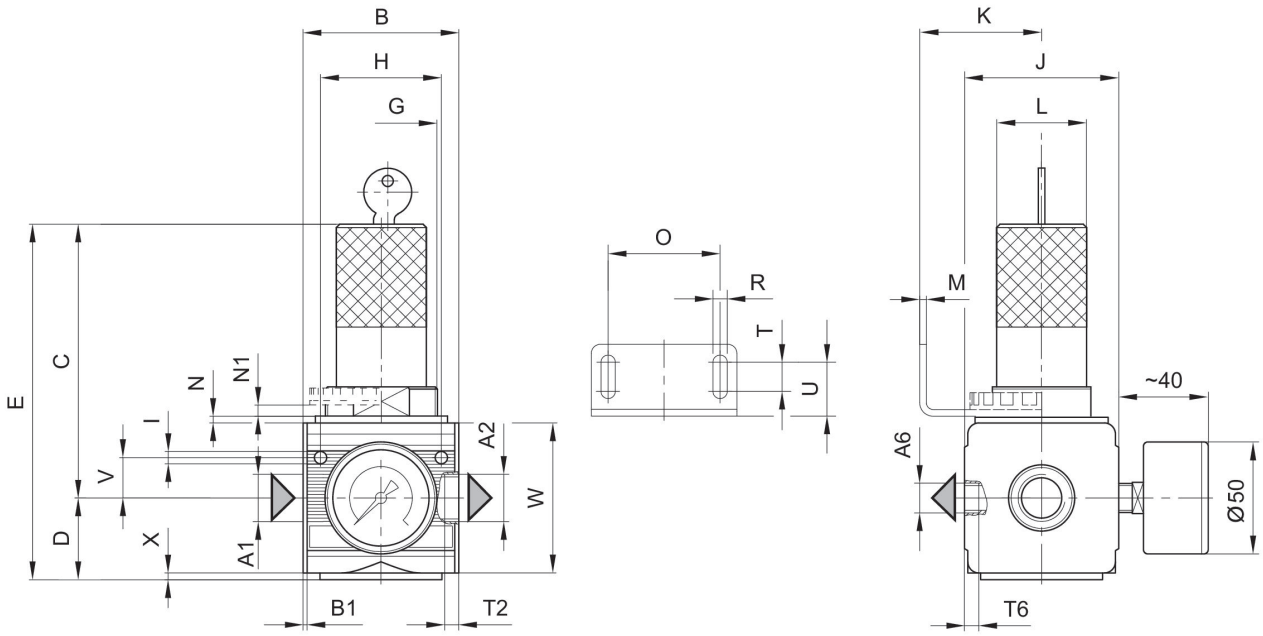


A1 = entrée
A2 = sortie
A6 = sortie

## Dimensions en mm

| Référence | A2 | A6 | B | B1 | C | D | E | G | H |
|---|---|---|---|---|---|---|---|---|---|
| 0821302410 | G 1/4 | G 1/4 | 48 | 1.5 | 96.5 | 27 | 123.5 | M30x1,5 | 36 |
| 0821302561 | G 1/4 | G 1/4 | 48 | 1.5 | 96.5 | 27 | 123.5 | M30x1,5 | 36 |
| 0821302402 | G 1/4 | G 1/4 | 48 | 1.5 | 96.5 | 27 | 123.5 | M30x1,5 | 36 |
| 0821302454 | G 3/8 | G 1/4 | 48 | 1.5 | 96.5 | 27 | 123.5 | M30x1,5 | 36 |
| 0821302455 | G 3/8 | G 1/4 | 48 | 1.5 | 96.5 | 27 | 123.5 | M30x1,5 | 36 |
| 0821302442 | G 3/8 | G 1/4 | 48 | 1.5 | 96.5 | 27 | 123.5 | M30x1,5 | 36 |
| 0821302562 | G 1/4 | G 1/4 | 48 | 1.5 | 96.5 | 27 | 123.5 | M30x1,5 | 36 |
| 0821302407 | G 1/4 | G 1/4 | 48 | 1.5 | 96.5 | 27 | 123.5 | M30x1,5 | 36 |
| 0821302403 | G 1/4 | G 1/4 | 48 | 1.5 | 96.5 | 27 | 123.5 | M30x1,5 | 36 |
| 0821302456 | G 3/8 | G 1/4 | 48 | 1.5 | 96.5 | 27 | 123.5 | M30x1,5 | 36 |
| 0821302457 | G 3/8 | G 1/4 | 48 | 1.5 | 96.5 | 27 | 123.5 | M30x1,5 | 36 |
| 0821302443 | G 3/8 | G 1/4 | 48 | 1.5 | 96.5 | 27 | 123.5 | M30x1,5 | 36 |

| Référence | I | J | K | L | M | N | N1 | O | R |
|---|---|---|---|---|---|---|---|---|---|
| 0821302410 | 4.4 | 47 | 43.5 | 28 | 3 | 3 | 3.5 | 38 | 5.4 |
| 0821302561 | 4.4 | 47 | 43.5 | 28 | 3 | 3 | 3.5 | 38 | 5.4 |
| 0821302402 | 4.4 | 47 | 43.5 | 28 | 3 | 3 | 3.5 | 38 | 5.4 |
| 0821302454 | 4.4 | 47 | 43.5 | 28 | 3 | 3 | 3.5 | 38 | 5.4 |
| 0821302455 | 4.4 | 47 | 43.5 | 28 | 3 | 3 | 3.5 | 38 | 5.4 |
| 0821302442 | 4.4 | 47 | 43.5 | 28 | 3 | 3 | 3.5 | 38 | 5.4 |

# Régulateur de pression, Série NL2-RGS

2024-04-23

0821302442

| Référence | I | J | K | L | M | N | N1 | O | R |
|---|---|---|---|---|---|---|---|---|---|
| 0821302562 | 4.4 | 47 | 43.5 | 28 | 3 | 3 | 3.5 | 38 | 5.4 |
| 0821302407 | 4.4 | 47 | 43.5 | 28 | 3 | 3 | 3.5 | 38 | 5.4 |
| 0821302403 | 4.4 | 47 | 43.5 | 28 | 3 | 3 | 3.5 | 38 | 5.4 |
| 0821302456 | 4.4 | 47 | 43.5 | 28 | 3 | 3 | 3.5 | 38 | 5.4 |
| 0821302457 | 4.4 | 47 | 43.5 | 28 | 3 | 3 | 3.5 | 38 | 5.4 |
| 0821302443 | 4.4 | 47 | 43.5 | 28 | 3 | 3 | 3.5 | 38 | 5.4 |

| Référence | T2 | T6 | U | V | W | X |
|---|---|---|---|---|---|---|
| 0821302410 | 9.5 | 7 | 18.5 | 12.3 | 52 | 1 |
| 0821302561 | 9.5 | 7 | 18.5 | 12.3 | 52 | 1 |
| 0821302402 | 9.5 | 7 | 18.5 | 12.3 | 52 | 1 |
| 0821302454 | 9.5 | 7 | 18.5 | 12.3 | 52 | 1 |
| 0821302455 | 9.5 | 7 | 18.5 | 12.3 | 52 | 1 |
| 0821302442 | 9.5 | 7 | 18.5 | 12.3 | 52 | 1 |
| 0821302562 | 9.5 | 7 | 18.5 | 12.3 | 52 | 1 |
| 0821302407 | 9.5 | 7 | 18.5 | 12.3 | 52 | 1 |
| 0821302403 | 9.5 | 7 | 18.5 | 12.3 | 52 | 1 |
| 0821302456 | 9.5 | 7 | 18.5 | 12.3 | 52 | 1 |
| 0821302457 | 9.5 | 7 | 18.5 | 12.3 | 52 | 1 |
| 0821302443 | 9.5 | 7 | 18.5 | 12.3 | 52 | 1 |

## Caractéristiques de pression

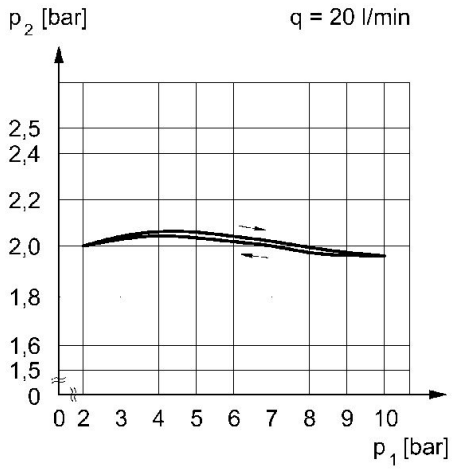


p1 = Pression de service
p2 = Pression secondaire
q = débit

## Caractéristiques de débit (plage de réglage p2 : 0,5 - 10 bar)

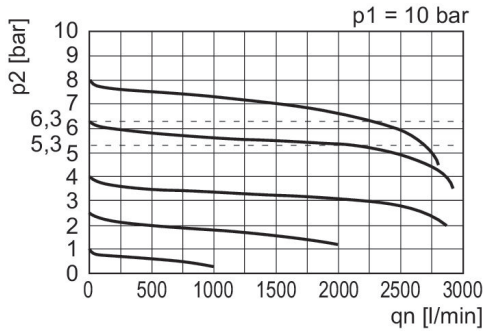


p1 = Pression de service
p2 = Pression secondaire
qn = Débit nominal