# Válvula de regulagem de pressão, Série NL2-RGS

2024-04-23

**0821302407**

## Série NL2

As unidades de manutenção AVENTICS série NL são adequadas para todas as áreas: como componentes individuais ou como unidades de manutenção montadas, para preparação de ar comprimido centralizado ou descentralizado, em versões compactas ou ampliadas, para uso em temperaturas altas ou reduzidas. Esta linha oferece uma tecnologia de preparação de ar comprimido completa e personalizável. Inclui uma opção para combinar todos os componentes da série para alcançar a função desejada, permitindo ajustá-los de forma precisa a fim de atender aos requisitos da aplicação.




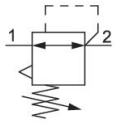


## Dados técnicos

| | |
|---|---|
| Setor | Indústria |
| Função | Regulador de pressão padrão |
| Componentes | Válvula de regulagem de pressão |
| Manômetros | sem manômetro |
| Local de montagem | À escolha |
| Tipo de regulador | Válvulas de regulagem de pressão à membrana |
| Conexão | G 1/4 |
| Fluxo nominal Qn | 2000 l/min |
| Variedade de regulagem de pressão min. | 0.2 bar |
| Variedade de regulagem de pressão max. | 6 bar |
| Pressão de operação mín. | 0.5 bar |
| Pressão de operação máx | 16 bar |
| Temperatura ambiente mín. | -10 °C |
| Temperatura ambiente máx. | 60 °C |
| acionamento | mecânico |
| Função de regulador | Com exaustão de ar secundária |
| Tipo de regulador | bloqueável |
| Alimentação de pressão | unilateral |
| Tipo de peça obturadora | Fechamento padrão, com chave |

# Válvula de regulagem de pressão, Série NL2-RGS

2024-04-23

0821302407

| | |
|---|---|
| ~~Fluido~~ | ~~Ar comprimido~~<br>Gases neutros |
| Filtragem prévia recomendada | 5 µm |
| Peso | 0.325 kg |

## Material

| | |
|---|---|
| Material de caixa | Zinco moldado a pressão |
| Material placa dianteira | Plástico acrilonitrila-butadieno-estirol |
| Material de vedações | Borracha de acrilonitrila butadieno |
| N° de material | 0821302407 |

## Informações técnicas

O ponto de condensação de pressão deve ser pelo menos 15 °C abaixo da temperatura ambiente e do fluido e um máximo de 3 °C .

Fluxo nominal Qn com pressão secundária p2 = 6 bar e Δp = 1 bar

A alteração da direção do fluxo de passagem (da alimentação de ar à esquerda para a alimentação de ar à direita) é feita por uma montagem girada 180º no eixo vertical. Mais informações podem ser obtidas no manual de operação.

A conexão posterior do manômetro da válvula de regulagem de pressão está fechada com uma obturação, a da frente está aberta. Dependendo da aplicação do cliente, pode ser necessária uma segunda obturação. Por favor encomendar em separado (ver acessórios).

Exaustão de ar secundária (≤ 0,3 bar por pressão ajustada)

Com escape de retorno (>3 bar)

Pedir separadamente o manômetro

# Válvula de regulagem de pressão, Série NL2-RGS

2024-04-23

0821302407

## Dimensões

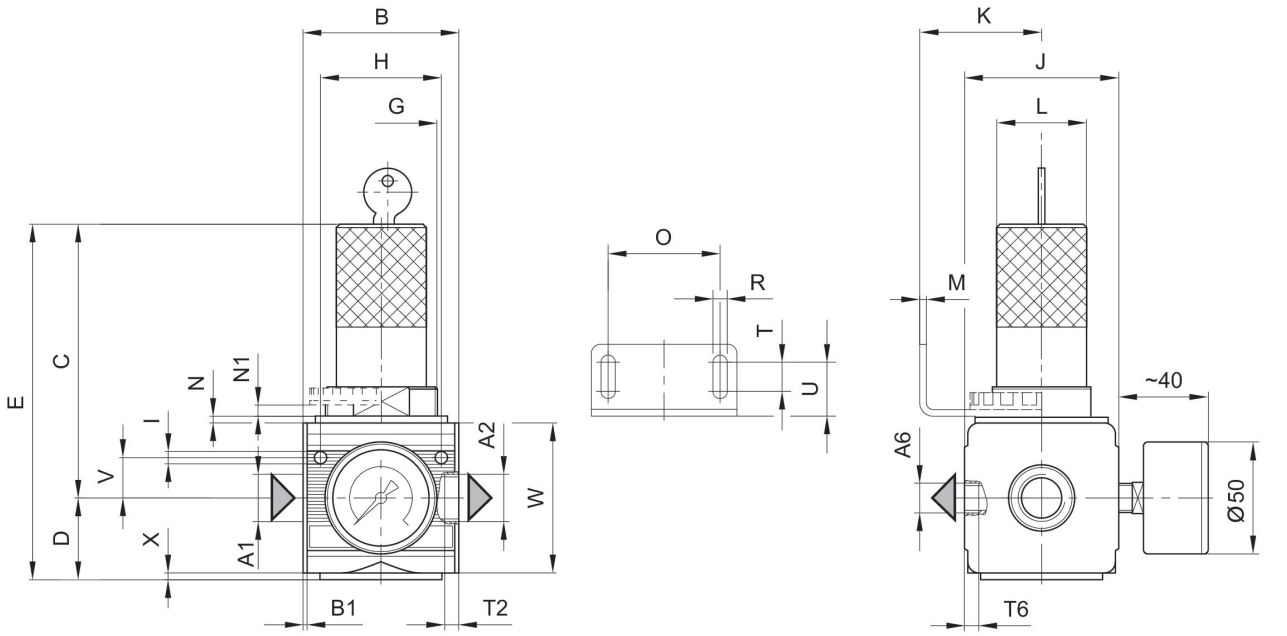


A1 = entrada
A2 = saída
A6 = saída

## Dimensões em mm

| N° de material | A2 | A6 | B | B1 | C | D | E | G | H |
|---|---|---|---|---|---|---|---|---|---|
| 0821302410 | G 1/4 | G 1/4 | 48 | 1.5 | 96.5 | 27 | 123.5 | M30x1,5 | 36 |
| 0821302561 | G 1/4 | G 1/4 | 48 | 1.5 | 96.5 | 27 | 123.5 | M30x1,5 | 36 |
| 0821302402 | G 1/4 | G 1/4 | 48 | 1.5 | 96.5 | 27 | 123.5 | M30x1,5 | 36 |
| 0821302454 | G 3/8 | G 1/4 | 48 | 1.5 | 96.5 | 27 | 123.5 | M30x1,5 | 36 |
| 0821302455 | G 3/8 | G 1/4 | 48 | 1.5 | 96.5 | 27 | 123.5 | M30x1,5 | 36 |
| 0821302442 | G 3/8 | G 1/4 | 48 | 1.5 | 96.5 | 27 | 123.5 | M30x1,5 | 36 |
| 0821302562 | G 1/4 | G 1/4 | 48 | 1.5 | 96.5 | 27 | 123.5 | M30x1,5 | 36 |
| 0821302407 | G 1/4 | G 1/4 | 48 | 1.5 | 96.5 | 27 | 123.5 | M30x1,5 | 36 |
| 0821302403 | G 1/4 | G 1/4 | 48 | 1.5 | 96.5 | 27 | 123.5 | M30x1,5 | 36 |
| 0821302456 | G 3/8 | G 1/4 | 48 | 1.5 | 96.5 | 27 | 123.5 | M30x1,5 | 36 |
| 0821302457 | G 3/8 | G 1/4 | 48 | 1.5 | 96.5 | 27 | 123.5 | M30x1,5 | 36 |
| 0821302443 | G 3/8 | G 1/4 | 48 | 1.5 | 96.5 | 27 | 123.5 | M30x1,5 | 36 |

| N° de material | I | J | K | L | M | N | N1 | O | R |
|---|---|---|---|---|---|---|---|---|---|
| 0821302410 | 4.4 | 47 | 43.5 | 28 | 3 | 3 | 3.5 | 38 | 5.4 |
| 0821302561 | 4.4 | 47 | 43.5 | 28 | 3 | 3 | 3.5 | 38 | 5.4 |
| 0821302402 | 4.4 | 47 | 43.5 | 28 | 3 | 3 | 3.5 | 38 | 5.4 |
| 0821302454 | 4.4 | 47 | 43.5 | 28 | 3 | 3 | 3.5 | 38 | 5.4 |
| 0821302455 | 4.4 | 47 | 43.5 | 28 | 3 | 3 | 3.5 | 38 | 5.4 |
| 0821302442 | 4.4 | 47 | 43.5 | 28 | 3 | 3 | 3.5 | 38 | 5.4 |

# Válvula de regulagem de pressão, Série NL2-RGS

2024-04-23

0821302407

| N° de material | I | J | K | L | M | N | N1 | O | R |
|---|---|---|---|---|---|---|---|---|---|
| 0821302562 | 4.4 | 47 | 43.5 | 28 | 3 | 3 | 3.5 | 38 | 5.4 |
| 0821302407 | 4.4 | 47 | 43.5 | 28 | 3 | 3 | 3.5 | 38 | 5.4 |
| 0821302403 | 4.4 | 47 | 43.5 | 28 | 3 | 3 | 3.5 | 38 | 5.4 |
| 0821302456 | 4.4 | 47 | 43.5 | 28 | 3 | 3 | 3.5 | 38 | 5.4 |
| 0821302457 | 4.4 | 47 | 43.5 | 28 | 3 | 3 | 3.5 | 38 | 5.4 |
| 0821302443 | 4.4 | 47 | 43.5 | 28 | 3 | 3 | 3.5 | 38 | 5.4 |

| N° de material | T2 | T6 | U | V | W | X |
|---|---|---|---|---|---|---|
| 0821302410 | 9.5 | 7 | 18.5 | 12.3 | 52 | 1 |
| 0821302561 | 9.5 | 7 | 18.5 | 12.3 | 52 | 1 |
| 0821302402 | 9.5 | 7 | 18.5 | 12.3 | 52 | 1 |
| 0821302454 | 9.5 | 7 | 18.5 | 12.3 | 52 | 1 |
| 0821302455 | 9.5 | 7 | 18.5 | 12.3 | 52 | 1 |
| 0821302442 | 9.5 | 7 | 18.5 | 12.3 | 52 | 1 |
| 0821302562 | 9.5 | 7 | 18.5 | 12.3 | 52 | 1 |
| 0821302407 | 9.5 | 7 | 18.5 | 12.3 | 52 | 1 |
| 0821302403 | 9.5 | 7 | 18.5 | 12.3 | 52 | 1 |
| 0821302456 | 9.5 | 7 | 18.5 | 12.3 | 52 | 1 |
| 0821302457 | 9.5 | 7 | 18.5 | 12.3 | 52 | 1 |
| 0821302443 | 9.5 | 7 | 18.5 | 12.3 | 52 | 1 |

## linha de identificação da pressão

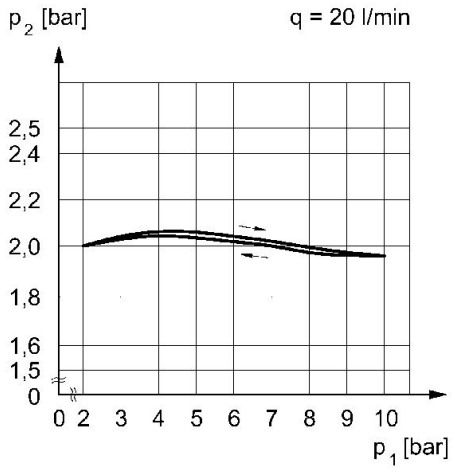


p1 = Pressão de operação
p2 = Pressão secundária
q = fluxo

## característica de fluxo (faixa de controle p2: 0,5 - 10 bar)

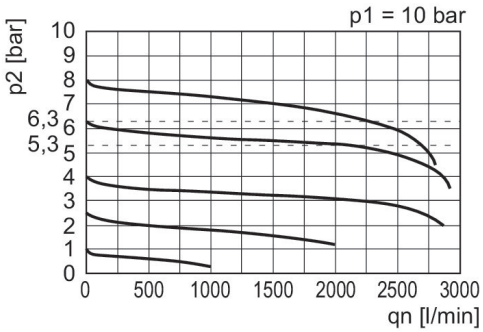


p1 = Pressão de operação
p2 = Pressão secundária
qn = Fluxo nominal