Régulateur de pression, Série NL2-RGS

2024-04-23

0821302107

Série NL2

Les unités de maintenance série NL sont adaptées à tous les domaines : en tant que composants individuels ou en ensembles montés, pour un traitement centralisé ou décentralisé de l'air comprimé, dans des versions compactes ou puissantes, pour un usage à des températures élevées ou basses. Cette gamme propose une technologie complète et personnalisable de traitement de l'air comprimé. Elle comprend une option permettant de combiner tous les composants de la série afin de réaliser la fonction souhaitée, ce qui permet d'adapter les composants avec précision aux exigences de chaque application.



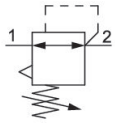

Données techniques

Secteur	Industrie
Fonction	Régulateur de pression standard
Composants	Régulateur de pression
Manomètre	Sans manomètre
Position de montage	Indifférent
Type de régulateur	Régulateur de pression à membrane
Orifice	G 1/4
Débit nominal Qn	2000 l/min
Plage de réglage de la pression min.	0.5 bar
Plage de réglage de la pression max.	10 bar
Pression de service min.	0.5 bar
Pression de service maxi	16 bar
Température ambiante min.	-30 °C
Température ambiante max.	60 °C
Commande	mécanique
Fonction régulateur	avec échappement secondaire
Type de régulateur	montage en batterie possible
Alimentation en pression	Simple, unilatéral
Type de fermeture	non verrouillable

Régulateur de pression, Série NL2-RGS

2024-04-23

0821302107

Fluide	Air comprimé Gaz neutres
Préfiltrage recommandé	5 µm
Poids	0.325 kg

Matériau

Matériau boîtiers	Zinc coulé sous pression
Matériau plaque frontale	Plastique acrylonitrile-styrène-butadiène
Matériau joints	Caoutchouc chloroprène (CR)
Référence	0821302107

Informations techniques

Le point de rosée sous pression doit se situer à au moins 15 °C sous la température ambiante et la température du fluide et peut atteindre max. 3 °C .

Débit nominal Qn avec pression secondaire p2 = 6 bar et Δp = 1 bar

Le raccord pour manomètre arrière du régulateur de pression est obturé par un bouchon d'obturation, tandis que le raccord avant est ouvert. En fonction de l'application du client, un second bouchon d'obturation peut être nécessaire. A commander séparément (voir accessoires).

Echappement secondaire (≤ 0,3 bar au-dessus de la pression réglée)

Avec échappement arrière (>3 bar)

Manomètre à commander séparément

Dimensions

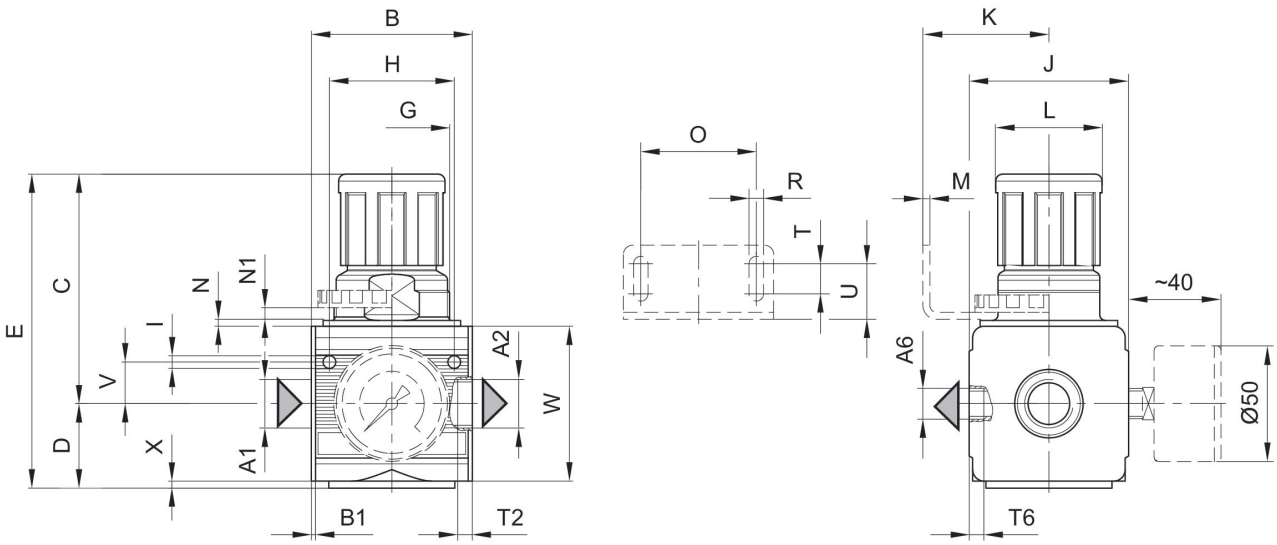

A1 = entrée
A2 = sortie
A6 = sortie

Dimensions en mm

Référence	A1	A2	A6	B	B1	C	D	E	G
0821302107	G 1/4	G 1/4	G 1/4	48	1.5	67.5	27	94.5	M30x1,5
R412007613	G 1/4	G 1/4	G 1/4	48	1.5	67.5	27	94.5	M30x1,5

Référence	H	I	J	K	L	M	N	N1	O
0821302107	36	4.4	47	43.5	28	3	3	3.5	38
R412007613	36	4.4	47	43.5	28	3	3	3.5	38

Référence	R	T	T2	T6	U	V	W	X
0821302107	5.4	8	9.5	7	18.5	12.3	52	1
R412007613	5.4	8	9.5	7	18.5	12.3	52	1

Caractéristiques de débit (plage de réglage p2 : 0,5 - 10 bar)

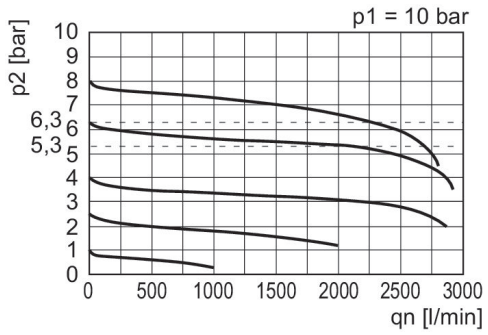

p1 = Pression de service
p2 = Pression secondaire
qn = Débit nominal

Caractéristiques de pression

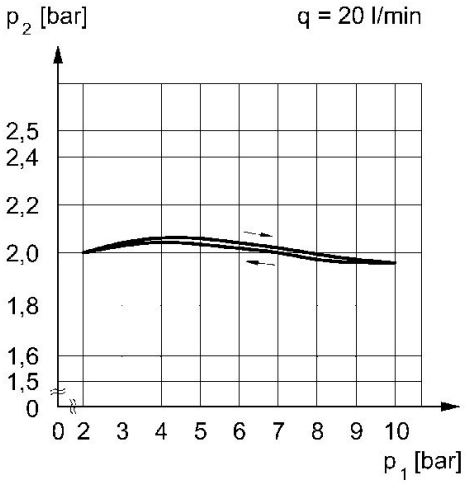

p1 = Pression de service
p2 = Pression secondaire
q = débit