Micronebulizador, Serie NL1-LBM

0821301705

2024-04-23

Unidades de preparación de aire AVENTICS serie NL1

Las unidades de mantenimiento AVENTICS serie NL son adecuadas para cualquier área: como componentes individuales o como unidades de mantenimiento montadas, para preparación de aire comprimido de forma centralizada o descentralizada, en variantes compactas o potentes, para su uso a altas o a bajas temperaturas. Esta línea ofrece tecnología de preparación de aire comprimido completa y personalizable. Incluye la opción de poder combinar cada componente de la serie con el fin de alcanzar la función deseada, lo que permite ajustar los componentes de forma precisa a la medida de cada aplicación.



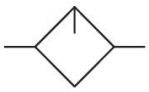

Datos técnicos

Sector	Industria
Componentes	lubricador
Recipiente	recipiente metálico estándar sin mirilla
Conexión de aire comprimido	G 1/4
Caudal nominal Qn	1000 l/min
Posición de montaje	vertical
Presión de funcionamiento mín.	0.5 bar
Presión de funcionamiento máx.	16 bar
Temperatura ambiente mín.	-10 °C
Temperatura ambiente máx.	60 °C
Fluido	Aire comprimido Gases neutros
Tipo de llenado	llenado de aceite manual
Lubricador de volumen de recipiente	35 cm³
Dosificación de aceite con 1000 l/min	10-20 gotas
Función	Micronebulizador
Función	bloqueable
Peso	0.262 kg

Micronebulizador, Serie NL1-LBM

2024-04-23

0821301705

Material

Material carcasa	Zinc fundido a presión
Material juntas	Caucho de acrilnitrilo butadieno
Material recipiente	Zinc fundido a presión
N° de material	0821301705

Información técnica

El punto de condensación de presión se debe situar como mínimo 15 °C por debajo de la temperatura ambiental y del medio, y debe ser como máx. de 3 °C .

Sólo aprox. un 10% de la cantidad de gotas ajustada llega al sistema de aire comprimido.

llenado de aceite imposible durante el funcionamiento.

Caudal nominal Qn con presión secundaria p2 = 6 bar y Δp = 1 bar

Tenga en cuenta que los recipientes de policarbonato son sensibles a los disolventes, encontrará indicaciones complementarias en "Información para el cliente".

El cambio de la dirección de flujo (desde la alimentación de aire a la izquierda a la alimentación de aire a la derecha) se realiza girando la posición de montaje 180° en el eje vertical. Encontrará más detalles en las instrucciones de servicio.

Cesta de protección de metal equipable para todos los recipientes de policarbonato

Dimensiones

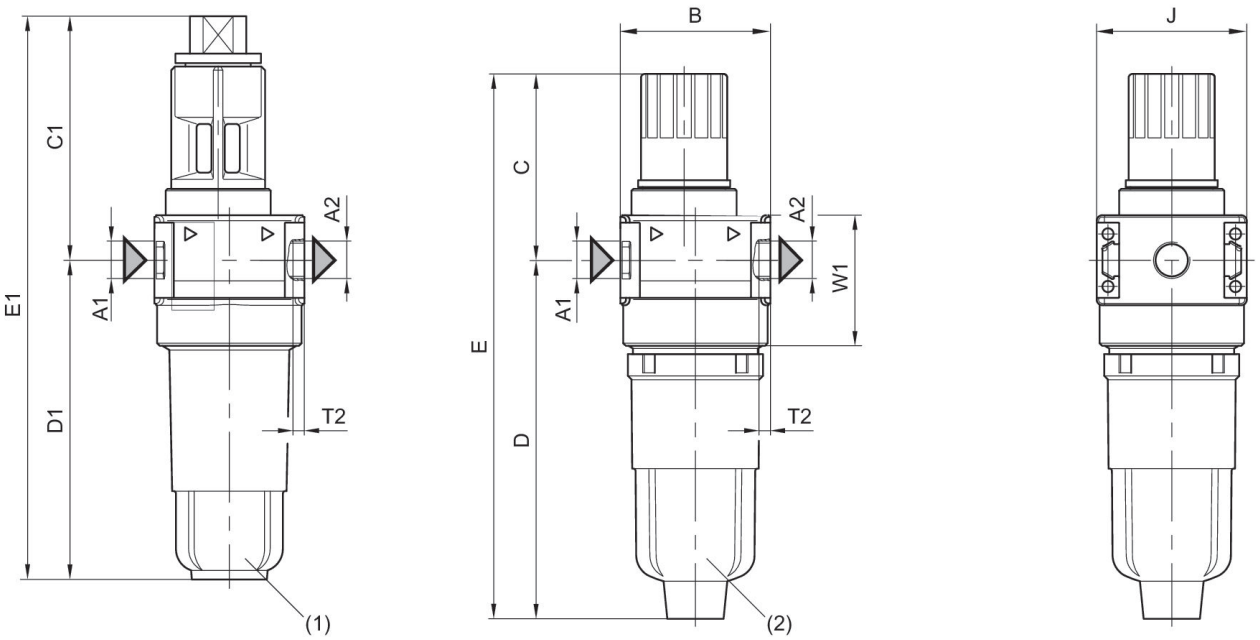

A1 = entrada A2 = salida
1) recipiente metálico
2) Recipiente de PC

Dimensiones en mm

N° de material G 1/8	A1	A2	B	C	C1	D	D1	E	E1
0821301702	G 1/8	G 1/8	40	50	65	95.5	85	145.5	150
0821301703	G 1/8	G 1/8	40	50	65	95.5	85	145.5	150
0821301704	G 1/4	G 1/4	40	50	65	95.5	85	145.5	150
0821301705	G 1/4	G 1/4	40	50	65	95.5	85	145.5	150

N° de material G 1/8	J	T2	W1
0821301702	40	8	35
0821301703	40	8	35
0821301704	40	8	35
0821301705	40	8	35

diagrama de caudal mínimo (caudal necesario para el funcionamiento del lubricador)

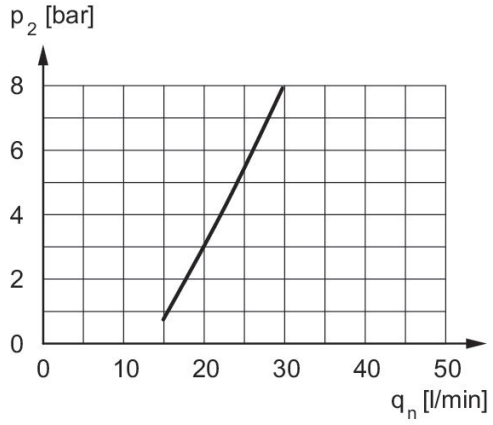

p2 = presión secundaria qnmín. = caudal nominal mín.

Característica de caudal, p2 = 0,05 - 7 bar

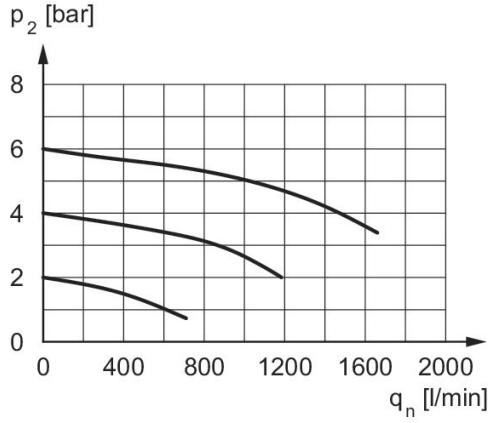

p2 = presión secundaria qn = caudal nominal