Microlubrificador de neblina, Série NL1-LBM

2024-04-23

0821301705

Unidades de preparação de ar AVENTICS série NL1

As unidades de manutenção AVENTICS série NL são adequadas para todas as áreas: como componentes individuais ou como unidades de manutenção montadas, para preparação de ar comprimido centralizado ou descentralizado, em versões compactas ou ampliadas, para uso em temperaturas altas ou reduzidas. Esta linha oferece uma tecnologia de preparação de ar comprimido completa e personalizável. Inclui uma opção para combinar todos os componentes da série para alcançar a função desejada, permitindo ajustá-los de forma precisa a fim de atender aos requisitos da aplicação.



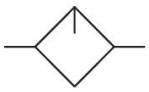

Dados técnicos

Setor	Indústria
Componentes	Lubrificador
Recipiente	recipiente metal padrão sem visor
Conexão de ar comprimido	G 1/4
Fluxo nominal Qn	1000 l/min
Local de montagem	vertical
Pressão de operação mín.	0.5 bar
Pressão de operação máx	16 bar
Temperatura ambiente mín.	-10 °C
Temperatura ambiente máx.	60 °C
Fluido	Ar comprimido Gases neutros
Modo de preenchimento	enchimento manual de óleo
Volume de recipiente lubrificador	35 cm³
Dosagem de óleo com 1000 l/min	10-20 gota
Função	Microlubrificador de neblina
Função	bloqueável
Peso	0.262 kg

Microlubrificador de neblina, Série NL1-LBM

2024-04-23

0821301705

Material

Material de caixa	Zinco moldado a pressão
Material de vedações	Borracha de acrilonitrila butadieno
Material recipiente	Zinco moldado a pressão
N° de material	0821301705

Informações técnicas

O ponto de condensação de pressão deve ser pelo menos 15 °C abaixo da temperatura ambiente e do fluido e um máximo de 3 °C .

Somente aprox. 10% da quantidade de gostas ajustada chega ao sistema de pressão.

Não é possível encher com óleo durante o funcionamento.

Fluxo nominal Qn com pressão secundária p2 = 6 bar e Δp = 1 bar

Observe o seguinte: os recipientes em policarbonato são suscetíveis a solventes, consulte as informações complementares em "Informações ao Cliente".

A alteração da direção do fluxo de passagem (da alimentação de ar à esquerda para a alimentação de ar à direita) é feita por uma montagem girada 180º no eixo vertical. Mais informações podem ser obtidas no manual de operação.

Cesto protetor de metal montável posteriormente para todos os recipientes de policarbonato

Dimensões

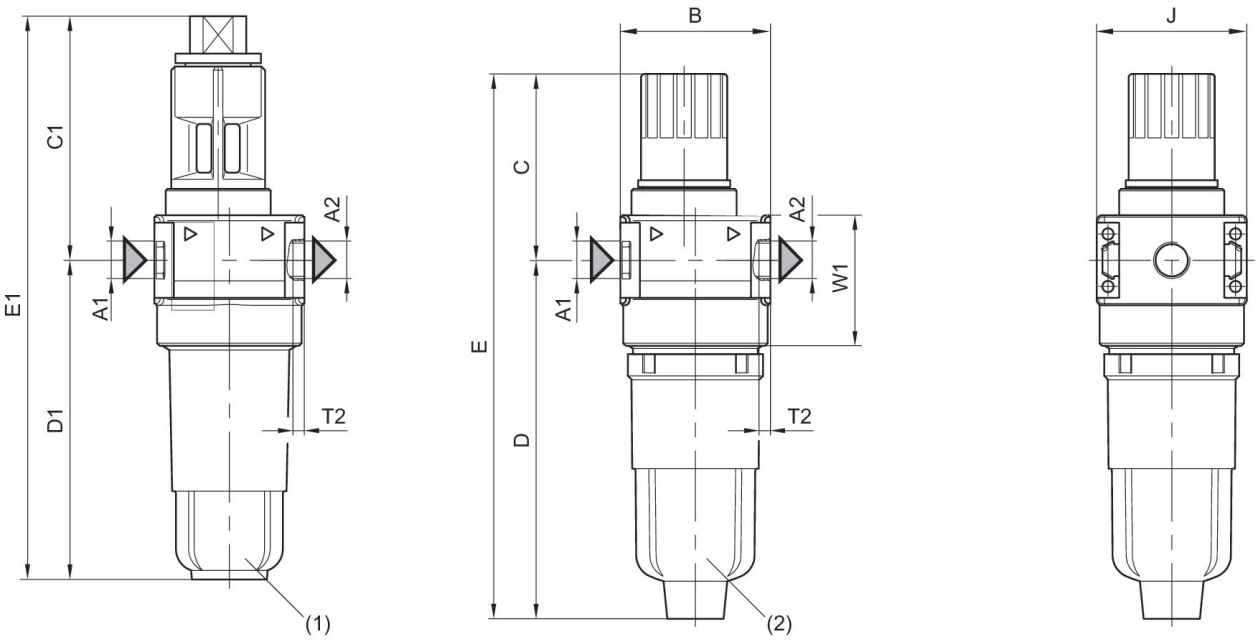

A1 = entrada A2 = saída
1) recipiente de metal
2) Recipiente padrão PC

Dimensões em mm

N° de material G 1/8	A1	A2	B	C	C1	D	D1	E	E1
0821301702	G 1/8	G 1/8	40	50	65	95.5	85	145.5	150
0821301703	G 1/8	G 1/8	40	50	65	95.5	85	145.5	150
0821301704	G 1/4	G 1/4	40	50	65	95.5	85	145.5	150
0821301705	G 1/4	G 1/4	40	50	65	95.5	85	145.5	150

N° de material G 1/8	J	T2	W1
0821301702	40	8	35
0821301703	40	8	35
0821301704	40	8	35
0821301705	40	8	35

diagrama de fluxo mínimo (fluxo necessário para o funcionamento do lubrificador)

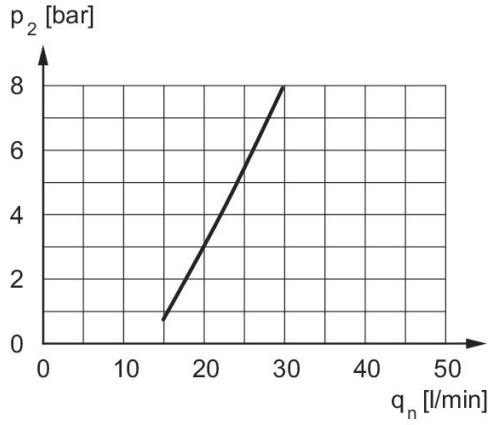

p2 = pressão secundária qnmin. = fluxo nominal mín.

Característica de fluxo, p2 = 0,05 - 7 bar

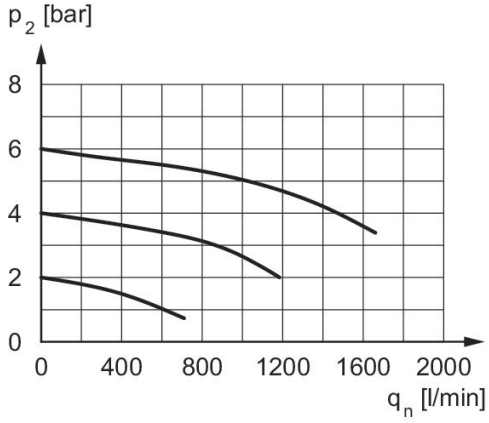

p2 = pressão secundária qn = fluxo nominal