Micro-nebulizzatore, Serie NL4-LBS

2024-04-24

0821301540

Unità di trattamento aria AVENTICS Serie NL4

I gruppi di trattamento aria AVENTICS Serie NL sono adatti a qualsiasi area: come componenti singoli o come gruppi assemblati, per il trattamento dell'aria compressa centralizzato o decentrato, in versioni compatte o più potenti, da utilizzare a temperature basse o elevate. Questa linea offre una tecnologia di trattamento dell'aria compressa completa e personalizzabile. Comprende un'opzione per combinare ciascun componente della Serie in modo da ottenere la funzione desiderata, rendendo possibile la regolazione precisa dei componenti in base ai requisiti dell'applicazione.



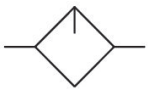

Dati tecnici

Settore	Industria
Componenti	lubrificatore
Contenitore	contenitore in PC senza gabbia di protezione
Raccordo aria compressa	G 3/4
Portata nominale Qn	6000 l/min
Posizione di montaggio	verticale
Pressione di esercizio min.	0.5 bar
Pressione di esercizio max	16 bar
Temperatura ambiente min.	-10 °C
Temperatura ambiente max.	60 °C
Fluido	Aria compressa Gas neutri
Tipo di riempimento	caricamento manuale dell'olio
Volume contenitore del lubrificatore	125 cm³
Dosaggio dell'olio per 1000 l/min	1-2 gocce
Funzione	Nebulizzatore
Funzione	montabile in batteria
Peso	0.684 kg

Micro-nebulizzatore, Serie NL4-LBS

2024-04-24

0821301540

Materiale

Materiale corpo	Pressofuso di zinco
Materiale piastra frontale	Plastica acrilonitrile-butadiene-stirene
Materiale guarnizioni	Gomma acrilonitrile-butadiene
Materiale boccola filettata	Pressofuso di zinco
Materiale contenitore	Policarbonato
Codice	0821301540

Informazioni tecniche

Il punto di rugiada in pressione deve essere inferiore alla temperatura ambiente e a quella del fluido di almeno 15 °C e non superare il valore di 3 °C .

La quantità di gocce complessiva impostata finisce nel sistema di pressione.

Possibilità di caricamento manuale dell'olio durante il funzionamento.

Nota: i contenitori di policarbonato sono sensibili a solventi, ulteriori indicazioni sono riportate sotto "Informazioni clienti".

Modifica direzione di flusso (da alimentazione aria sinistra a alimentazione aria destra) avviene mediante un montaggio ruotato di 180° sull'asse verticale. Per maggiori dettagli consultare le istruzioni per l'uso.

Portata nominale Qn con pressione secondaria p2 = 6 bar e Δp = 1 bar

Dimensioni

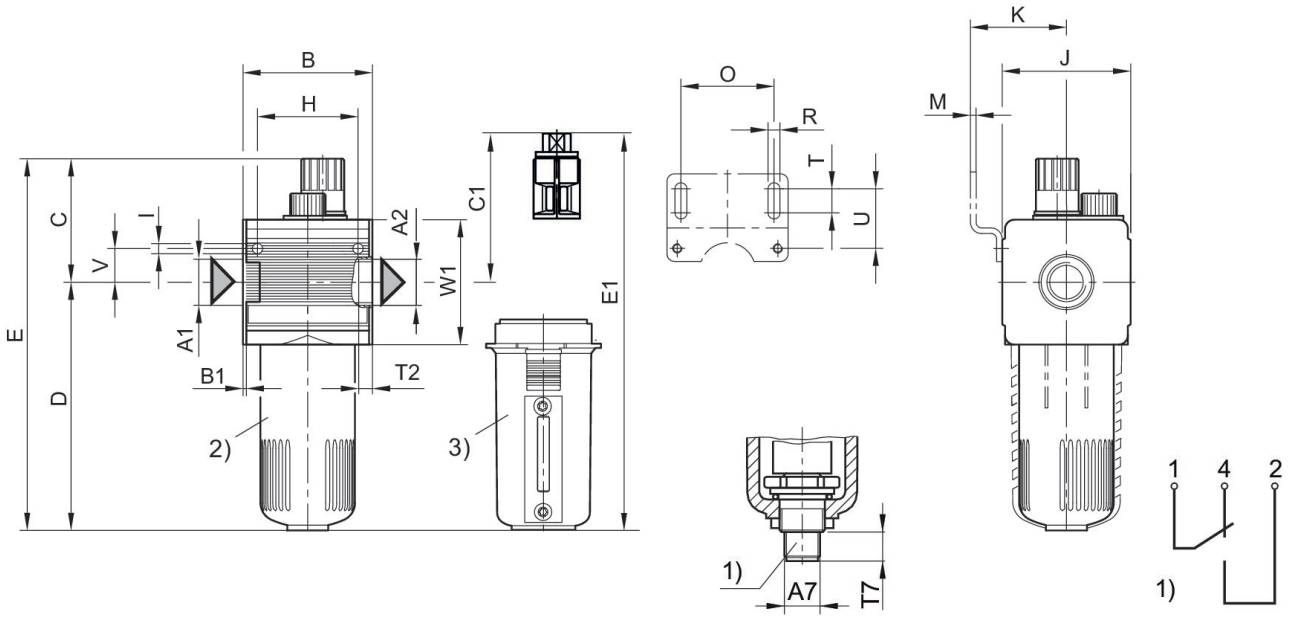

A1 = ingresso A2 = uscita
1) indicatore di livello elettrico – attacco: a 4 poli, M12x1 – carico contatti: 50 V AC / 0,5A / 5W – tipo: 1 contatto di commutazione (di chiusura/apertura) con livello del liquido min.
Connettore valvola (M12x1) da ordinare a parte

2) Tazza in PC
3) Contenitore di metallo con cupoletta

Dimensioni in mm

Codice G 1/2	A1	A2	A7	B	B1	C	C1	D	D2
0821301500	G 1/2	G 1/2	M12x1	69.5	1.8	65	-	132	12
0821301501	G 1/2	G 1/2	M12x1	69.5	1.8	65	-	132	12
0821301502	G 1/2	G 1/2	M12x1	69.5	1.8	65	81	132	12
0821301515	G 1/2	G 1/2	M12x1	69.5	1.8	65	-	132	12
0821301540	G 3/4	G 3/4	M12x1	69.5	1.8	65	-	132	12
0821301541	G 3/4	G 3/4	M12x1	69.5	1.8	65	-	132	12
0821301542	G 3/4	G 3/4	M12x1	69.5	1.8	65	81	132	12
0821301545	G 3/4	G 3/4	M12x1	69.5	1.8	65	-	132	12

Codice G 1/2	E	E1	F	H	I	J	K	M	O
0821301500	197	-	M12x1	54	5.5	67	54.5	3	50
0821301501	197	-	M12x1	54	5.5	67	54.5	3	50
0821301502	197	212	M12x1	54	5.5	67	54.5	3	50
0821301515	197	-	M12x1	54	5.5	67	54.5	3	50
0821301540	197	-	M12x1	54	5.5	67	54.5	3	50
0821301541	197	-	M12x1	54	5.5	67	54.5	3	50
0821301542	197	212	M12x1	54	5.5	67	54.5	3	50
0821301545	197	-	M12x1	54	5.5	67	54.5	3	50

Codice G 1/2	P	R	S	T	T2	T7	U	V	W1
0821301500	20	6.4	10	13	13	12	33	18	67
0821301501	20	6.4	10	13	13	12	33	18	67
0821301502	20	6.4	10	13	13	12	33	18	67
0821301515	20	6.4	10	13	13	12	33	18	67
0821301540	20	6.4	10	13	13	12	33	18	67
0821301541	20	6.4	10	13	13	12	33	18	67
0821301542	20	6.4	10	13	13	12	33	18	67
0821301545	20	6.4	10	13	13	12	33	18	67

Caratteristica della portata, p2 = 0,05 - 7 bar

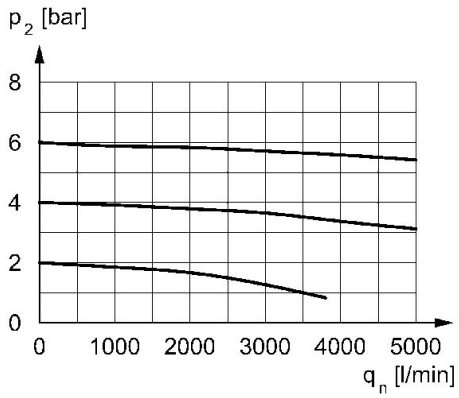

p2 = pressione secondaria qn = portata nominale

diagramma della portata minima (portata necessaria per il funzionamento del lubrificatore)

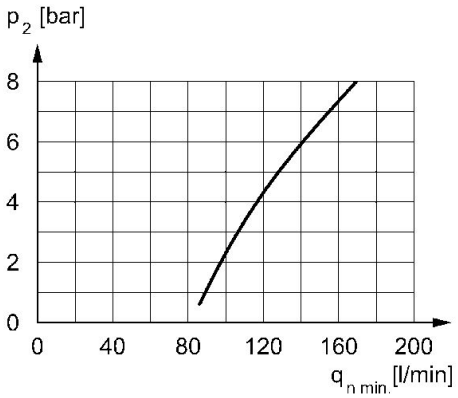

p2 = pressione secondaria qnmin. = portata nominale min.