# Nebulizador estándar, Serie NL4-LBS

2024-04-24

**0821301502**

## Unidades de preparación de aire AVENTICS serie NL4

Las unidades de mantenimiento AVENTICS serie NL son adecuadas para cualquier área: como componentes individuales o como unidades de mantenimiento montadas, para preparación de aire comprimido de forma centralizada o descentralizada, en variantes compactas o potentes, para su uso a altas o a bajas temperaturas. Esta línea ofrece tecnología de preparación de aire comprimido completa y personalizable. Incluye la opción de poder combinar cada componente de la serie con el fin de alcanzar la función deseada, lo que permite ajustar los componentes de forma precisa a la medida de cada aplicación.




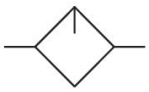

## Datos técnicos

| | |
|---|---|
| Sector | Industria |
| Componentes | lubricador |
| Recipiente | recipiente metálico con mirilla |
| Conexión de aire comprimido | G 1/2 |
| Caudal nominal Qn | 6000 l/min |
| Posición de montaje | vertical |
| Presión de funcionamiento mín. | 0.5 bar |
| Presión de funcionamiento máx. | 16 bar |
| Temperatura ambiente mín. | -10 °C |
| Temperatura ambiente máx. | 60 °C |
| Fluido | Aire comprimido<br>Gases neutros |
| Tipo de llenado | llenado de aceite manual |
| Lubricador de volumen de recipiente | 125 cm³ |
| mirilla | con mirilla |
| Dosificación de aceite con 1000 l/min | 1-2 gotas |
| Función | Nebulizador |
| Función | bloqueable |
| Peso | 0.9 kg |

# Nebulizador estándar, Serie NL4-LBS

2024-04-24

0821301502

## Material

| | |
|---|---|
| Material carcasa | Zinc fundido a presión |
| Material placa frontal | Acrilonitrilo butadieno estireno |
| Material juntas | Caucho de acrilnitrilo butadieno |
| Material casquillo roscado | Zinc fundido a presión |
| Material recipiente | Zinc fundido a presión |
| N° de material | 0821301502 |

## Información técnica

El punto de condensación de presión se debe situar como mínimo 15 °C por debajo de la temperatura ambiental y del medio, y debe ser como máx. de 3 °C .

Toda la cantidad de gotas ajustada llega al sistema de presión.

Posibilidad de llenado de aceite manual durante el funcionamiento.

Tenga en cuenta que los recipientes de policarbonato son sensibles a los disolventes, encontrará indicaciones complementarias en "Información para el cliente".

El cambio de la dirección de flujo (desde la alimentación de aire a la izquierda a la alimentación de aire a la derecha) se realiza girando la posición de montaje 180° en el eje vertical. Encontrará más detalles en las instrucciones de servicio.

Caudal nominal Qn con presión secundaria p2 = 6 bar y Δp = 1 bar

## Dimensiones

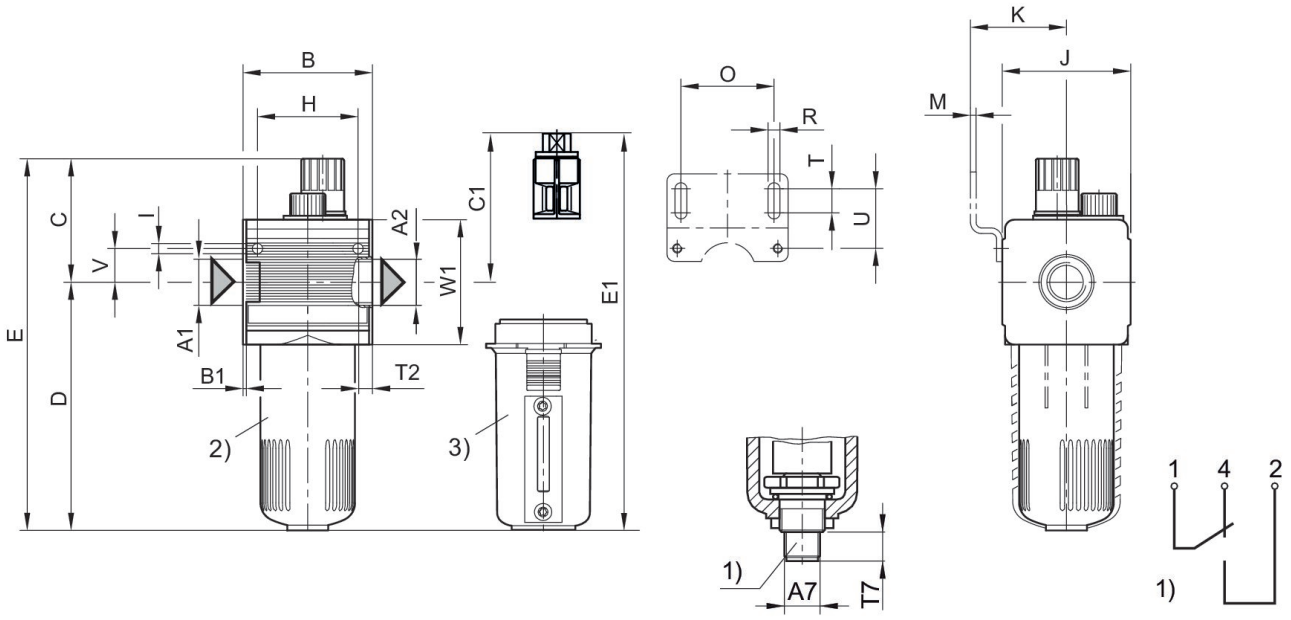


A1 = entrada A2 = salida
1) indicación de nivel eléctrica – Conexión: 4 polos, M12x1 – Carga de contacto: 50 V AC / 0,5A / 5W – Tipo: 1 contacto inversor (contacto de trabajo/de reposo) con el nivel de líquido mín.
Conector de válvula (M12x1) por separado

2) Recipiente de PC
3) Recipiente metálico con indicación visual

## Dimensiones en mm

| N° de material G 1/2 | A1 | A2 | A7 | B | B1 | C | C1 | D | D2 |
|---|---|---|---|---|---|---|---|---|---|
| 0821301500 | G 1/2 | G 1/2 | M12x1 | 69.5 | 1.8 | 65 | - | 132 | 12 |
| 0821301501 | G 1/2 | G 1/2 | M12x1 | 69.5 | 1.8 | 65 | - | 132 | 12 |
| 0821301502 | G 1/2 | G 1/2 | M12x1 | 69.5 | 1.8 | 65 | 81 | 132 | 12 |
| 0821301515 | G 1/2 | G 1/2 | M12x1 | 69.5 | 1.8 | 65 | - | 132 | 12 |
| 0821301540 | G 3/4 | G 3/4 | M12x1 | 69.5 | 1.8 | 65 | - | 132 | 12 |
| 0821301541 | G 3/4 | G 3/4 | M12x1 | 69.5 | 1.8 | 65 | - | 132 | 12 |
| 0821301542 | G 3/4 | G 3/4 | M12x1 | 69.5 | 1.8 | 65 | 81 | 132 | 12 |
| 0821301545 | G 3/4 | G 3/4 | M12x1 | 69.5 | 1.8 | 65 | - | 132 | 12 |

| N° de material G 1/2 | E | E1 | F | H | I | J | K | M | O |
|---|---|---|---|---|---|---|---|---|---|
| 0821301500 | 197 | - | M12x1 | 54 | 5.5 | 67 | 54.5 | 3 | 50 |
| 0821301501 | 197 | - | M12x1 | 54 | 5.5 | 67 | 54.5 | 3 | 50 |
| 0821301502 | 197 | 212 | M12x1 | 54 | 5.5 | 67 | 54.5 | 3 | 50 |
| 0821301515 | 197 | - | M12x1 | 54 | 5.5 | 67 | 54.5 | 3 | 50 |
| 0821301540 | 197 | - | M12x1 | 54 | 5.5 | 67 | 54.5 | 3 | 50 |
| 0821301541 | 197 | - | M12x1 | 54 | 5.5 | 67 | 54.5 | 3 | 50 |
| 0821301542 | 197 | 212 | M12x1 | 54 | 5.5 | 67 | 54.5 | 3 | 50 |
| 0821301545 | 197 | - | M12x1 | 54 | 5.5 | 67 | 54.5 | 3 | 50 |

| N° de material G 1/2 | P | R | S | T | T2 | T7 | U | V | W1 |
|---|---|---|---|---|---|---|---|---|---|
| 0821301500 | 20 | 6.4 | 10 | 13 | 13 | 12 | 33 | 18 | 67 |
| 0821301501 | 20 | 6.4 | 10 | 13 | 13 | 12 | 33 | 18 | 67 |
| 0821301502 | 20 | 6.4 | 10 | 13 | 13 | 12 | 33 | 18 | 67 |
| 0821301515 | 20 | 6.4 | 10 | 13 | 13 | 12 | 33 | 18 | 67 |
| 0821301540 | 20 | 6.4 | 10 | 13 | 13 | 12 | 33 | 18 | 67 |
| 0821301541 | 20 | 6.4 | 10 | 13 | 13 | 12 | 33 | 18 | 67 |
| 0821301542 | 20 | 6.4 | 10 | 13 | 13 | 12 | 33 | 18 | 67 |
| 0821301545 | 20 | 6.4 | 10 | 13 | 13 | 12 | 33 | 18 | 67 |

## Característica de caudal, p2 = 0,05 - 7 bar

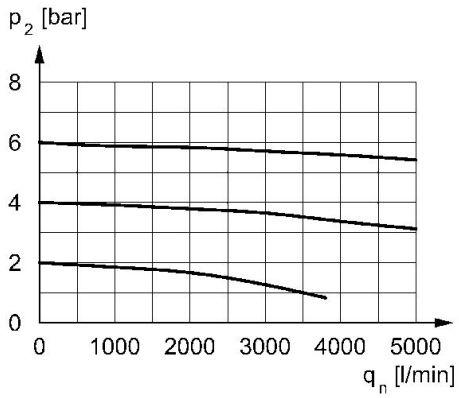


p2 = presión secundaria qn = caudal nominal

## diagrama de caudal mínimo (caudal necesario para el funcionamiento del lubricador)

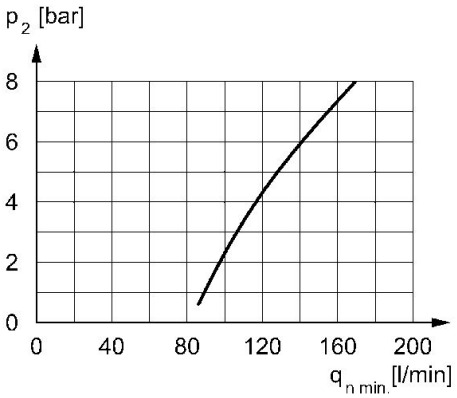


p2 = presión secundaria qnmín. = caudal nominal mín.