Lubrificador de neblina normal, Série NL4-LBS

2024-04-24

0821301502

Unidades de preparação de ar AVENTICS série NL4

As unidades de manutenção AVENTICS série NL são adequadas para todas as áreas: como componentes individuais ou como unidades de manutenção montadas, para preparação de ar comprimido centralizado ou descentralizado, em versões compactas ou ampliadas, para uso em temperaturas altas ou reduzidas. Esta linha oferece uma tecnologia de preparação de ar comprimido completa e personalizável. Inclui uma opção para combinar todos os componentes da série para alcançar a função desejada, permitindo ajustá-los de forma precisa a fim de atender aos requisitos da aplicação.



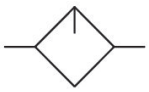

Dados técnicos

Setor	Indústria
Componentes	Lubrificador
Recipiente	recipiente metal com visor
Conexão de ar comprimido	G 1/2
Fluxo nominal Qn	6000 l/min
Local de montagem	vertical
Pressão de operação mín.	0.5 bar
Pressão de operação máx	16 bar
Temperatura ambiente mín.	-10 °C
Temperatura ambiente máx.	60 °C
Fluido	Ar comprimido Gases neutros
Modo de preenchimento	enchimento manual de óleo
Volume de recipiente lubrificador	125 cm³
visor	com visor
Dosagem de óleo com 1000 l/min	1-2 gota
Função	Lubrificador de neblina
Função	bloqueável
Peso	0.9 kg

Lubrificador de neblina normal, Série NL4-LBS

2024-04-24

0821301502

Material

Material de caixa	Zinco moldado a pressão
Material placa dianteira	Plástico acrilonitrila-butadieno-estirol
Material de vedações	Borracha de acrilonitrila butadieno
Material bucha rosqueada	Zinco moldado a pressão
Material recipiente	Zinco moldado a pressão
N° de material	0821301502

Informações técnicas

O ponto de condensação de pressão deve ser pelo menos 15 °C abaixo da temperatura ambiente e do fluido e um máximo de 3 °C .

A quantidade de gotas total ajustada chega ao sistema de pressão.

É possível encher com óleo durante o funcionamento.

Observe o seguinte: os recipientes em policarbonato são suscetíveis a solventes, consulte as informações complementares em "Informações ao Cliente".

A alteração da direção do fluxo de passagem (da alimentação de ar à esquerda para a alimentação de ar à direita) é feita por uma montagem girada 180º no eixo vertical. Mais informações podem ser obtidas no manual de operação.

Fluxo nominal Qn com pressão secundária p2 = 6 bar e Δp = 1 bar

Dimensões

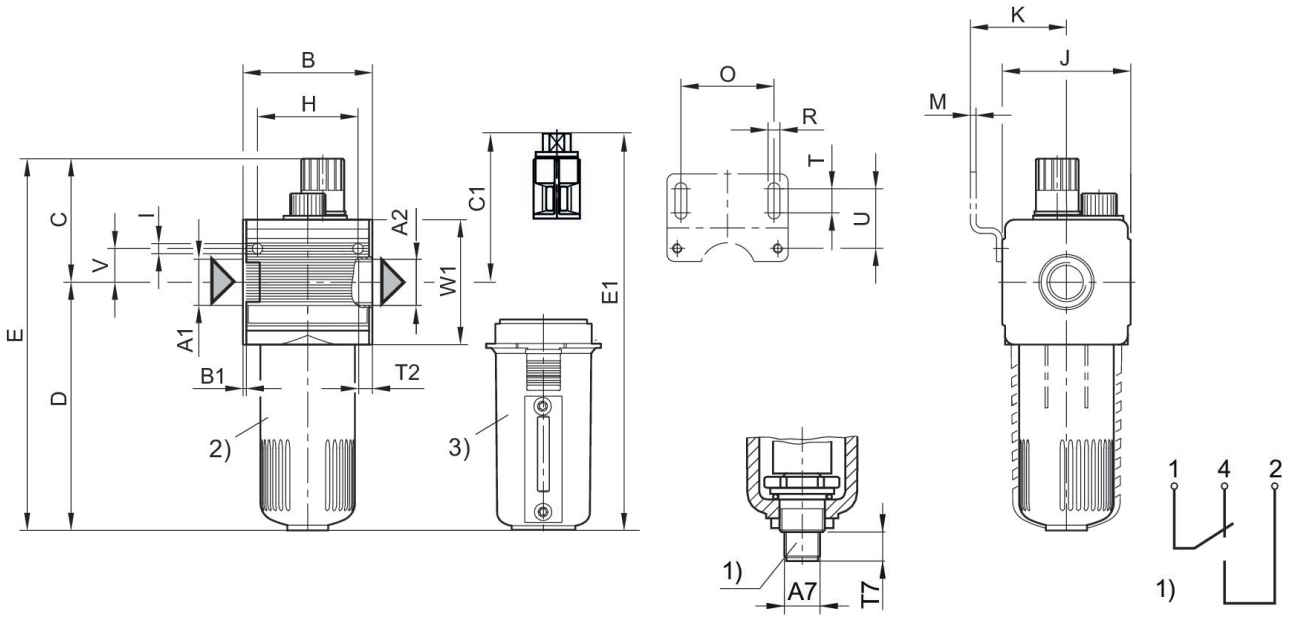

A1 = entrada A2 = saída
1) mostrador de nível elétrico – conexão: 4 pinos, M12x1 – carga de contato: 50 V AC / 0,5A / 5W – modelo: 1 contato comutador (contato de trabalho/ contato de repouso) com nível mínimo de fluido
Encomendar o conector de encaixe de válvula (M12x1) em separado

2) Recipiente padrão PC
3) Recipiente de metal com indicação de nível

Dimensões em mm

N° de material G 1/2	A1	A2	A7	B	B1	C	C1	D	D2
0821301500	G 1/2	G 1/2	M12x1	69.5	1.8	65	-	132	12
0821301501	G 1/2	G 1/2	M12x1	69.5	1.8	65	-	132	12
0821301502	G 1/2	G 1/2	M12x1	69.5	1.8	65	81	132	12
0821301515	G 1/2	G 1/2	M12x1	69.5	1.8	65	-	132	12
0821301540	G 3/4	G 3/4	M12x1	69.5	1.8	65	-	132	12
0821301541	G 3/4	G 3/4	M12x1	69.5	1.8	65	-	132	12
0821301542	G 3/4	G 3/4	M12x1	69.5	1.8	65	81	132	12
0821301545	G 3/4	G 3/4	M12x1	69.5	1.8	65	-	132	12

N° de material G 1/2	E	E1	F	H	I	J	K	M	O
0821301500	197	-	M12x1	54	5.5	67	54.5	3	50
0821301501	197	-	M12x1	54	5.5	67	54.5	3	50
0821301502	197	212	M12x1	54	5.5	67	54.5	3	50
0821301515	197	-	M12x1	54	5.5	67	54.5	3	50
0821301540	197	-	M12x1	54	5.5	67	54.5	3	50
0821301541	197	-	M12x1	54	5.5	67	54.5	3	50
0821301542	197	212	M12x1	54	5.5	67	54.5	3	50
0821301545	197	-	M12x1	54	5.5	67	54.5	3	50

N° de material G 1/2	P	R	S	T	T2	T7	U	V	W1
0821301500	20	6.4	10	13	13	12	33	18	67
0821301501	20	6.4	10	13	13	12	33	18	67
0821301502	20	6.4	10	13	13	12	33	18	67
0821301515	20	6.4	10	13	13	12	33	18	67
0821301540	20	6.4	10	13	13	12	33	18	67
0821301541	20	6.4	10	13	13	12	33	18	67
0821301542	20	6.4	10	13	13	12	33	18	67
0821301545	20	6.4	10	13	13	12	33	18	67

Característica de fluxo, p2 = 0,05 - 7 bar

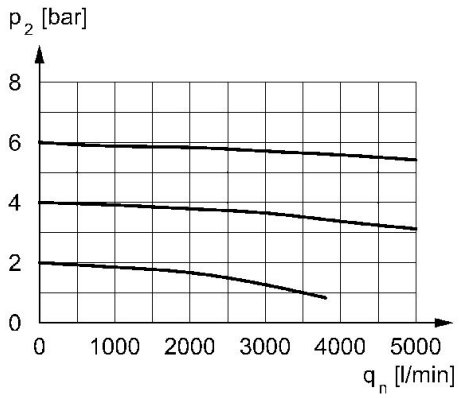

p2 = pressão secundária qn = fluxo nominal

diagrama de fluxo mínimo (fluxo necessário para o funcionamento do lubrificador)

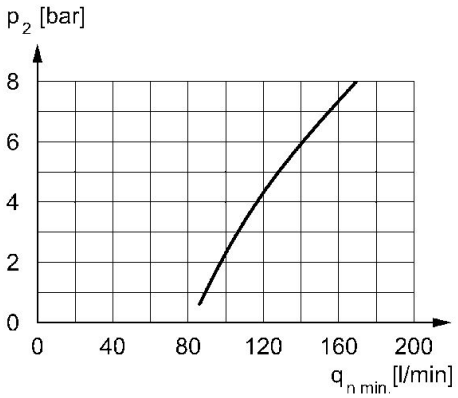

p2 = pressão secundária qnmin. = fluxo nominal mín.