Lubrificador de neblina normal, Série NL2-LBS

2024-04-23

0821301441

Unidades de preparação de ar AVENTICS série NL2

As unidades de manutenção AVENTICS série NL são adequadas para todas as áreas: como componentes individuais ou como unidades de manutenção montadas, para preparação de ar comprimido centralizado ou descentralizado, em versões compactas ou ampliadas, para uso em temperaturas altas ou reduzidas. Esta linha oferece uma tecnologia de preparação de ar comprimido completa e personalizável. Inclui uma opção para combinar todos os componentes da série para alcançar a função desejada, permitindo ajustá-los de forma precisa a fim de atender aos requisitos da aplicação.



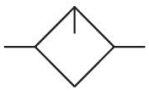

Dados técnicos

Setor	Indústria
Componentes	Lubrificador
Recipiente	recipiente PC com cesto protetor metal
Conexão de ar comprimido	G 3/8
Fluxo nominal Qn	1800 l/min
Local de montagem	vertical
Pressão de operação mín.	0.5 bar
Pressão de operação máx	16 bar
Temperatura ambiente mín.	-10 °C
Temperatura ambiente máx.	60 °C
Fluido	Ar comprimido Gases neutros
Modo de preenchimento	enchimento manual de óleo
Volume de recipiente lubrificador	50 cm³
Cesto de proteção	com cesto de proteção
Dosagem de óleo com 1000 l/min	1-2 gota
Função	Lubrificador de neblina
Função	bloqueável
Peso	0.368 kg

Lubrificador de neblina normal, Série NL2-LBS

0821301441

Material

Material de caixa	Zinco moldado a pressão
Material placa dianteira	Plástico acrilonitrila-butadieno-estirol
Material de vedações	Borracha de acrilonitrila butadieno
Material recipiente	Policarbonato
Material cesto de proteção	Aço, cromado
N° de material	0821301441

Informações técnicas

O ponto de condensação de pressão deve ser pelo menos 15 °C abaixo da temperatura ambiente e do fluido e um máximo de 3 °C .

A quantidade de gotas total ajustada chega ao sistema de pressão.

É possível encher com óleo durante o funcionamento.

Observe o seguinte: os recipientes em policarbonato são suscetíveis a solventes, consulte as informações complementares em "Informações ao Cliente".

A alteração da direção do fluxo de passagem (da alimentação de ar à esquerda para a alimentação de ar à direita) é feita por uma montagem girada 180º no eixo vertical. Mais informações podem ser obtidas no manual de operação.

Fluxo nominal Qn com pressão secundária p2 = 6 bar e Δp = 0,1 bar

Fig. 2

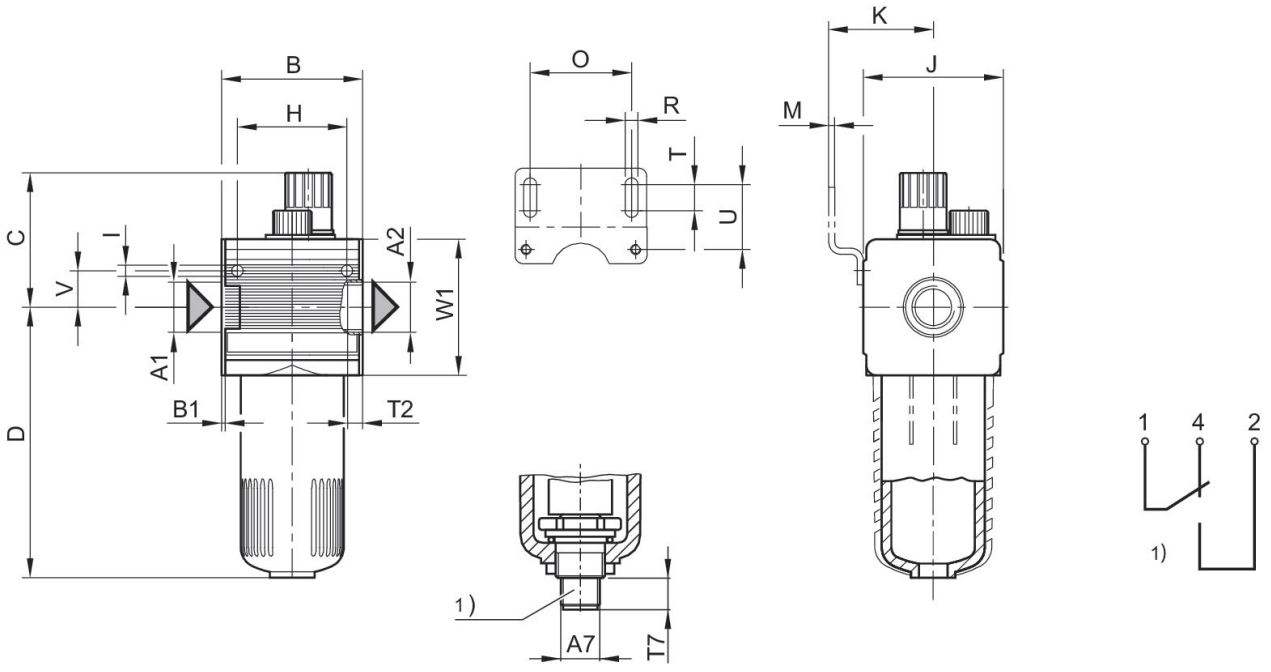

A1 = entrada A2 = saída

Lubrificador de neblina normal, Série NL2-LBS

2024-04-23

0821301441

1) mostrador de nível elétrico – conexão: 4 pinos, M12x1 – carga de contato: 50 V AC / 0,5A / 5W – modelo: 1 contato comutador (contato de trabalho/ contato de repouso) com nível mínimo de fluido
Encomendar o conector de encaixe de válvula (M12x1) em separado

Dimensões em mm

N° de material	A1	A2	A7	B	B1	C	D	H	I
0821301408	G 1/4	G 1/4	M12x1	48	1.5	58	109	36	4.4

N° de material	J	K	M	O	R	T	T2	T7	U
0821301408	47	43.5	3	38	5.4	8	9.5	12	27.5

N° de material	V	W1
0821301408	12.3	52

Fig. 1

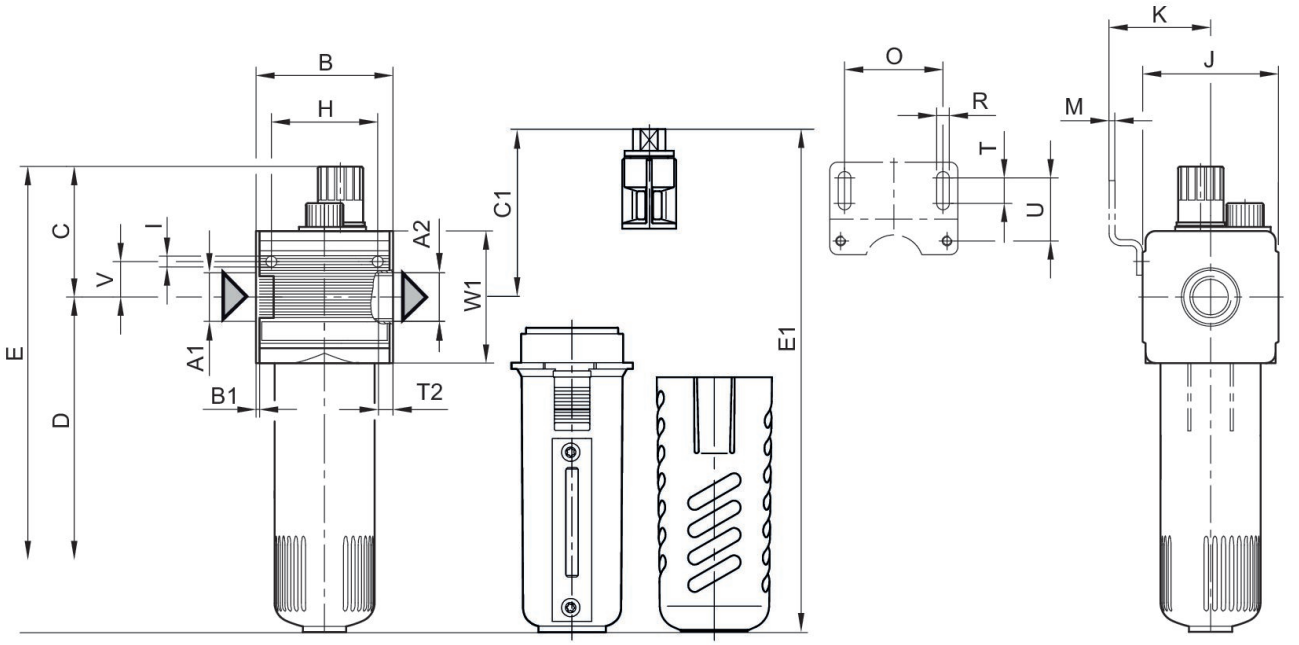

A1 = entrada A2 = saída

Dimensões em mm

N° de material	A1	A2	B	B1	C	C1	D	E	E1
0821301400	G 1/4	G 1/4	48	1.5	58	-	109	167	-
0821301401	G 1/4	G 1/4	48	1.5	58	-	109	167	-
0821301402	G 1/4	G 1/4	48	1.5	73.5	73,5	109	182	182
0821301440	G 3/8	G 3/8	48	1.5	58	-	109	167	-
0821301441	G 3/8	G 3/8	48	1.5	58	-	109	167	-

Lubrificador de neblina normal, Série NL2-LBS

2024-04-23

0821301441

N° de material	A1	A2	B	B1	C	C1	D	E	E1
0821301442	G 3/8	G 3/8	48	1.5	73.5	73,5	109	182	182

N° de material	H	I	J	K	M	O	R	T	T2
0821301400	36	4.4	47	43.5	3	38	5.4	8	9.5
0821301401	36	4.4	47	43.5	3	38	5.4	8	9.5
0821301402	36	4.4	47	43.5	3	38	5.4	8	9.5
0821301440	36	4.4	47	43.5	3	38	5.4	8	6
0821301441	36	4.4	47	43.5	3	38	5.4	8	6
0821301442	36	4.4	47	43.5	3	38	5.4	8	6

N° de material	U	V	W1
0821301400	27.5	12.3	52
0821301401	27.5	12.3	52
0821301402	27.5	12.3	52
0821301440	27.5	12.3	52
0821301441	27.5	12.3	52
0821301442	27.5	12.3	52

Característica de fluxo, p2 = 0,05 - 7 bar

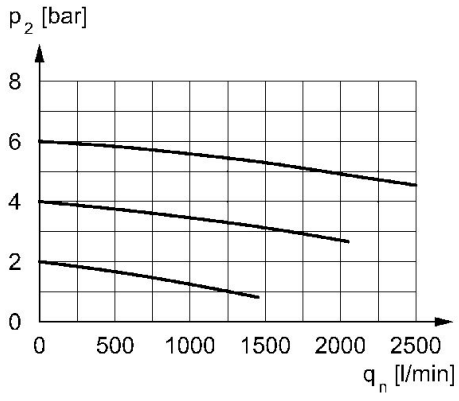

p2 = pressão secundária qn = fluxo nominal

diagrama de fluxo mínimo (fluxo necessário para o funcionamento do lubrificador)

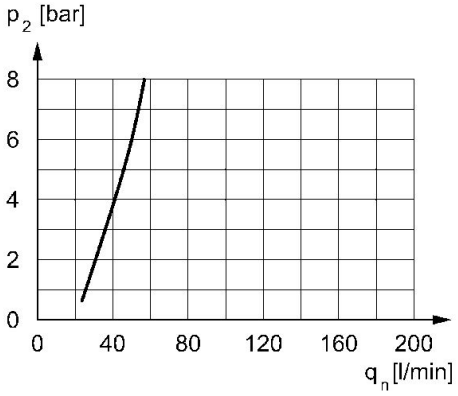

p2 = pressão secundária qnmin. = fluxo nominal mín.