# Microlubrificador de neblina, Série NL2-LBM

2024-04-23

**0821301415**

## Unidades de preparação de ar AVENTICS série NL2

As unidades de manutenção AVENTICS série NL são adequadas para todas as áreas: como componentes individuais ou como unidades de manutenção montadas, para preparação de ar comprimido centralizado ou descentralizado, em versões compactas ou ampliadas, para uso em temperaturas altas ou reduzidas. Esta linha oferece uma tecnologia de preparação de ar comprimido completa e personalizável. Inclui uma opção para combinar todos os componentes da série para alcançar a função desejada, permitindo ajustá-los de forma precisa a fim de atender aos requisitos da aplicação.




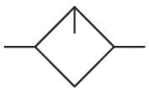

## Dados técnicos

| | |
|---|---|
| Setor | Indústria |
| Componentes | Lubrificador |
| Recipiente | recipiente PC com cesto protetor metal |
| Conexão de ar comprimido | G 1/4 |
| Fluxo nominal Qn | 1300 l/min |
| Local de montagem | vertical |
| Pressão de operação mín. | 0.5 bar |
| Pressão de operação máx | 16 bar |
| Temperatura ambiente mín. | -10 °C |
| Temperatura ambiente máx. | 60 °C |
| Fluido | Ar comprimido<br>Gases neutros |
| Modo de preenchimento | enchimento manual de óleo |
| Volume de recipiente lubrificador | 50 cm³ |
| Cesto de proteção | com cesto de proteção |
| Dosagem de óleo com 1000 l/min | 10-20 gota |
| Função | Microlubrificador de neblina |
| Função | bloqueável |

## Material

| | |
|---|---|
| Material de caixa | Zinco moldado a pressão |
| Material placa dianteira | Plástico acrilonitrila-butadieno-estirol |
| Material de vedações | Borracha de acrilonitrila butadieno |
| Material recipiente | Policarbonato |
| Material cesto de proteção | Aço, cromado |
| N° de material | 0821301415 |

## Informações técnicas

O ponto de condensação de pressão deve ser pelo menos 15 °C abaixo da temperatura ambiente e do fluido e um máximo de 3 °C .

Somente aprox. 10% da quantidade de gostas ajustada chega ao sistema de pressão.

Não é possível encher com óleo durante o funcionamento.

Observe o seguinte: os recipientes em policarbonato são suscetíveis a solventes, consulte as informações complementares em "Informações ao Cliente".

A alteração da direção do fluxo de passagem (da alimentação de ar à esquerda para a alimentação de ar à direita) é feita por uma montagem girada 180º no eixo vertical. Mais informações podem ser obtidas no manual de operação.

Fluxo nominal Qn com pressão secundária p2 = 6 bar e Δp = 1 bar

## Fig. 1

# Microlubrificador de neblina, Série NL2-LBM

2024-04-23

0821301415

## Recipiente padrão PC

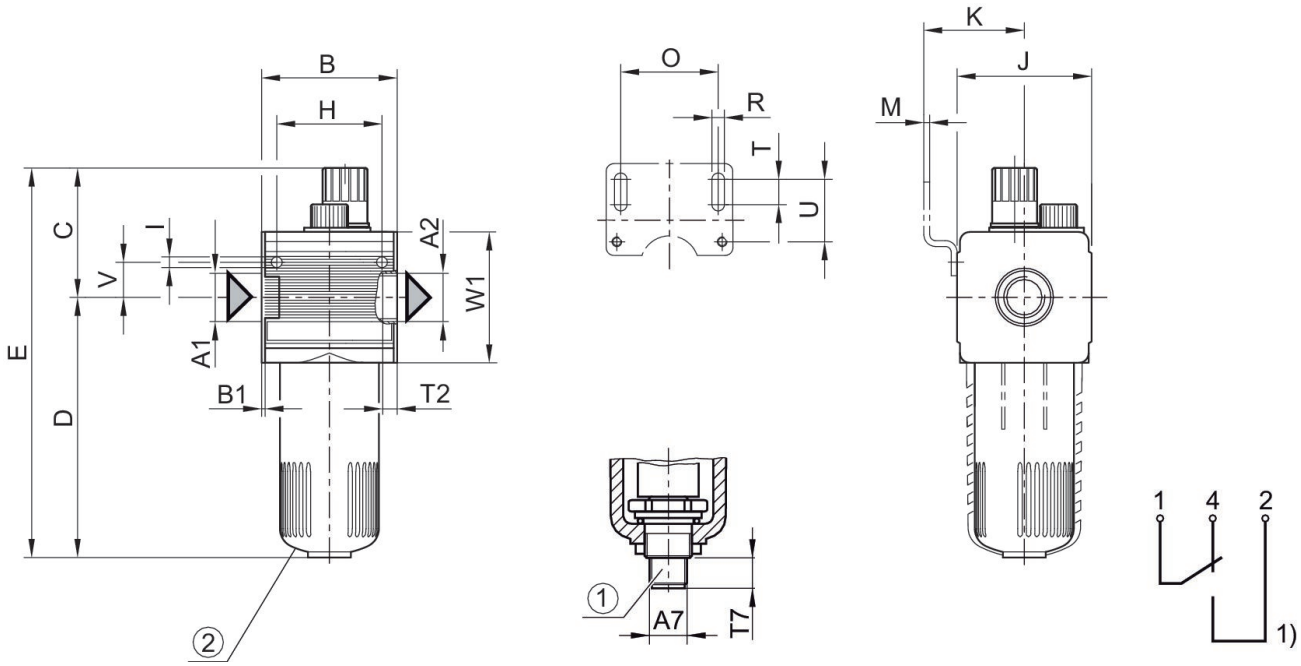


1) mostrador de nível elétrico – conexão: 4 pinos, M12x1 – carga de contato: 50 V AC / 0,5A / 5W – modelo: 1 contato comutador (contato de trabalho/ contato de repouso) com nível mínimo de fluido
Encomendar o conector de encaixe de válvula (M12x1) em separado
2) Recipiente padrão PC

## Dimensões em mm

| N° de material G 1/4 | A1 | A2 | A7 | B | B1 | C | D | E | H |
|---|---|---|---|---|---|---|---|---|---|
| 0821301411 | G 1/4 | G 1/4 | M12x1 | 48 | 1.5 | 58 | 109 | 167 | 36 |
| 0821301415 | G 1/4 | G 1/4 | M12x1 | 48 | 1.5 | 58 | 109 | 167 | 36 |
| 0821301412 | G 1/4 | G 1/4 | M12x1 | 48 | 1.5 | 58 | 109 | 167 | 36 |
| R412007652 | G 1/4 | G 1/4 | M12x1 | 48 | 1.5 | 58 | 109 | 167 | 36 |

| N° de material G 1/4 | I | J | K | M | O | R | T | T2 | T7 |
|---|---|---|---|---|---|---|---|---|---|
| 0821301411 | 4.4 | 47 | 43.5 | 3 | 38 | 5.4 | 8 | 9.5 | 12 |
| 0821301415 | 4.4 | 47 | 43.5 | 3 | 38 | 5.4 | 8 | 9.5 | 12 |
| 0821301412 | 4.4 | 47 | 43.5 | 3 | 38 | 5.4 | 8 | 9.5 | 12 |
| R412007652 | 4.4 | 47 | 43.5 | 3 | 38 | 5.4 | 8 | 9.5 | 12 |

| N° de material G 1/4 | U | V | W1 |
|---|---|---|---|
| 0821301411 | 27.5 | 12.3 | 52 |
| 0821301415 | 27.5 | 12.3 | 52 |
| 0821301412 | 27.5 | 12.3 | 52 |
| R412007652 | 27.5 | 12.3 | 52 |

## Fig. 3
Dimensões
recipiente de metal

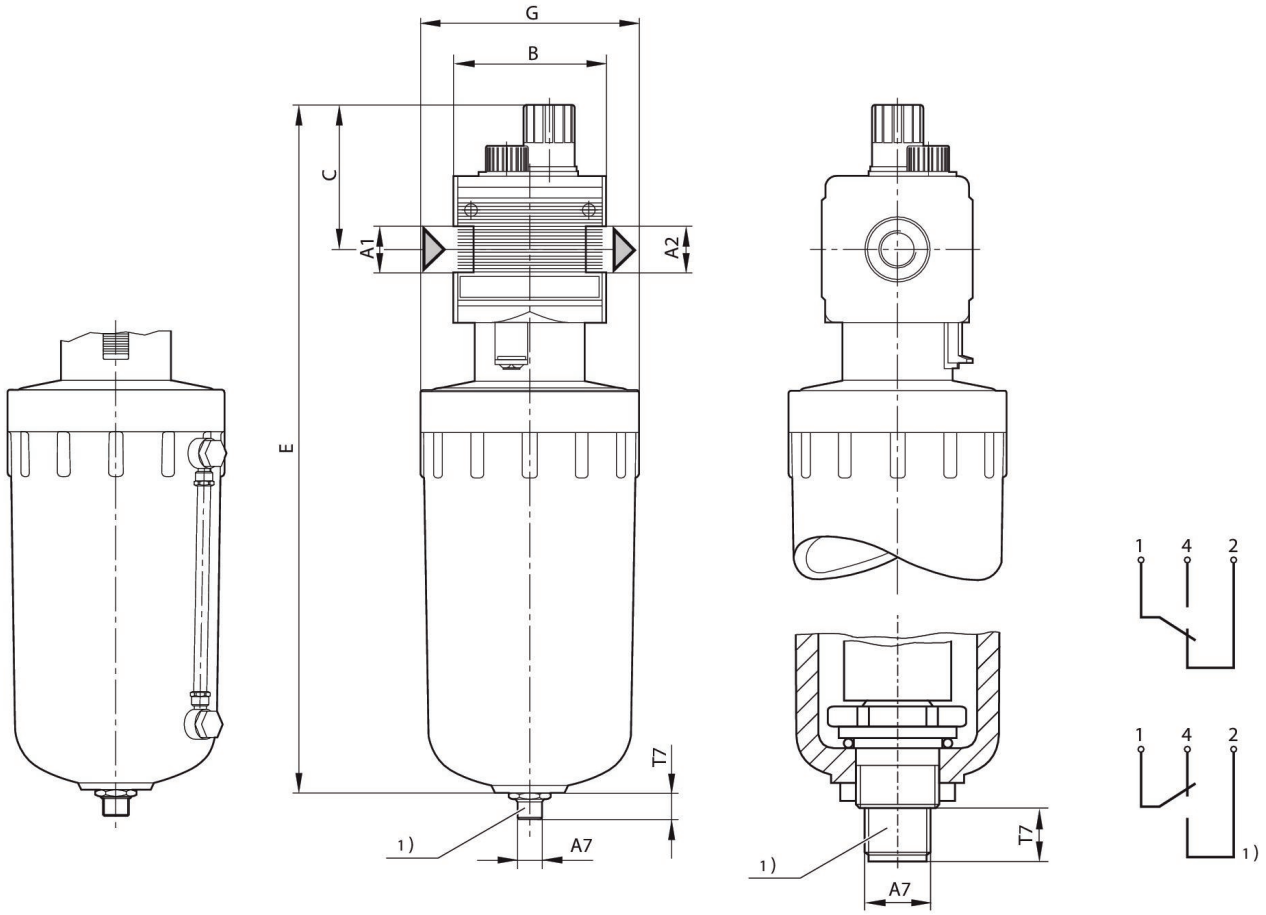


A1 = entrada A2 = saída
1) mostrador de nível elétrico – conexão: 4 pinos, M12x1 – carga de contato: 50 V AC / 0,5A / 5W – modelo: 1 contato comutador (contato de trabalho/ contato de repouso) com nível mínimo de fluido
Encomendar o conector de encaixe de válvula (M12x1) em separado

## Dimensões em mm

| N° de material | Volume de recipiente lubrificador | A2 | A7 | B ±5 | C ±5 | E | G ±5 | T7 |
|---|---|---|---|---|---|---|---|---|
| 0821301413 | 50 cm³ | G 1/4 | M12x1 | 48 | 58 | 299 | Ø 100 | 12 ±2,5 |
| 0821301414 | 50 cm³ | G 1/4 | M12x1 | 48 | 58 | 399 | Ø 100 | 12 ±2,5 |

## Fig. 2

# Microlubrificador de neblina, Série NL2-LBM

2024-04-23

0821301415

## Recipiente de metal com indicação de nível

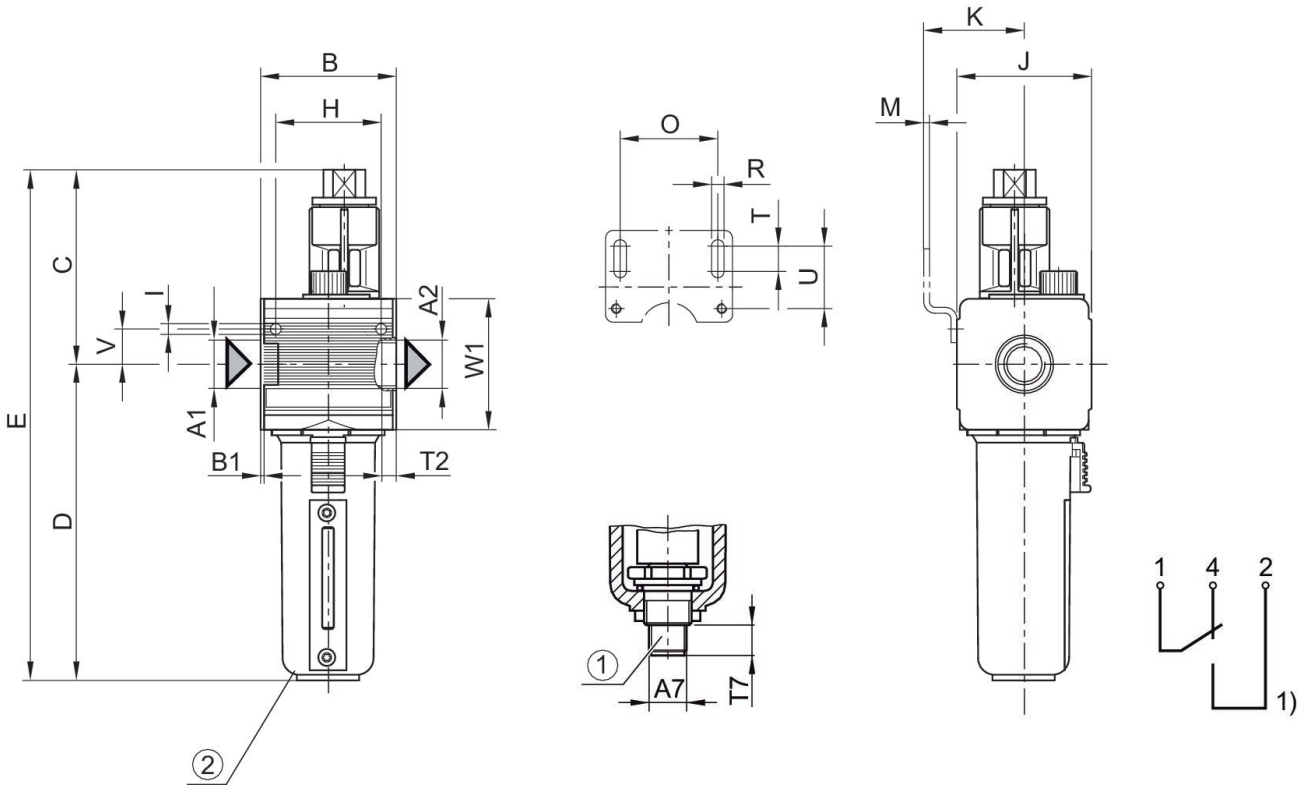


1) mostrador de nível elétrico – conexão: 4 pinos, M12x1 – carga de contato: 50 V AC / 0,5A / 5W – modelo: 1 contato comutador (contato de trabalho/ contato de repouso) com nível mínimo de fluido
Encomendar o conector de encaixe de válvula (M12x1) em separado
2) Recipiente de metal com indicação de nível

## Dimensões em mm

| N° de material | A2 | A7 | B | B1 | C | D | E | H | I |
|---|---|---|---|---|---|---|---|---|---|
| R412007651 | G 1/4 | M12x1 | 48 | 1.5 | 58 | 109 | 182 | 36 | 4.4 |

| N° de material | J | K | M | O | R | T | T2 | T7 | U |
|---|---|---|---|---|---|---|---|---|---|
| R412007651 | 47 | 43.5 | 3 | 38 | 5.4 | 8 | 9.5 | 12 | 27.5 |

| N° de material | V | W1 |
|---|---|---|
| R412007651 | 12.3 | 52 |