Micro-lubrificateur à brouillard, Série NL2-LBM

2024-04-23

0821301415

Unités de traitement de l’air AVENTICS série NL2

Les unités de maintenance série NL sont adaptées à tous les domaines : en tant que composants individuels ou en ensembles montés, pour un traitement centralisé ou décentralisé de l’air comprimé, dans des versions compactes ou puissantes, pour un usage à des températures élevées ou basses. Cette gamme propose une technologie complète et personnalisable de traitement de l’air comprimé. Elle comprend une option permettant de combiner tous les composants de la série afin de réaliser la fonction souhaitée, ce qui permet d’adapter les composants avec précision aux exigences de chaque application.



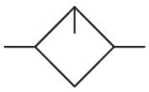

Données techniques

Secteur	Industrie
Composants	Lubrificateur
Réservoir	Cuve PC avec capot de protection en métal
Raccordement de l'air comprimé	G 1/4
Débit nominal Qn	1300 l/min
Position de montage	Vertical
Pression de service min.	0.5 bar
Pression de service maxi	16 bar
Température ambiante min.	-10 °C
Température ambiante max.	60 °C
Fluide	Air comprimé Gaz neutres
Type de mise en pression	Remplissage manuel de l'huile
Volume de cuve à lubrificateur	50 cm³
Capot de protection	Avec capot de protection
Dosage d'huile pour 1000 l/min	10-20 gouttes
Fonction	Micro-lubrificateur à brouillard
Fonction	montage en batterie possible

Micro-lubrificateur à brouillard, Série NL2-LBM

0821301415

Matériau

Matériau boîtiers	Zinc coulé sous pression
Matériau plaque frontale	Plastique acrylonitrile-styrène-butadiène
Matériau joints	Caoutchouc nitrile (NBR)
Matériau réservoir	Polycarbonate
Matériau capot de protection	Acier, chromé
Référence	0821301415

Informations techniques

Le point de rosée sous pression doit se situer à au moins 15 °C sous la température ambiante et la température du fluide et peut atteindre max. 3 °C .

Env. 10 % seulement du nombre de gouttes réglé parvient dans le système pneumatique.

Remplissage de l’huile pendant le fonctionnement impossible.

A noter : les cuves en polycarbonate sont sensibles aux solvants , vous trouverez des informations complémentaires sur "Informations client".

La modification du sens de débit (d’une alimentation en air comprimé à gauche à une alimentation en air comprimé à droite) s’effectue en tournant le composant de 180° sur l’axe vertical. Pour de plus amples détails, veuillez consulter la notice d’instruction.

Débit nominal Qn avec pression secondaire p2 = 6 bar et Δp = 1 bar

Fig. 1

Micro-lubrificateur à brouillard, Série NL2-LBM

2024-04-23

0821301415

Cuve PC

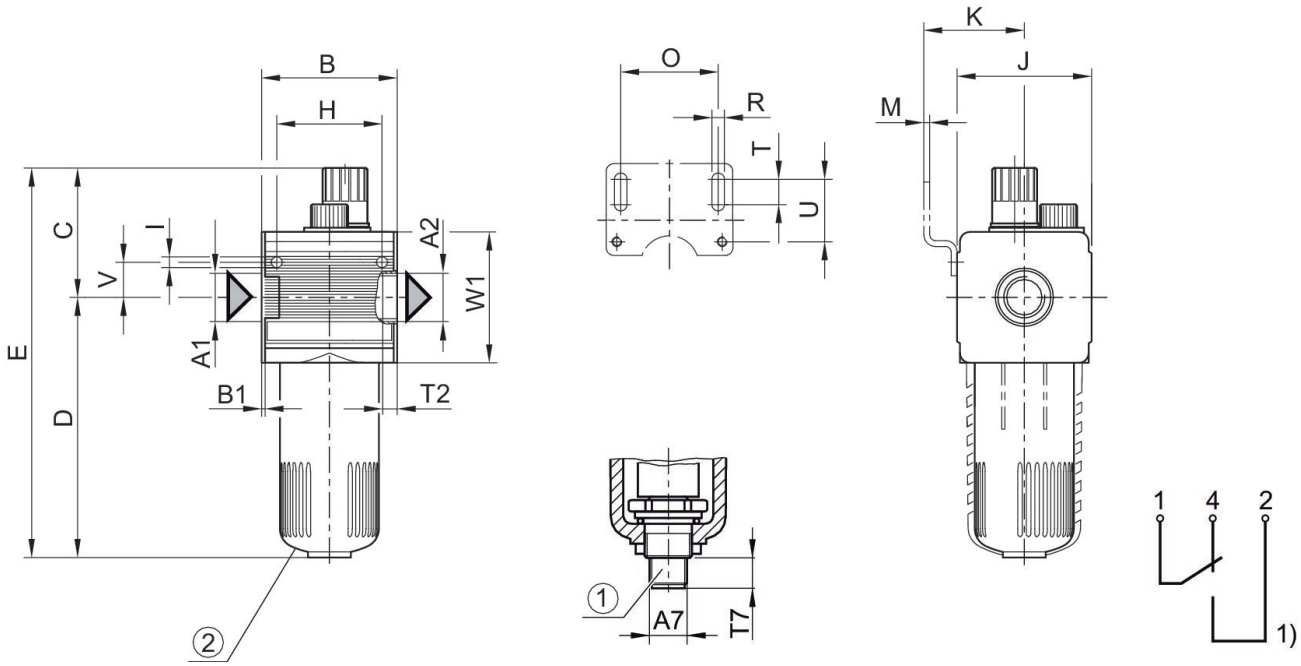

1) Indicateur électrique de niveau – Raccordement : à 4 pôles, M12x1 – Charge de contact : 50 V CA / 0,5A / 5W – Type de construction : 1 inverseur (ouvert/fermé) pour un niveau de liquide mini
Commander le connecteur de distributeur (M12x1) séparément
2) Cuve PC

Dimensions en mm

Référence G 1/4	A1	A2	A7	B	B1	C	D	E	H
0821301411	G 1/4	G 1/4	M12x1	48	1.5	58	109	167	36
0821301415	G 1/4	G 1/4	M12x1	48	1.5	58	109	167	36
0821301412	G 1/4	G 1/4	M12x1	48	1.5	58	109	167	36
R412007652	G 1/4	G 1/4	M12x1	48	1.5	58	109	167	36

Référence G 1/4	I	J	K	M	O	R	T	T2	T7
0821301411	4.4	47	43.5	3	38	5.4	8	9.5	12
0821301415	4.4	47	43.5	3	38	5.4	8	9.5	12
0821301412	4.4	47	43.5	3	38	5.4	8	9.5	12
R412007652	4.4	47	43.5	3	38	5.4	8	9.5	12

Référence G 1/4	U	V	W1
0821301411	27.5	12.3	52
0821301415	27.5	12.3	52
0821301412	27.5	12.3	52
R412007652	27.5	12.3	52

Fig. 3

Dimensions

Cuve en métal

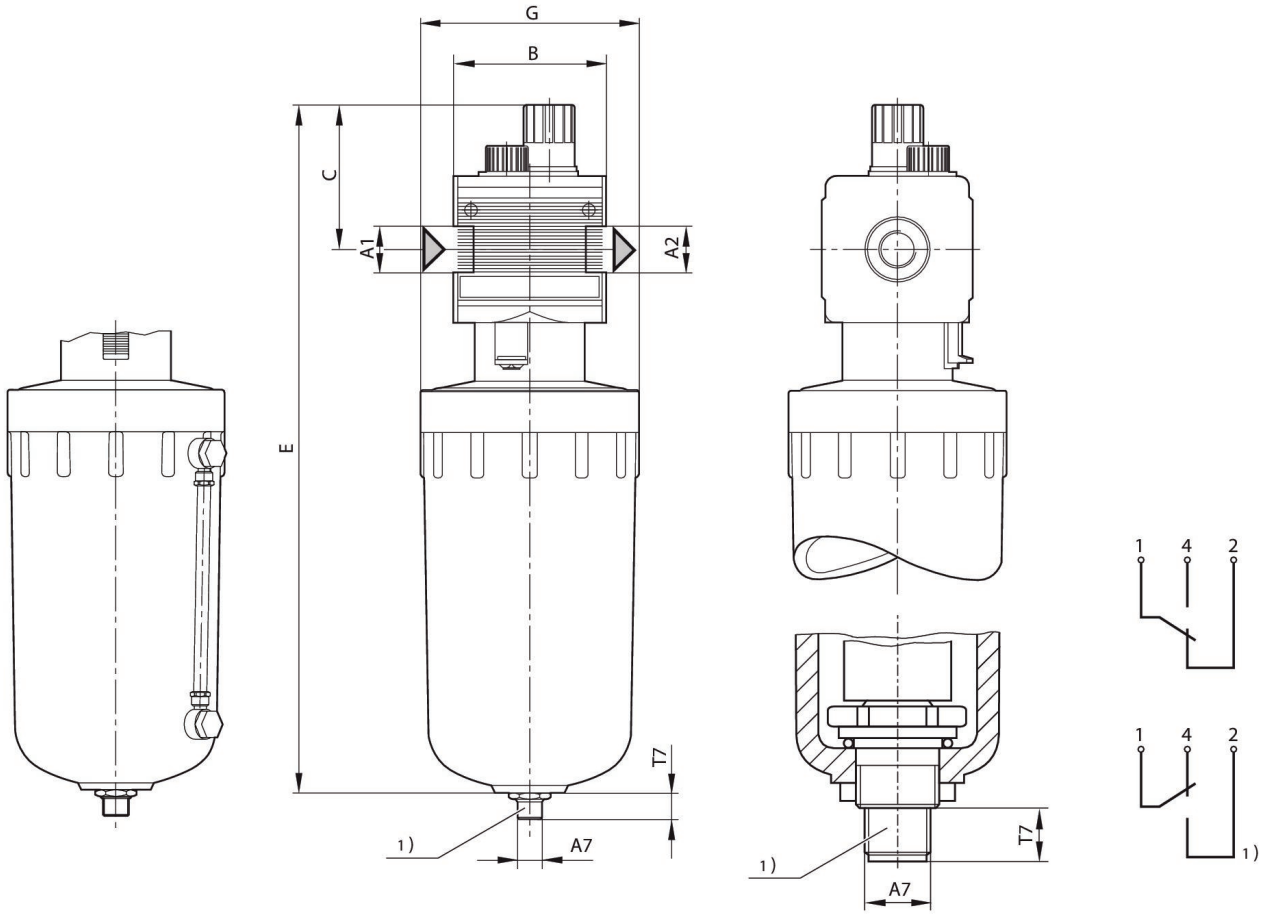

A1 = entrée A2 = sortie

1) Indicateur électrique de niveau – Raccordement : à 4 pôles, M12x1 – Charge de contact : 50 V CA / 0,5A / 5W – Type de construction : 1 inverseur (ouvert/fermé) pour un niveau de liquide mini

Commander le connecteur de distributeur (M12x1) séparément

Dimensions en mm

Référence	Volume de cuve à lubrificateur	A2	A7	B ±5	C ±5	E	G ±5	T7
0821301413	50 cm³	G 1/4	M12x1	48	58	299	Ø 100	12 ±2,5
0821301414	50 cm³	G 1/4	M12x1	48	58	399	Ø 100	12 ±2,5

Fig. 2

Micro-lubrificateur à brouillard, Série NL2-LBM

2024-04-23

0821301415

Cuve en métal avec indicateur de niveau

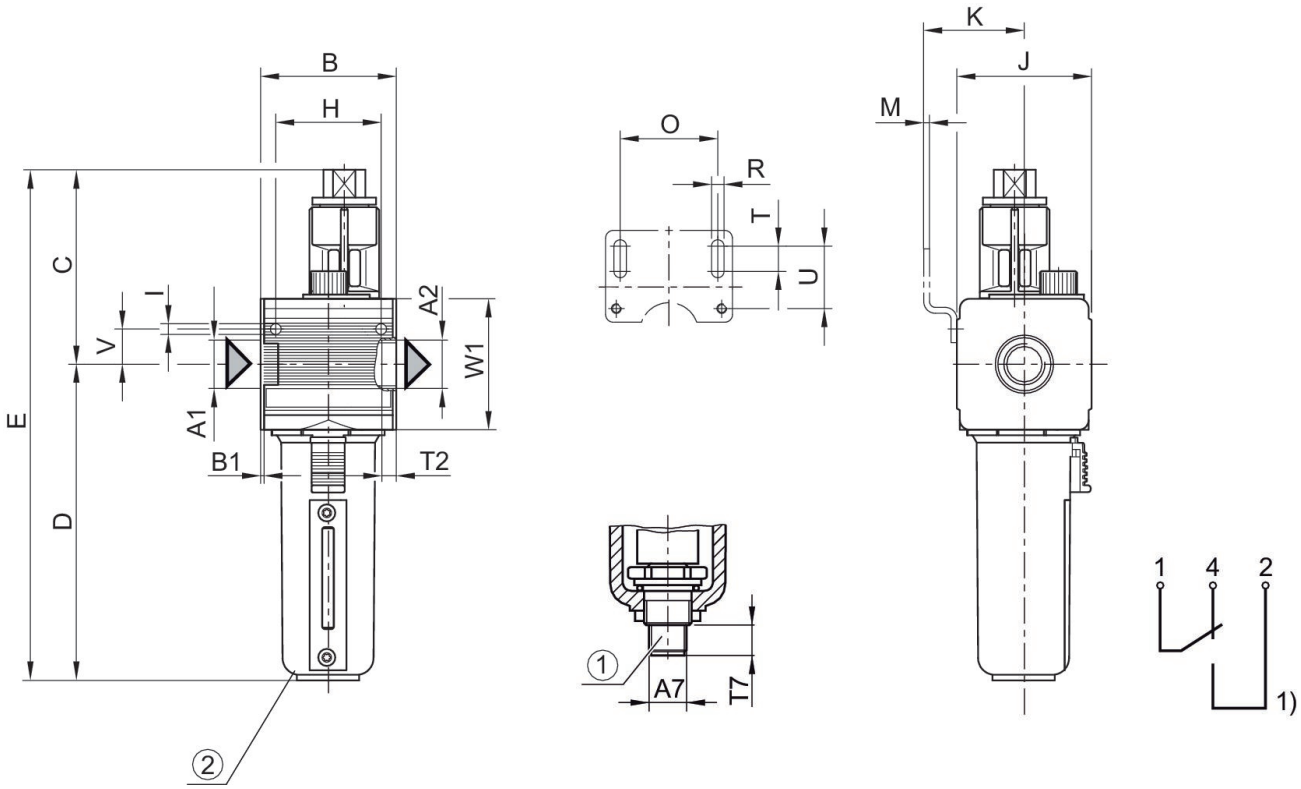

1) Indicateur électrique de niveau – Raccordement : à 4 pôles, M12x1 – Charge de contact : 50 V CA / 0,5A / 5W – Type de construction : 1 inverseur (ouvert/fermé) pour un niveau de liquide mini
Commander le connecteur de distributeur (M12x1) séparément
2) Cuve en métal avec indicateur de niveau

Dimensions en mm

Référence	A2	A7	B	B1	C	D	E	H	I
R412007651	G 1/4	M12x1	48	1.5	58	109	182	36	4.4

Référence	J	K	M	O	R	T	T2	T7	U
R412007651	47	43.5	3	38	5.4	8	9.5	12	27.5

Référence	V	W1
R412007651	12.3	52