Micro-nebulizzatore, Serie NL2-LBM

2024-04-23

0821301411

Unità di trattamento aria AVENTICS Serie NL2

I gruppi di trattamento aria AVENTICS Serie NL sono adatti a qualsiasi area: come componenti singoli o come gruppi assemblati, per il trattamento dell'aria compressa centralizzato o decentrato, in versioni compatte o più potenti, da utilizzare a temperature basse o elevate. Questa linea offre una tecnologia di trattamento dell'aria compressa completa e personalizzabile. Comprende un'opzione per combinare ciascun componente della Serie in modo da ottenere la funzione desiderata, rendendo possibile la regolazione precisa dei componenti in base ai requisiti dell'applicazione.



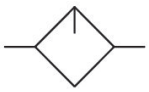

Dati tecnici

Settore	Industria
Componenti	lubrificatore
Contenitore	contenitore in PC senza gabbia di protezione
Raccordo aria compressa	G 1/4
Portata nominale Qn	1300 l/min
Posizione di montaggio	verticale
Pressione di esercizio min.	0.5 bar
Pressione di esercizio max	16 bar
Temperatura ambiente min.	-10 °C
Temperatura ambiente max.	60 °C
Fluido	Aria compressa Gas neutri
Tipo di riempimento	caricamento manuale dell'olio
Volume contenitore del lubrificatore	50 cm³
Dosaggio dell'olio per 1000 l/min	10-20 gocce
Funzione	Micro-nebulizzatore
Funzione	montabile in batteria

Micro-nebulizzatore, Serie NL2-LBM

2024-04-23

0821301411

Materiale

Materiale corpo	Pressofuso di zinco
Materiale piastra frontale	Plastica acrilonitrile-butadiene-stirene
Materiale guarnizioni	Gomma acrilonitrile-butadiene
Materiale contenitore	Policarbonato
Codice	0821301411

Informazioni tecniche

Il punto di rugiada in pressione deve essere inferiore alla temperatura ambiente e a quella del fluido di almeno 15 °C e non superare il valore di 3 °C .

Solo circa il 10% della quantità di gocce impostata finisce nel sistema ad aria compressa.

Impossibile riempire l'olio durante il funzionamento.

Nota: i contenitori di policarbonato sono sensibili a solventi, ulteriori indicazioni sono riportate sotto "Informazioni clienti".

Modifica direzione di flusso (da alimentazione aria sinistra a alimentazione aria destra) avviene mediante un montaggio ruotato di 180° sull'asse verticale. Per maggiori dettagli consultare le istruzioni per l'uso.

Portata nominale Qn con pressione secondaria p2 = 6 bar e Δp = 1 bar

Fig. 1

Tazza in PC

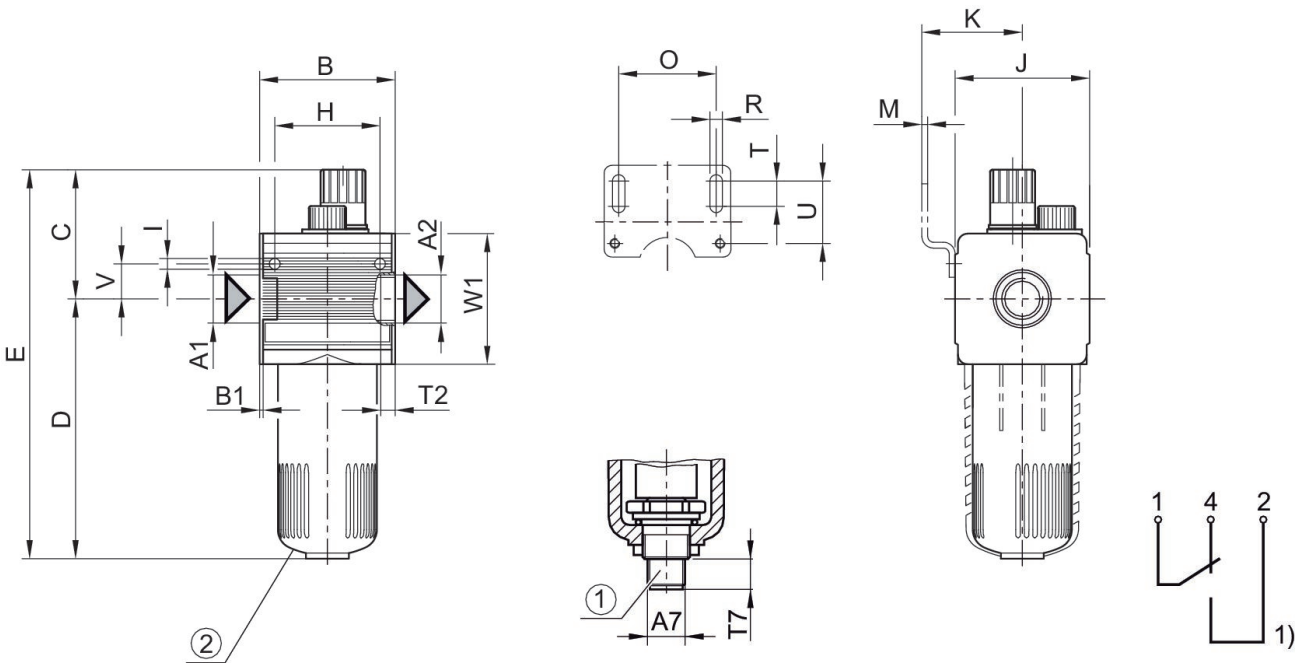

1) indicatore di livello elettrico – attacco: a 4 poli, M12x1 – carico contatti: 50 V AC / 0,5A / 5W – tipo: 1 contatto di commutazione (di chiusura/apertura) con livello del liquido min.
Connettore valvola (M12x1) da ordinare a parte

2) Tazza in PC

Dimensioni in mm

Codice G 1/4	A1	A2	A7	B	B1	C	D	E	H
0821301411	G 1/4	G 1/4	M12x1	48	1.5	58	109	167	36
0821301415	G 1/4	G 1/4	M12x1	48	1.5	58	109	167	36
0821301412	G 1/4	G 1/4	M12x1	48	1.5	58	109	167	36
R412007652	G 1/4	G 1/4	M12x1	48	1.5	58	109	167	36

Codice G 1/4	I	J	K	M	O	R	T	T2	T7
0821301411	4.4	47	43.5	3	38	5.4	8	9.5	12
0821301415	4.4	47	43.5	3	38	5.4	8	9.5	12
0821301412	4.4	47	43.5	3	38	5.4	8	9.5	12
R412007652	4.4	47	43.5	3	38	5.4	8	9.5	12

Codice G 1/4	U	V	W1
0821301411	27.5	12.3	52
0821301415	27.5	12.3	52
0821301412	27.5	12.3	52
R412007652	27.5	12.3	52

Fig. 3
Dimensioni

tazza metallica

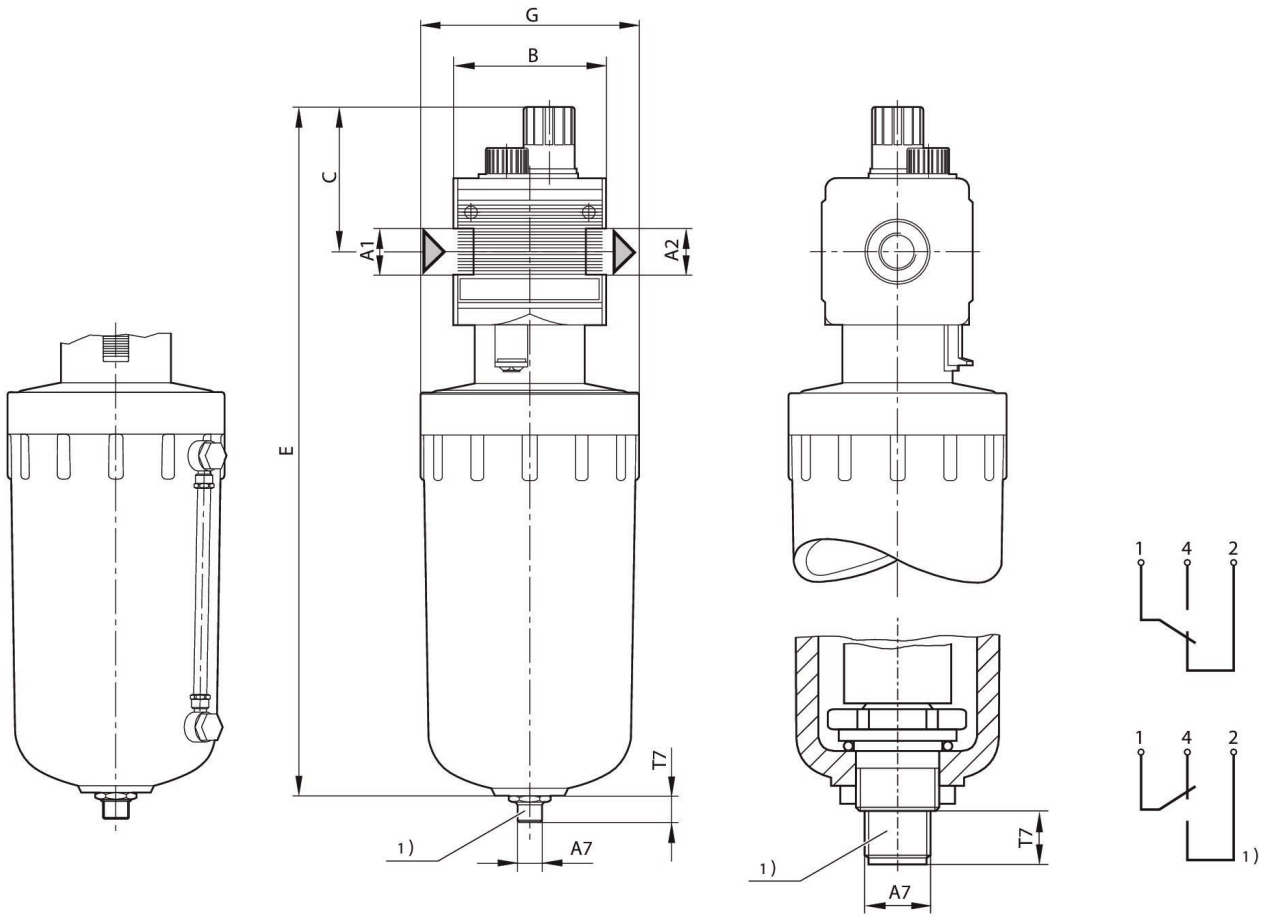

A1 = ingresso A2 = uscita
1) indicatore di livello elettrico – attacco: a 4 poli, M12x1 – carico contatti: 50 V AC / 0,5A / 5W – tipo: 1 contatto di commutazione (di chiusura/apertura) con livello del liquido min.
Connettore valvola (M12x1) da ordinare a parte

Dimensioni in mm

Codice	Volume contenitore del lubrificatore	A2	A7	B ±5	C ±5	E	G ±5	T7
0821301413	50 cm³	G 1/4	M12x1	48	58	299	Ø 100	12 ±2,5
0821301414	50 cm³	G 1/4	M12x1	48	58	399	Ø 100	12 ±2,5

Fig. 2

Micro-nebulizzatore, Serie NL2-LBM

2024-04-23

0821301411

Contenitore di metallo con cupoletta

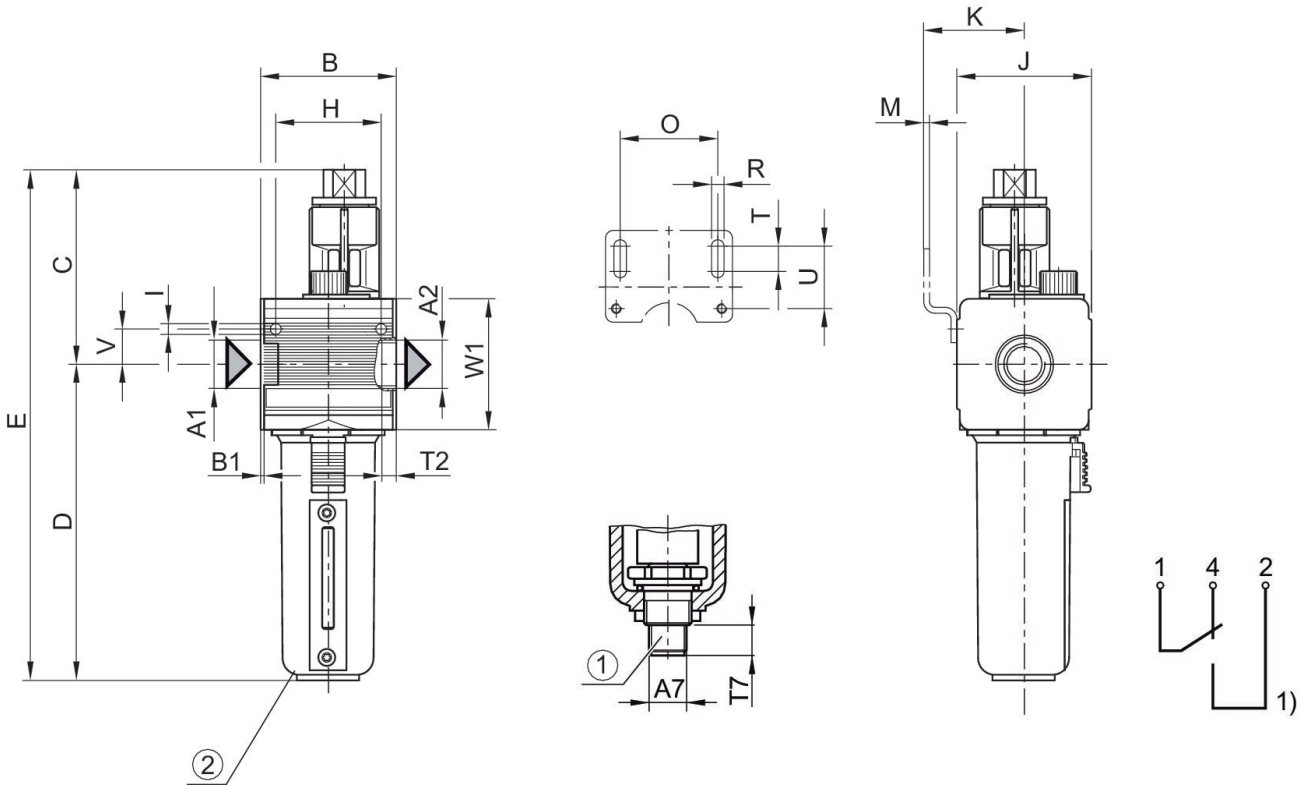

1) indicatore di livello elettrico – attacco: a 4 poli, M12x1 – carico contatti: 50 V AC / 0,5A / 5W – tipo: 1 contatto di commutazione (di chiusura/apertura) con livello del liquido min.
Connettore valvola (M12x1) da ordinare a parte
2) Contenitore di metallo con cupoletta

Dimensioni in mm

Codice	A2	A7	B	B1	C	D	E	H	I
R412007651	G 1/4	M12x1	48	1.5	58	109	182	36	4.4

Codice	J	K	M	O	R	T	T2	T7	U
R412007651	47	43.5	3	38	5.4	8	9.5	12	27.5

Codice	V	W1
R412007651	12.3	52