Lubrificateur à brouillard normal, Série NL2-LBS

Série NL2

0821301402

2024-04-29

Unités de traitement de l’air AVENTICS série NL2

Les unités de maintenance série NL sont adaptées à tous les domaines : en tant que composants individuels ou en ensembles montés, pour un traitement centralisé ou décentralisé de l’air comprimé, dans des versions compactes ou puissantes, pour un usage à des températures élevées ou basses. Cette gamme propose une technologie complète et personnalisable de traitement de l’air comprimé. Elle comprend une option permettant de combiner tous les composants de la série afin de réaliser la fonction souhaitée, ce qui permet d’adapter les composants avec précision aux exigences de chaque application.



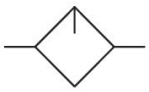

Données techniques

Secteur	Industrie
Composants	Lubrificateur
Réservoir	Cuve en métal avec fenêtre
Raccordement de l'air comprimé	G 1/4
Débit nominal Qn	1800 l/min
Position de montage	Vertical
Pression de service min.	0.5 bar
Pression de service maxi	16 bar
Température ambiante min.	-10 °C
Température ambiante max.	60 °C
Fluide	Air comprimé Gaz neutres
Type de mise en pression	Remplissage manuel de l'huile
Volume de cuve à lubrificateur	50 cm³
Fenêtre	avec fenêtre
Dosage d'huile pour 1000 l/min	1-2 gouttes
Fonction	Lubrificateur à brouillard
Fonction	montage en batterie possible
Poids	0.502 kg

Lubrificateur à brouillard normal, Série NL2-LBS

0821301402

Matériau

Matériau boîtiers	Zinc coulé sous pression
Matériau plaque frontale	Plastique acrylonitrile-styrène-butadiène
Matériau joints	Caoutchouc nitrile (NBR)
Matériau réservoir	Zinc coulé sous pression
Référence	0821301402

Informations techniques

Le point de rosée sous pression doit se situer à au moins 15 °C sous la température ambiante et la température du fluide et peut atteindre max. 3 °C .

La totalité du nombre de gouttes réglé parvient dans le système de pression.

Remplissage manuel de l'huile pendant le fonctionnement possible.

A noter : les cuves en polycarbonate sont sensibles aux solvants , vous trouverez des informations complémentaires sur "Informations client".

La modification du sens de débit (d'une alimentation en air comprimé à gauche à une alimentation en air comprimé à droite) s'effectue en tournant le composant de 180° sur l'axe vertical. Pour de plus amples détails, veuillez consulter la notice d'instruction.

Débit nominal Qn avec pression secondaire p2 = 6 bar et Δp = 0,1 bar

Fig. 2

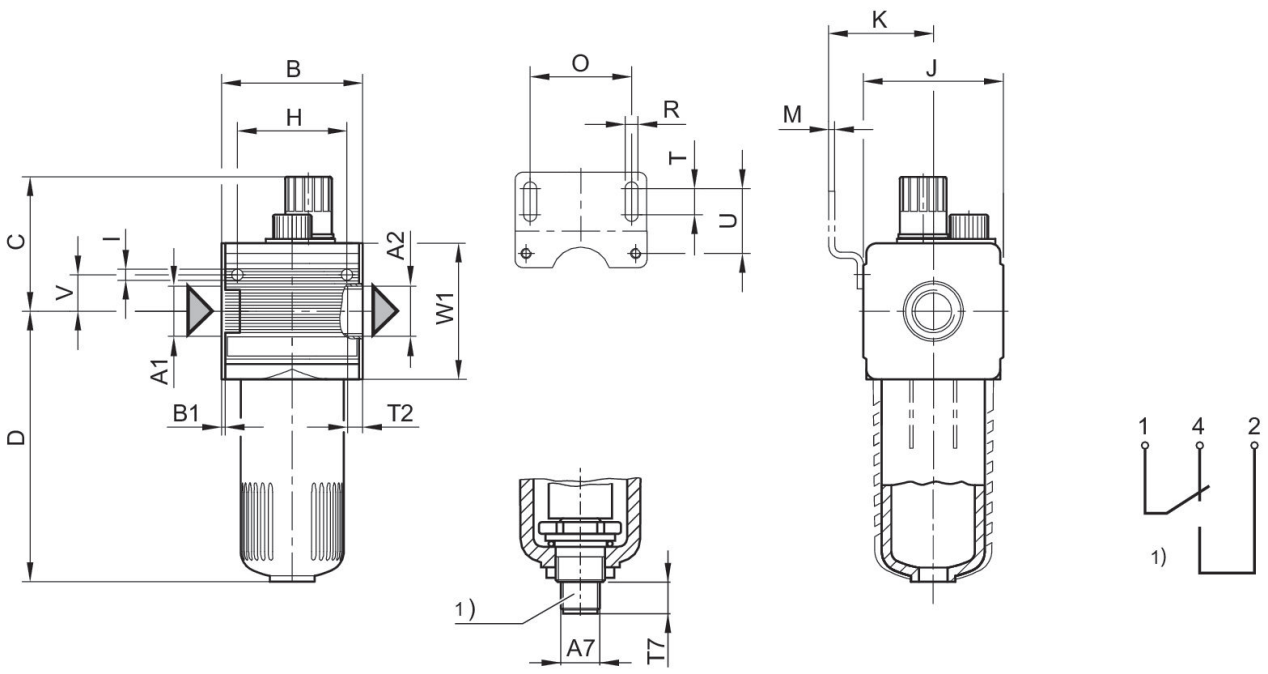

A1 = entrée A2 = sortie
1) Indicateur électrique de niveau – Raccordement : à 4 pôles, M12x1 – Charge de contact : 50 V CA / 0,5A / 5W – Type de construction : 1 inverseur (ouvert/fermé) pour un niveau de liquide mini
Commander le connecteur de distributeur (M12x1) séparément

Lubrificateur à brouillard normal, Série NL2-LBS

0821301402

Dimensions en mm

Référence	A1	A2	A7	B	B1	C	D	H	I
0821301408	G 1/4	G 1/4	M12x1	48	1.5	58	109	36	4.4

Référence	J	K	M	O	R	T	T2	T7	U
0821301408	47	43.5	3	38	5.4	8	9.5	12	27.5

Référence	V	W1
0821301408	12.3	52

Fig. 1

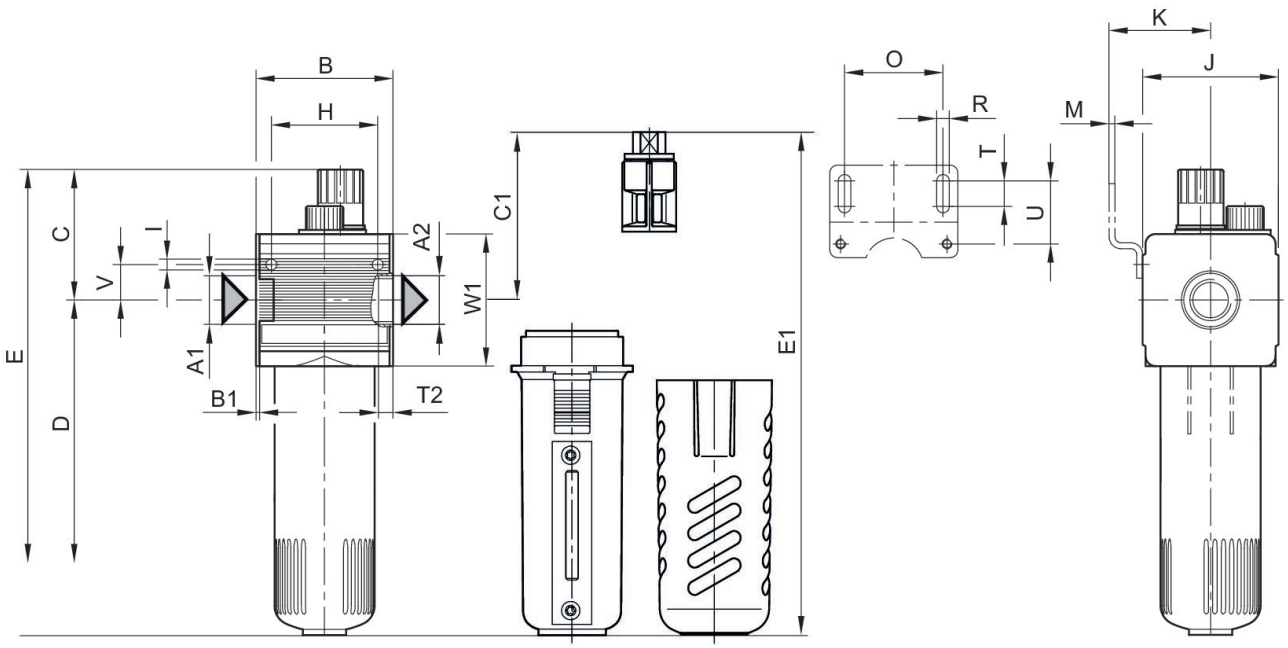

A1 = entrée A2 = sortie

Dimensions en mm

Référence	A1	A2	B	B1	C	C1	D	E	E1
0821301400	G 1/4	G 1/4	48	1.5	58	-	109	167	-
0821301401	G 1/4	G 1/4	48	1.5	58	-	109	167	-
0821301402	G 1/4	G 1/4	48	1.5	73.5	73,5	109	182	182
0821301440	G 3/8	G 3/8	48	1.5	58	-	109	167	-
0821301441	G 3/8	G 3/8	48	1.5	58	-	109	167	-
0821301442	G 3/8	G 3/8	48	1.5	73.5	73,5	109	182	182

Référence	H	I	J	K	M	O	R	T	T2
0821301400	36	4.4	47	43.5	3	38	5.4	8	9.5
0821301401	36	4.4	47	43.5	3	38	5.4	8	9.5
0821301402	36	4.4	47	43.5	3	38	5.4	8	9.5
0821301440	36	4.4	47	43.5	3	38	5.4	8	6
0821301441	36	4.4	47	43.5	3	38	5.4	8	6
0821301442	36	4.4	47	43.5	3	38	5.4	8	6

Référence	U	V	W1
0821301400	27.5	12.3	52
0821301401	27.5	12.3	52
0821301402	27.5	12.3	52
0821301440	27.5	12.3	52
0821301441	27.5	12.3	52
0821301442	27.5	12.3	52

Caractéristiques de débit, p2 = 0,05 - 7 bar

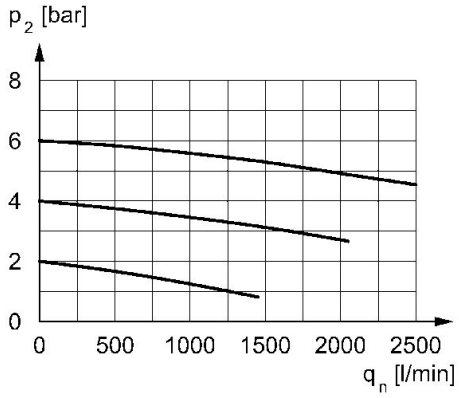

p2 = pression secondaire qn = débit nominal

Diagramme de débit minimum (débit nécessaire au fonctionnement du lubrificateur)

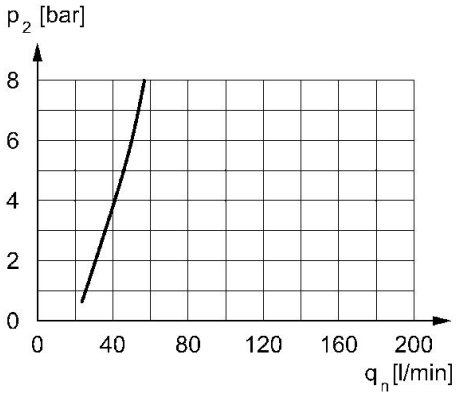

p2 = pression secondaire qnmini = débit nominal mini