Nebulizador estándar, Serie NL2-LBS

2024-04-23

0821301401

Unidades de preparación de aire AVENTICS serie NL2

Las unidades de mantenimiento AVENTICS serie NL son adecuadas para cualquier área: como componentes individuales o como unidades de mantenimiento montadas, para preparación de aire comprimido de forma centralizada o descentralizada, en variantes compactas o potentes, para su uso a altas o a bajas temperaturas. Esta línea ofrece tecnología de preparación de aire comprimido completa y personalizable. Incluye la opción de poder combinar cada componente de la serie con el fin de alcanzar la función deseada, lo que permite ajustar los componentes de forma precisa a la medida de cada aplicación.



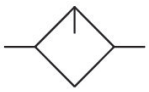

Datos técnicos

Sector	Industria
Componentes	lubricador
Recipiente	recipiente de PC con cesta de protección metálica
Conexión de aire comprimido	G 1/4
Caudal nominal Qn	1800 l/min
Posición de montaje	vertical
Presión de funcionamiento mín.	0.5 bar
Presión de funcionamiento máx.	16 bar
Temperatura ambiente mín.	-10 °C
Temperatura ambiente máx.	60 °C
Fluido	Aire comprimido Gases neutros
Tipo de llenado	llenado de aceite manual
Lubricador de volumen de recipiente	50 cm³
Cesta de protección	con cesta de protección
Dosificación de aceite con 1000 l/min	1-2 gotas
Función	Nebulizador
Función	bloqueable
Peso	0.368 kg

Nebulizador estándar, Serie NL2-LBS

2024-04-23

0821301401

Material

Material carcasa	Zinc fundido a presión
Material placa frontal	Acrilonitrilo butadieno estireno
Material juntas	Caucho de acrilnitrilo butadieno
Material recipiente	Policarbonato
Material cesta de protección	Acero, cromado
N° de material	0821301401

Información técnica

El punto de condensación de presión se debe situar como mínimo 15 °C por debajo de la temperatura ambiental y del medio, y debe ser como máx. de 3 °C .

Toda la cantidad de gotas ajustada llega al sistema de presión.

Posibilidad de llenado de aceite manual durante el funcionamiento.

Tenga en cuenta que los recipientes de policarbonato son sensibles a los disolventes, encontrará indicaciones complementarias en "Información para el cliente".

El cambio de la dirección de flujo (desde la alimentación de aire a la izquierda a la alimentación de aire a la derecha) se realiza girando la posición de montaje 180° en el eje vertical. Encontrará más detalles en las instrucciones de servicio.

Caudal nominal Qn con presión secundaria p2 = 6 bar y Δp = 0,1 bar

Fig. 2

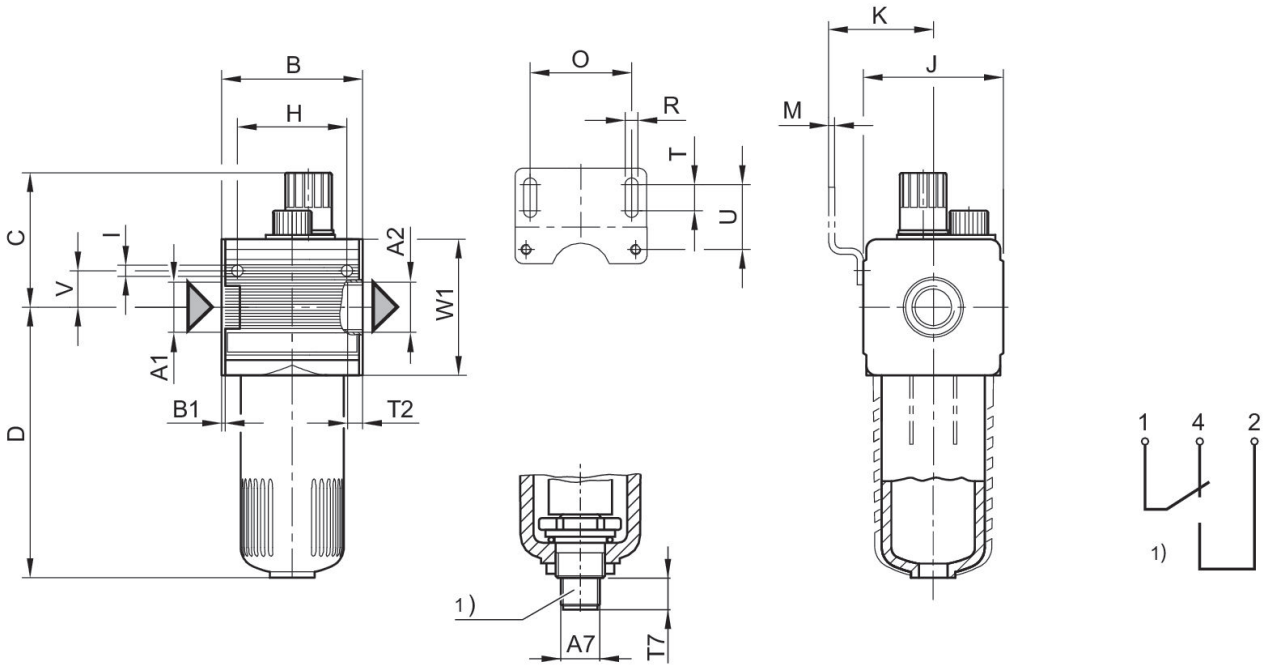

A1 = entrada A2 = salida

Nebulizador estándar, Serie NL2-LBS

2024-04-23

0821301401

1) indicación de nivel eléctrica – Conexión: 4 polos, M12x1 – Carga de contacto: 50 V AC / 0,5A / 5W – Tipo: 1 contacto inversor (contacto de trabajo/de reposo) con el nivel de líquido mín.
Conector de válvula (M12x1) por separado

Dimensiones en mm

N° de material	A1	A2	A7	B	B1	C	D	H	I
0821301408	G 1/4	G 1/4	M12x1	48	1.5	58	109	36	4.4

N° de material	J	K	M	O	R	T	T2	T7	U
0821301408	47	43.5	3	38	5.4	8	9.5	12	27.5

N° de material	V	W1
0821301408	12.3	52

Fig. 1

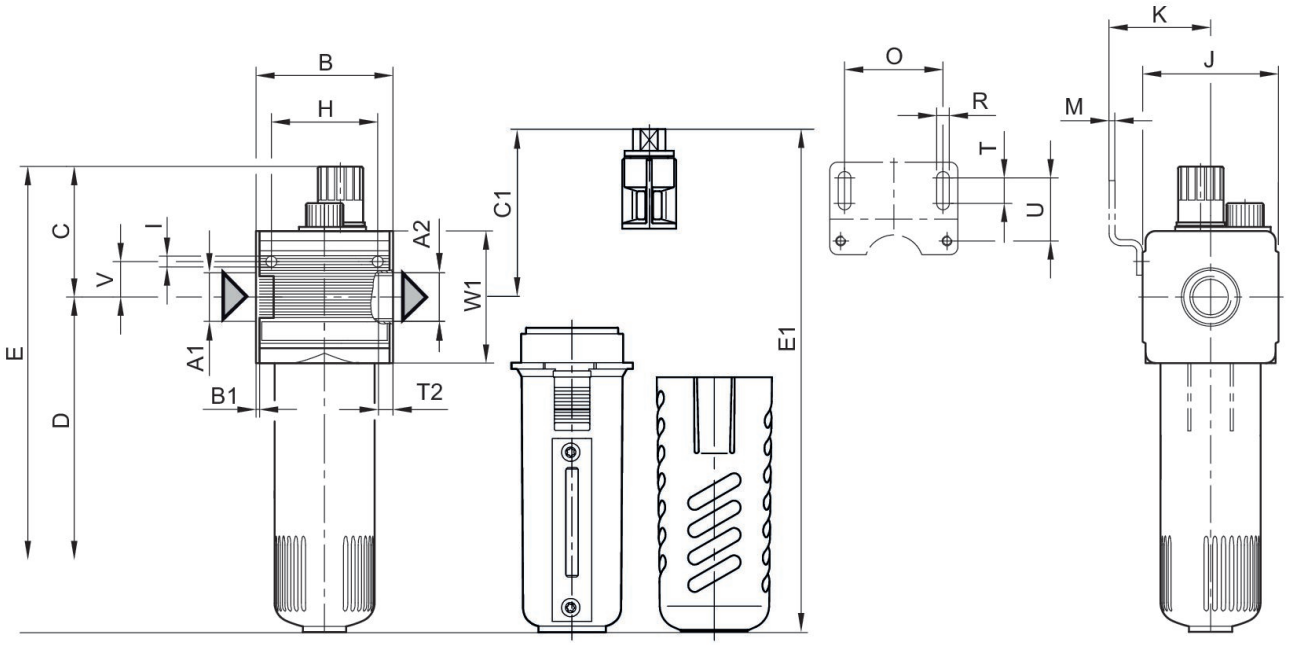

A1 = entrada A2 = salida

Dimensiones en mm

N° de material	A1	A2	B	B1	C	C1	D	E	E1
0821301400	G 1/4	G 1/4	48	1.5	58	-	109	167	-
0821301401	G 1/4	G 1/4	48	1.5	58	-	109	167	-
0821301402	G 1/4	G 1/4	48	1.5	73.5	73,5	109	182	182
0821301440	G 3/8	G 3/8	48	1.5	58	-	109	167	-
0821301441	G 3/8	G 3/8	48	1.5	58	-	109	167	-

Nebulizador estándar, Serie NL2-LBS

2024-04-23

0821301401

N° de material	A1	A2	B	B1	C	C1	D	E	E1
0821301442	G 3/8	G 3/8	48	1.5	73.5	73,5	109	182	182

N° de material	H	I	J	K	M	O	R	T	T2
0821301400	36	4.4	47	43.5	3	38	5.4	8	9.5
0821301401	36	4.4	47	43.5	3	38	5.4	8	9.5
0821301402	36	4.4	47	43.5	3	38	5.4	8	9.5
0821301440	36	4.4	47	43.5	3	38	5.4	8	6
0821301441	36	4.4	47	43.5	3	38	5.4	8	6
0821301442	36	4.4	47	43.5	3	38	5.4	8	6

N° de material	U	V	W1
0821301400	27.5	12.3	52
0821301401	27.5	12.3	52
0821301402	27.5	12.3	52
0821301440	27.5	12.3	52
0821301441	27.5	12.3	52
0821301442	27.5	12.3	52

Característica de caudal, p2 = 0,05 - 7 bar

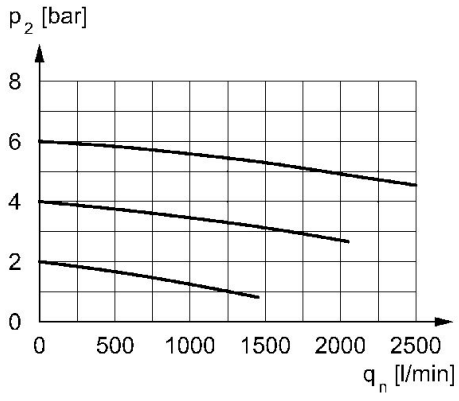

p2 = presión secundaria qn = caudal nominal

diagrama de caudal mínimo (caudal necesario para el funcionamiento del lubricador)

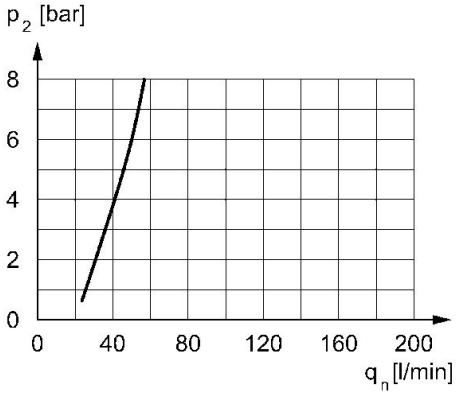

p2 = presión secundaria qnmín. = caudal nominal mín.