# Lubrificateur à brouillard normal, Série NL2-LBS

2024-04-23

**0821301401**

## Unités de traitement de l’air AVENTICS série NL2

Les unités de maintenance série NL sont adaptées à tous les domaines : en tant que composants individuels ou en ensembles montés, pour un traitement centralisé ou décentralisé de l’air comprimé, dans des versions compactes ou puissantes, pour un usage à des températures élevées ou basses. Cette gamme propose une technologie complète et personnalisable de traitement de l’air comprimé. Elle comprend une option permettant de combiner tous les composants de la série afin de réaliser la fonction souhaitée, ce qui permet d’adapter les composants avec précision aux exigences de chaque application.




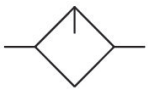

## Données techniques

| | |
|---|---|
| Secteur | Industrie |
| Composants | Lubrificateur |
| Réservoir | Cuve PC avec capot de protection en métal |
| Raccordement de l'air comprimé | G 1/4 |
| Débit nominal Qn | 1800 l/min |
| Position de montage | Vertical |
| Pression de service min. | 0.5 bar |
| Pression de service maxi | 16 bar |
| Température ambiante min. | -10 °C |
| Température ambiante max. | 60 °C |
| Fluide | Air comprimé<br>Gaz neutres |
| Type de mise en pression | Remplissage manuel de l'huile |
| Volume de cuve à lubrificateur | 50 cm³ |
| Capot de protection | Avec capot de protection |
| Dosage d'huile pour 1000 l/min | 1-2 gouttes |
| Fonction | Lubrificateur à brouillard |
| Fonction | montage en batterie possible |
| Poids | 0.368 kg |

# Lubrificateur à brouillard normal, Série NL2-LBS

2024-04-23

0821301401

## Matériau

| | |
|---|---|
| Matériau boîtiers | Zinc coulé sous pression |
| Matériau plaque frontale | Plastique acrylonitrile-styrène-butadiène |
| Matériau joints | Caoutchouc nitrile (NBR) |
| Matériau réservoir | Polycarbonate |
| Matériau capot de protection | Acier, chromé |
| Référence | 0821301401 |

## Informations techniques

Le point de rosée sous pression doit se situer à au moins 15 °C sous la température ambiante et la température du fluide et peut atteindre max. 3 °C .

La totalité du nombre de gouttes réglé parvient dans le système de pression.

Remplissage manuel de l’huile pendant le fonctionnement possible.

A noter : les cuves en polycarbonate sont sensibles aux solvants , vous trouverez des informations complémentaires sur "Informations client".

La modification du sens de débit (d’une alimentation en air comprimé à gauche à une alimentation en air comprimé à droite) s’effectue en tournant le composant de 180° sur l’axe vertical. Pour de plus amples détails, veuillez consulter la notice d’instruction.

Débit nominal Qn avec pression secondaire p2 = 6 bar et Δp = 0,1 bar

## Fig. 2

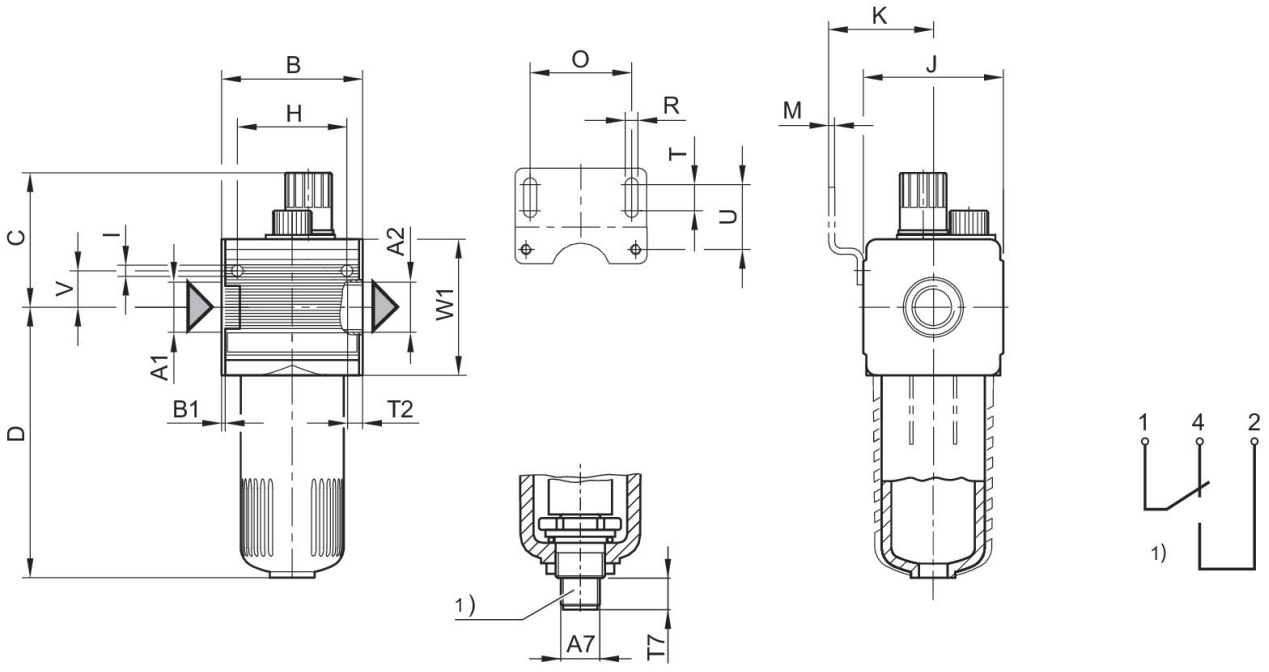


A1 = entrée A2 = sortie

# Lubrificateur à brouillard normal, Série NL2-LBS

2024-04-23

0821301401

1) Indicateur électrique de niveau – Raccordement : à 4 pôles, M12x1 – Charge de contact : 50 V CA / 0,5A / 5W – Type de construction : 1 inverseur (ouvert/fermé) pour un niveau de liquide mini
Commander le connecteur de distributeur (M12x1) séparément

## Dimensions en mm

| Référence | A1 | A2 | A7 | B | B1 | C | D | H | I |
|---|---|---|---|---|---|---|---|---|---|
| 0821301408 | G 1/4 | G 1/4 | M12x1 | 48 | 1.5 | 58 | 109 | 36 | 4.4 |

| Référence | J | K | M | O | R | T | T2 | T7 | U |
|---|---|---|---|---|---|---|---|---|---|
| 0821301408 | 47 | 43.5 | 3 | 38 | 5.4 | 8 | 9.5 | 12 | 27.5 |

| Référence | V | W1 |
|---|---|---|
| 0821301408 | 12.3 | 52 |

## Fig. 1

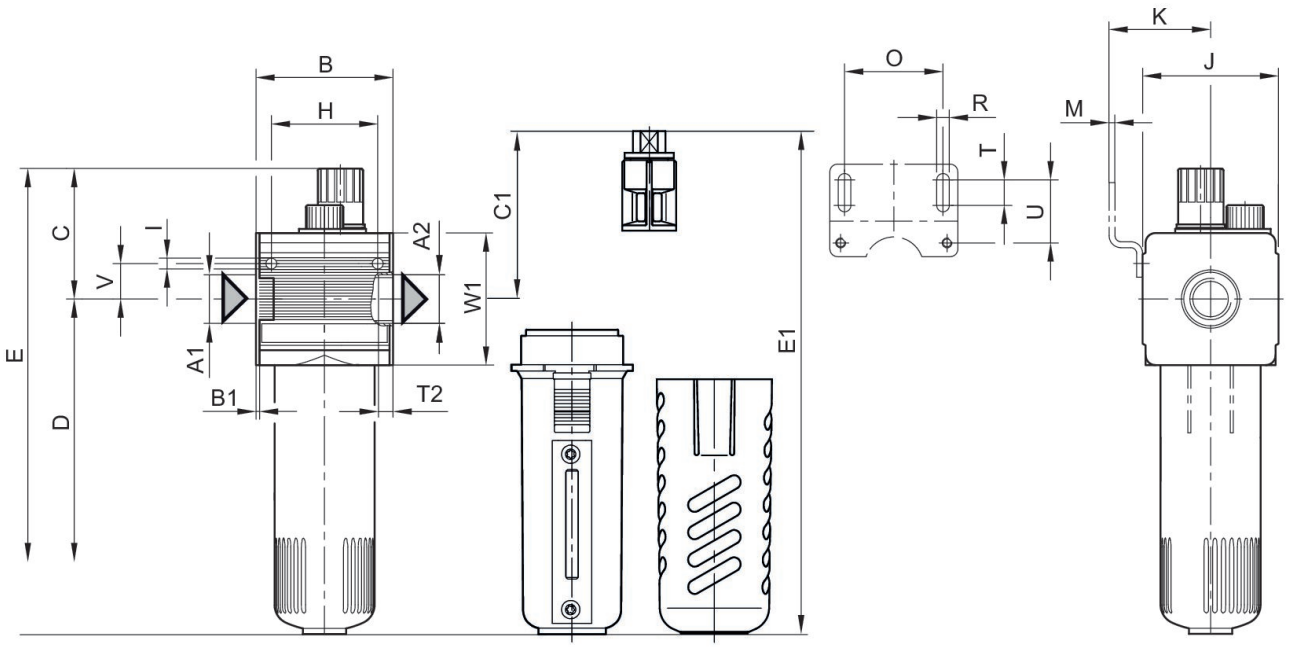


A1 = entrée A2 = sortie

## Dimensions en mm

| Référence | A1 | A2 | B | B1 | C | C1 | D | E | E1 |
|---|---|---|---|---|---|---|---|---|---|
| 0821301400 | G 1/4 | G 1/4 | 48 | 1.5 | 58 | - | 109 | 167 | - |
| 0821301401 | G 1/4 | G 1/4 | 48 | 1.5 | 58 | - | 109 | 167 | - |
| 0821301402 | G 1/4 | G 1/4 | 48 | 1.5 | 73.5 | 73,5 | 109 | 182 | 182 |
| 0821301440 | G 3/8 | G 3/8 | 48 | 1.5 | 58 | - | 109 | 167 | - |
| 0821301441 | G 3/8 | G 3/8 | 48 | 1.5 | 58 | - | 109 | 167 | - |

# Lubrificateur à brouillard normal, Série NL2-LBS

2024-04-23

0821301401

| Référence | A1 | A2 | B | B1 | C | C1 | D | E | E1 |
|---|---|---|---|---|---|---|---|---|---|
| 0821301442 | G 3/8 | G 3/8 | 48 | 1.5 | 73.5 | 73,5 | 109 | 182 | 182 |

| Référence | H | I | J | K | M | O | R | T | T2 |
|---|---|---|---|---|---|---|---|---|---|
| 0821301400 | 36 | 4.4 | 47 | 43.5 | 3 | 38 | 5.4 | 8 | 9.5 |
| 0821301401 | 36 | 4.4 | 47 | 43.5 | 3 | 38 | 5.4 | 8 | 9.5 |
| 0821301402 | 36 | 4.4 | 47 | 43.5 | 3 | 38 | 5.4 | 8 | 9.5 |
| 0821301440 | 36 | 4.4 | 47 | 43.5 | 3 | 38 | 5.4 | 8 | 6 |
| 0821301441 | 36 | 4.4 | 47 | 43.5 | 3 | 38 | 5.4 | 8 | 6 |
| 0821301442 | 36 | 4.4 | 47 | 43.5 | 3 | 38 | 5.4 | 8 | 6 |

| Référence | U | V | W1 |
|---|---|---|---|
| 0821301400 | 27.5 | 12.3 | 52 |
| 0821301401 | 27.5 | 12.3 | 52 |
| 0821301402 | 27.5 | 12.3 | 52 |
| 0821301440 | 27.5 | 12.3 | 52 |
| 0821301441 | 27.5 | 12.3 | 52 |
| 0821301442 | 27.5 | 12.3 | 52 |

## Caractéristiques de débit, p2 = 0,05 - 7 bar

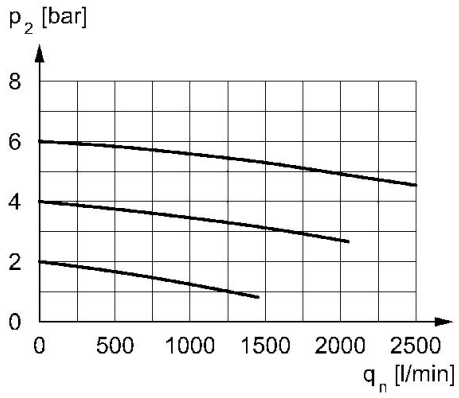


p2 = pression secondaire qn = débit nominal

## Diagramme de débit minimum (débit nécessaire au fonctionnement du lubrificateur)

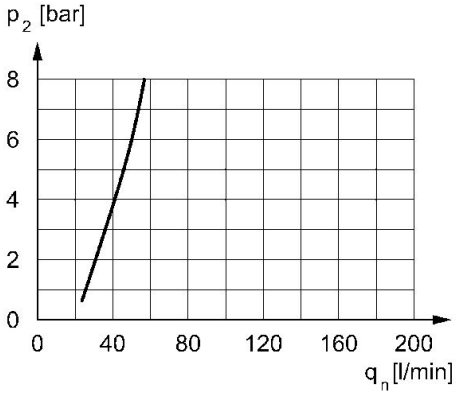


p2 = pression secondaire qnmini = débit nominal mini